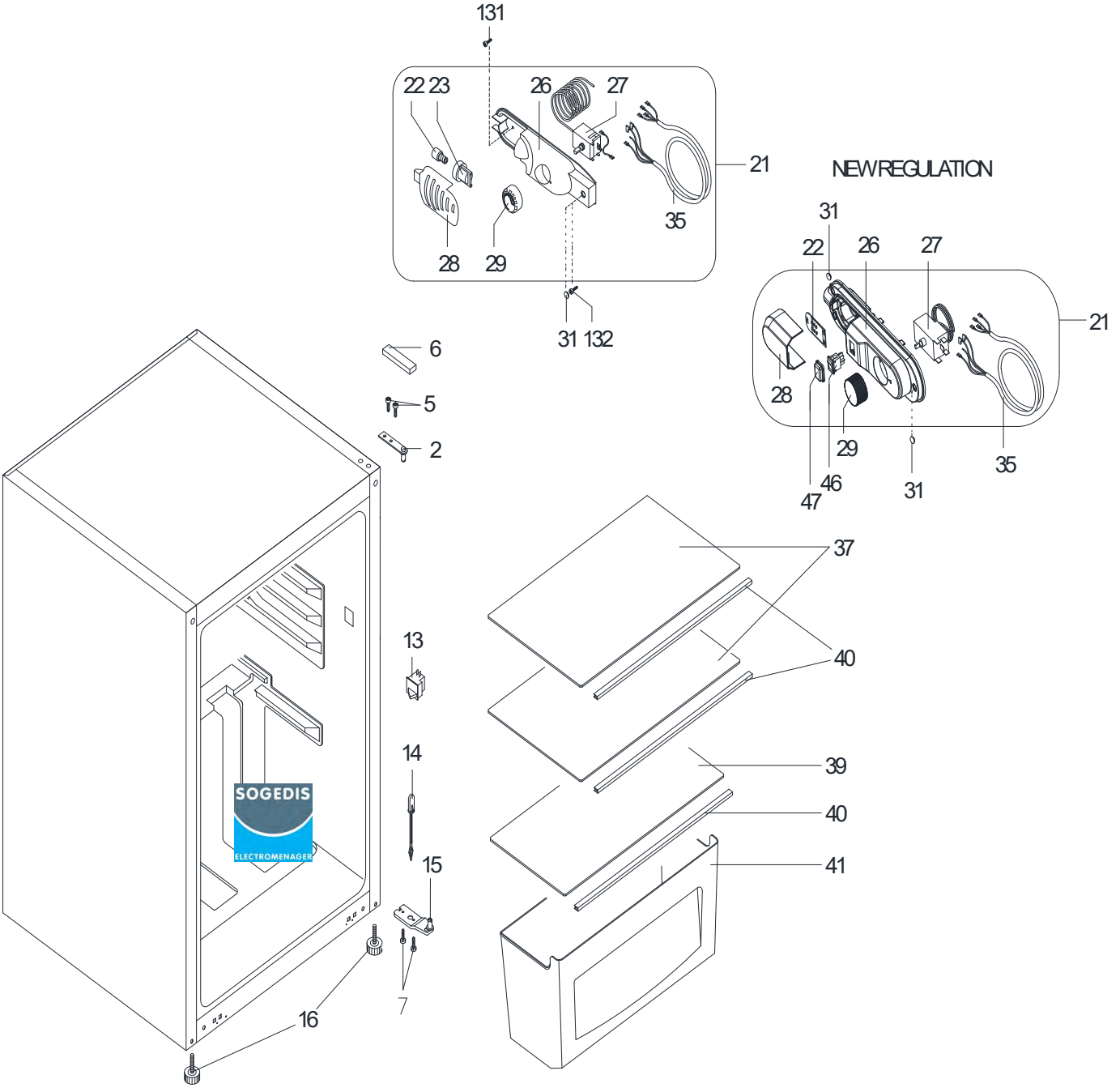
131
22
23
26
27
21
35
28
29
31
132
NEW REGULATION
31
22
26
27
21
28
29
35
47
46
31
6
5
2
37
40
13
14
39
40
41
15
7
16
SOGEDIS
ELECTROMENAGER

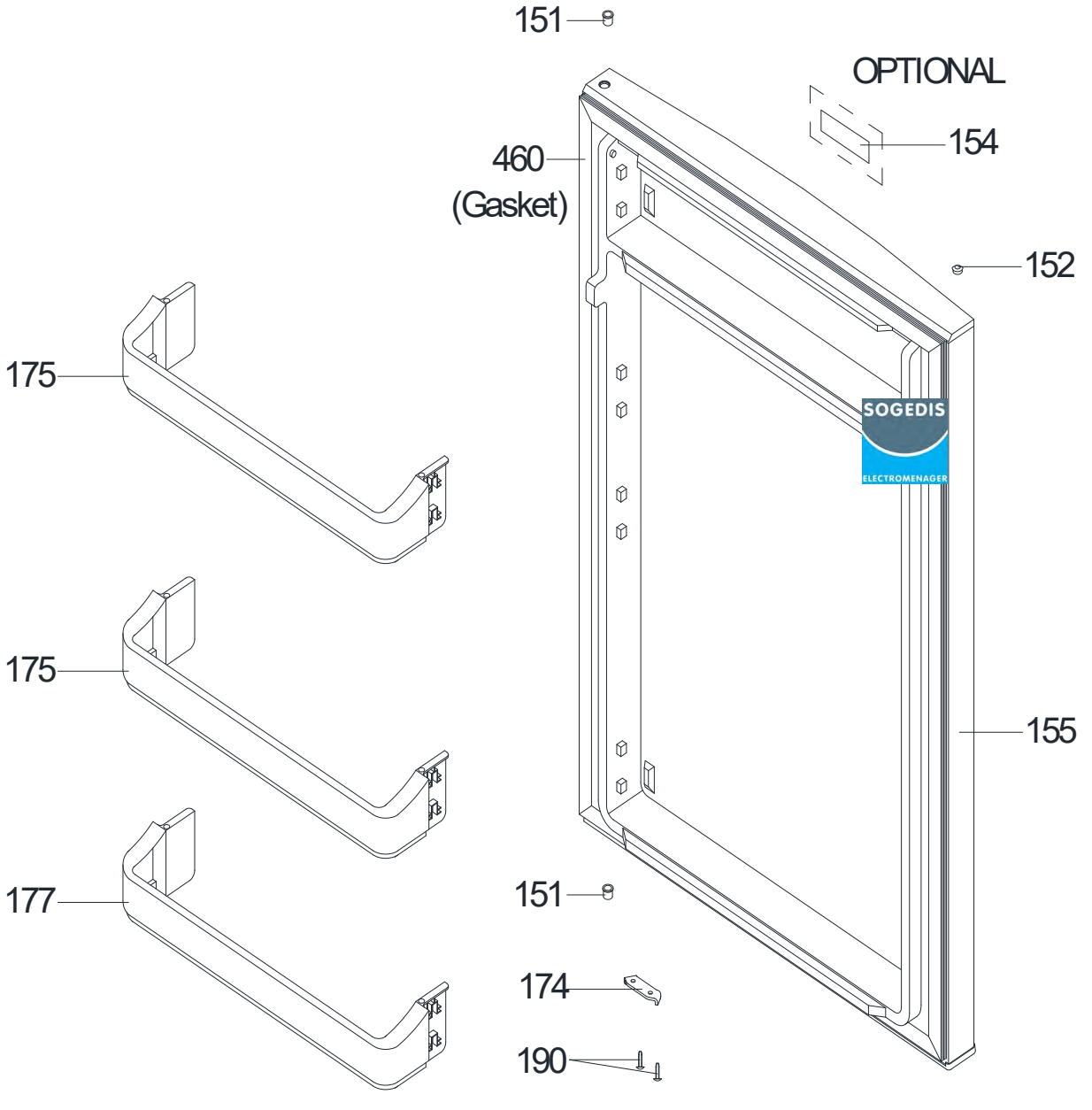
151
OPTIONAL
154
460
(Gasket)
152
175
175
155
177
151
174
190
SOGEDIS
ELECTROMENAGER

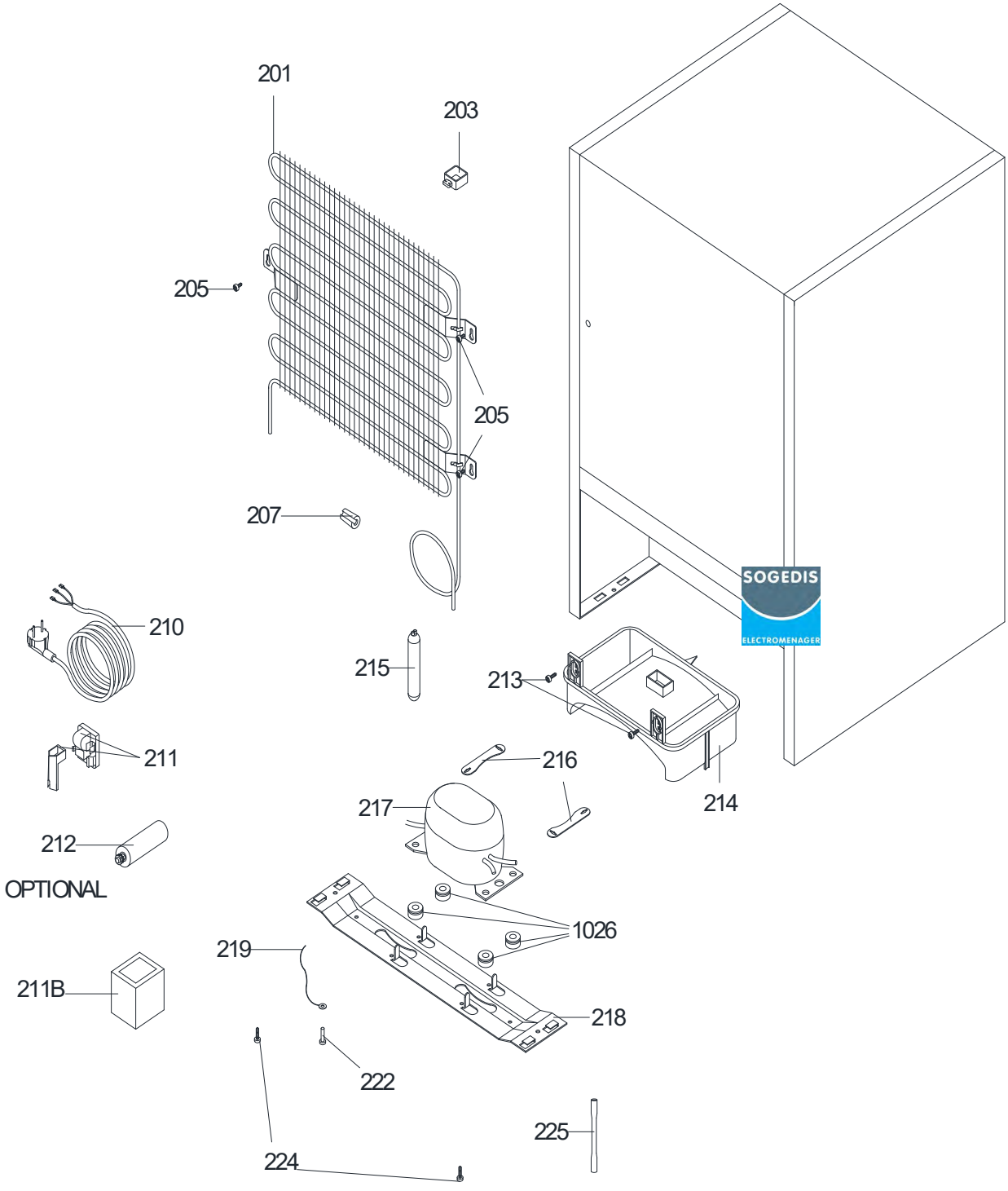
201
203
205
205
207
210
211
212
OPTIONAL
211B
215
213
214
216
217
1026
219
218
222
224
225
SOGEDIS
ELECTROMENAGER