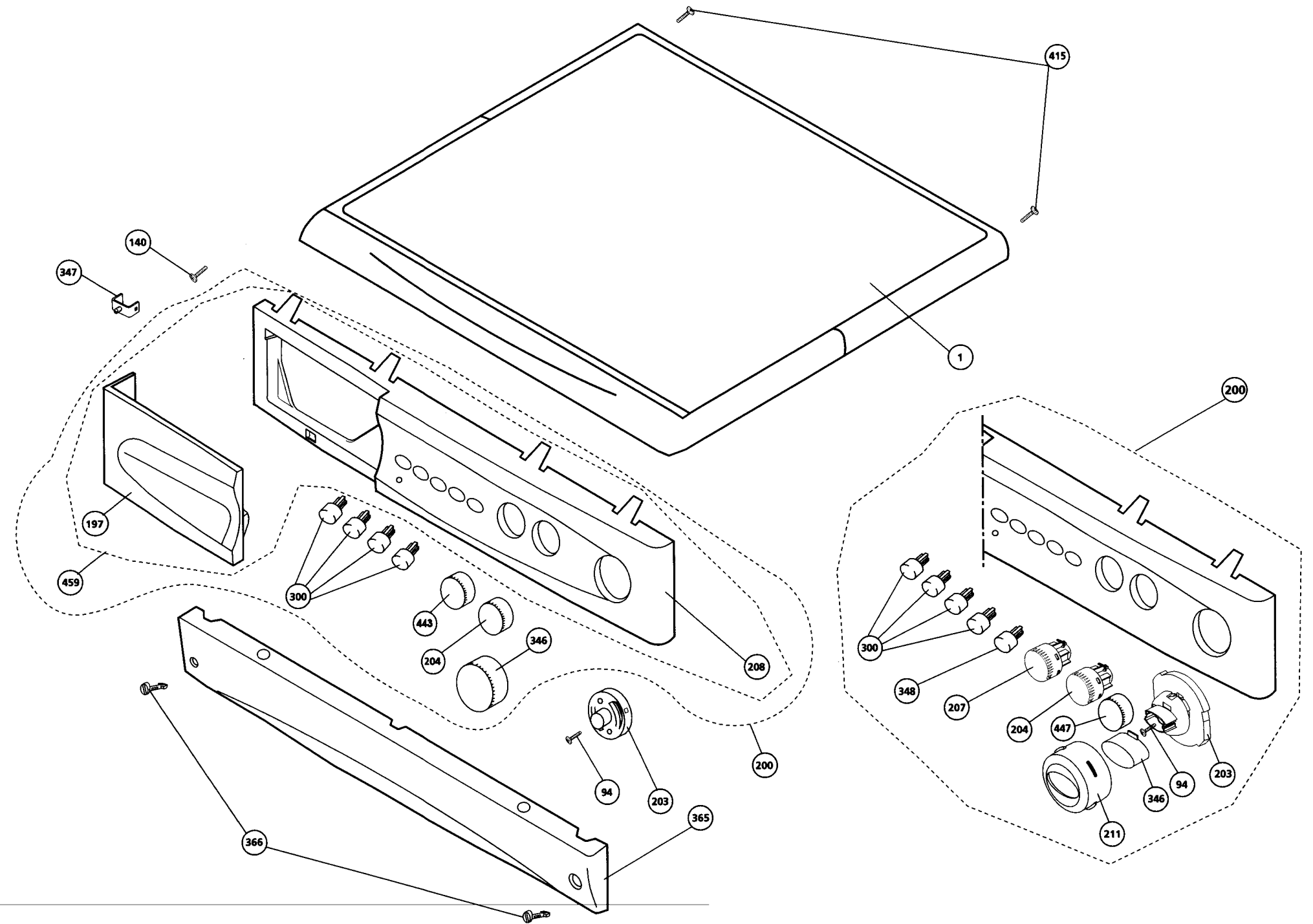
415
140
347
1
200
197
459
300
443
204
346
208
200
348
207
204
447
94
203
346
211
94
203
365
366

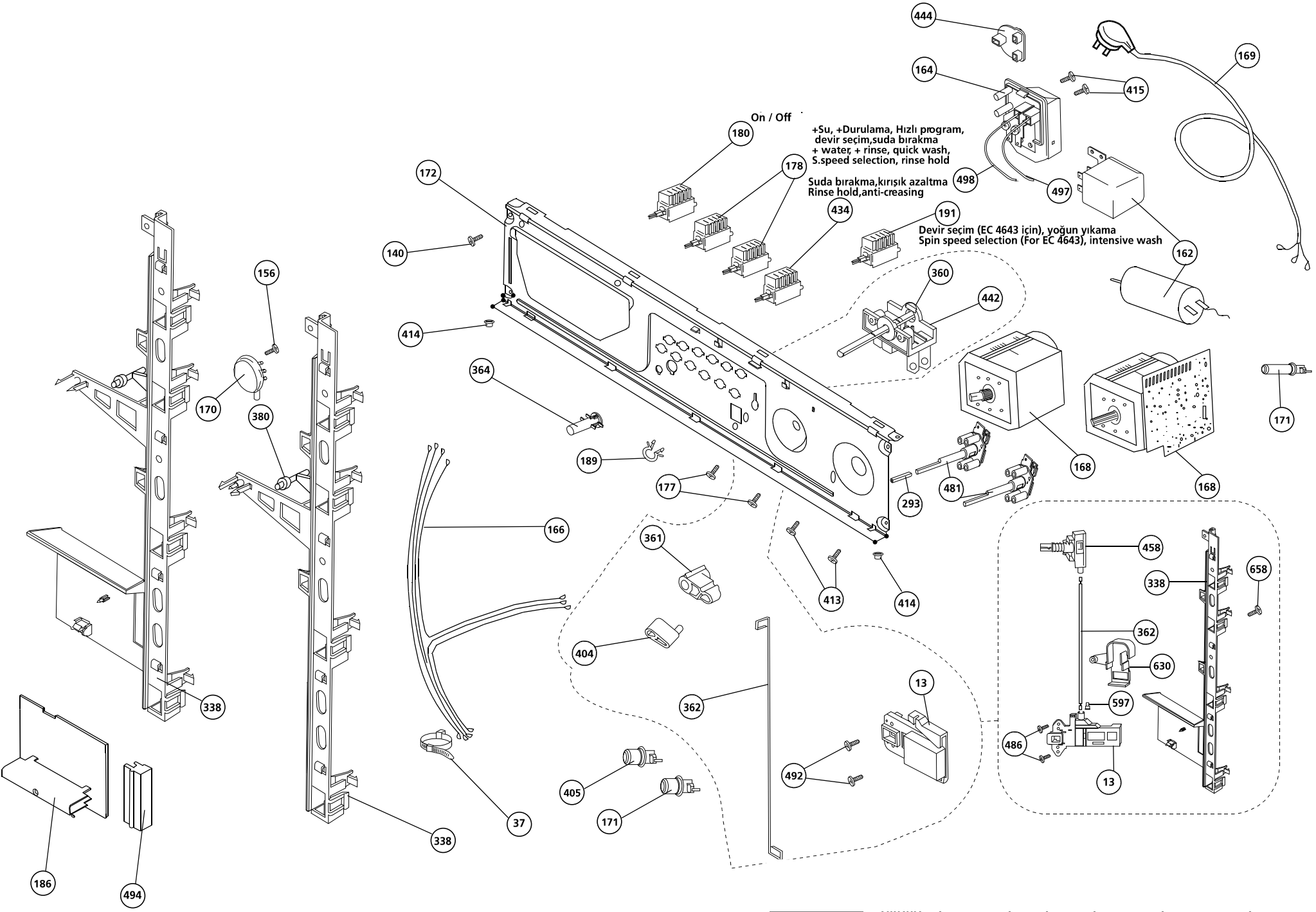
On / Off
+Su, +Durulama, Hızlı program,
devir seçim,suda bırakma
+ water, + rinse, quick wash,
S.speed selection, rinse hold
Suda bırakma,kırışık azaltma
Rinse hold,anti-creasing
Devir seçim (EC 4643 için), yoğun yıkama
Spin speed selection (For EC 4643), intensive wash
444
164
415
169
180
178
172
498
497
434
191
162
140
360
442
156
414
364
170
380
171
168
168
189
177
481
293
166
361
458
658
338
413
414
362
404
630
13
362
597
486
13
492
405
171
37
338
338
186
494

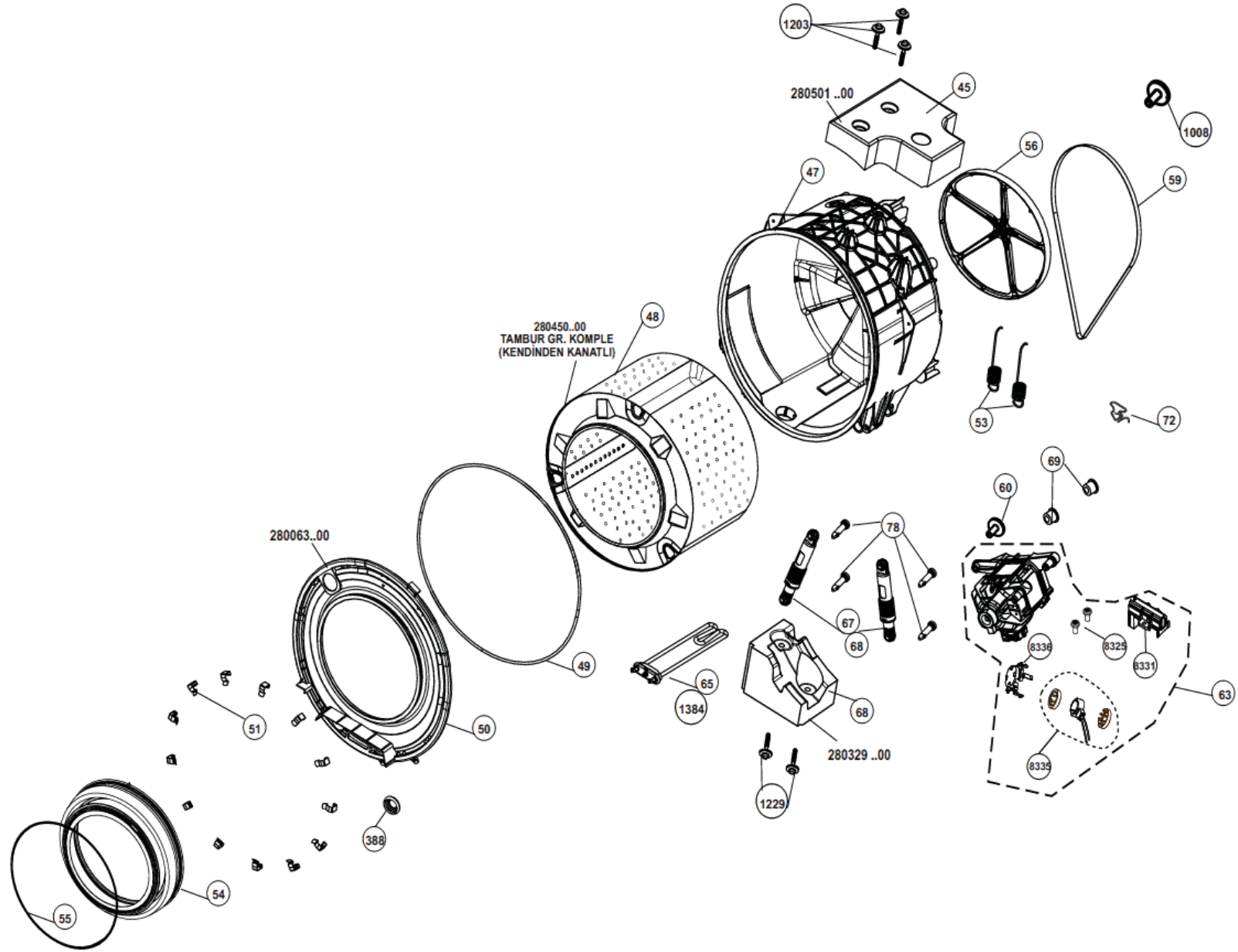
1203
280501 ..00
45
1008
56
47
59
280450..00
TAMBUR GR. KOMPLE
(KENDİNDEN KANATLI)
48
53
72
69
60
78
280063..00
67
68
49
65
1384
68
8336
8325
8331
63
51
50
280329 ..00
8335
1229
388
54
55

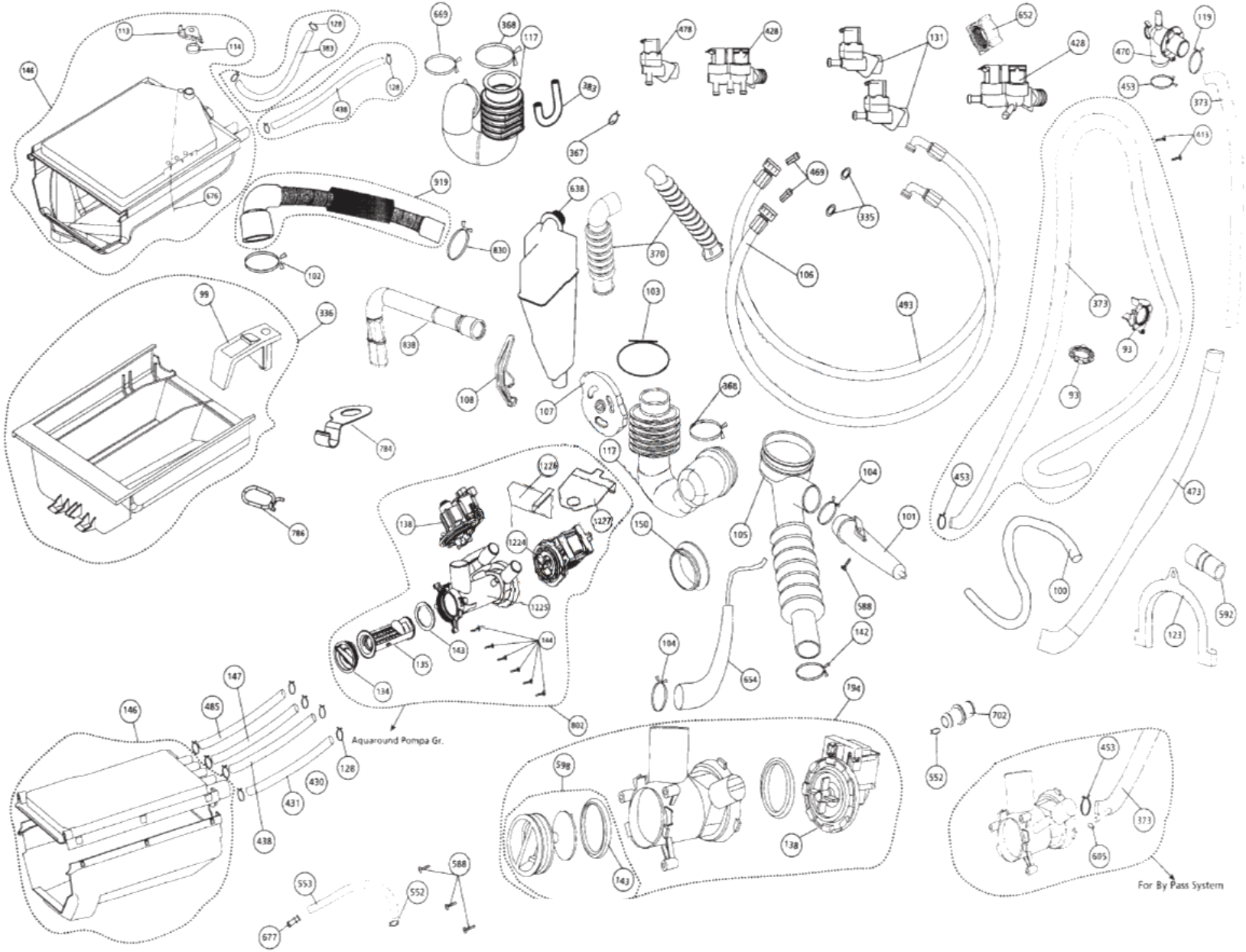
Aquaround Pompa Gr.
For By Pass System

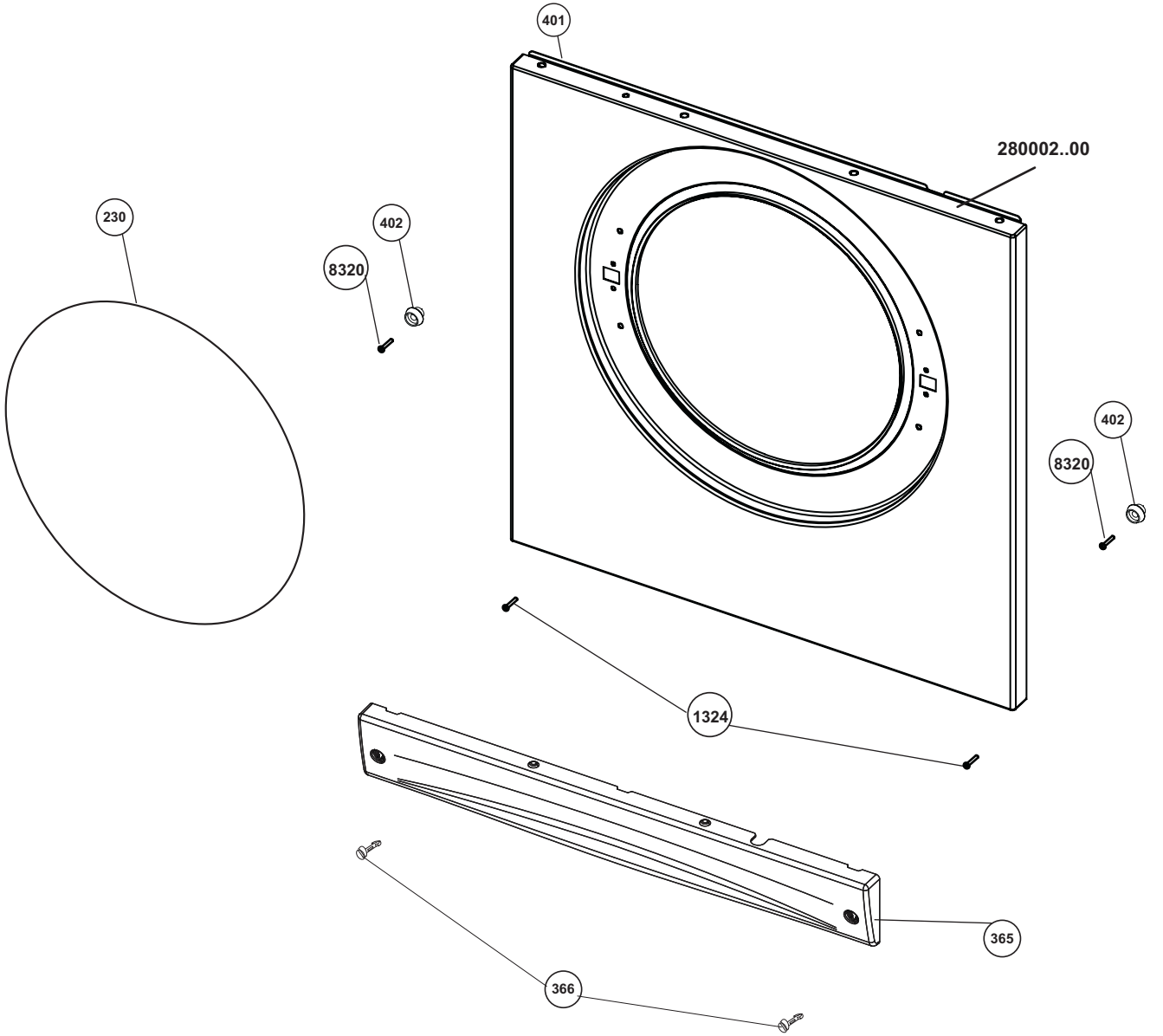
401
280002..00
230
402
8320
402
8320
1324
365
366

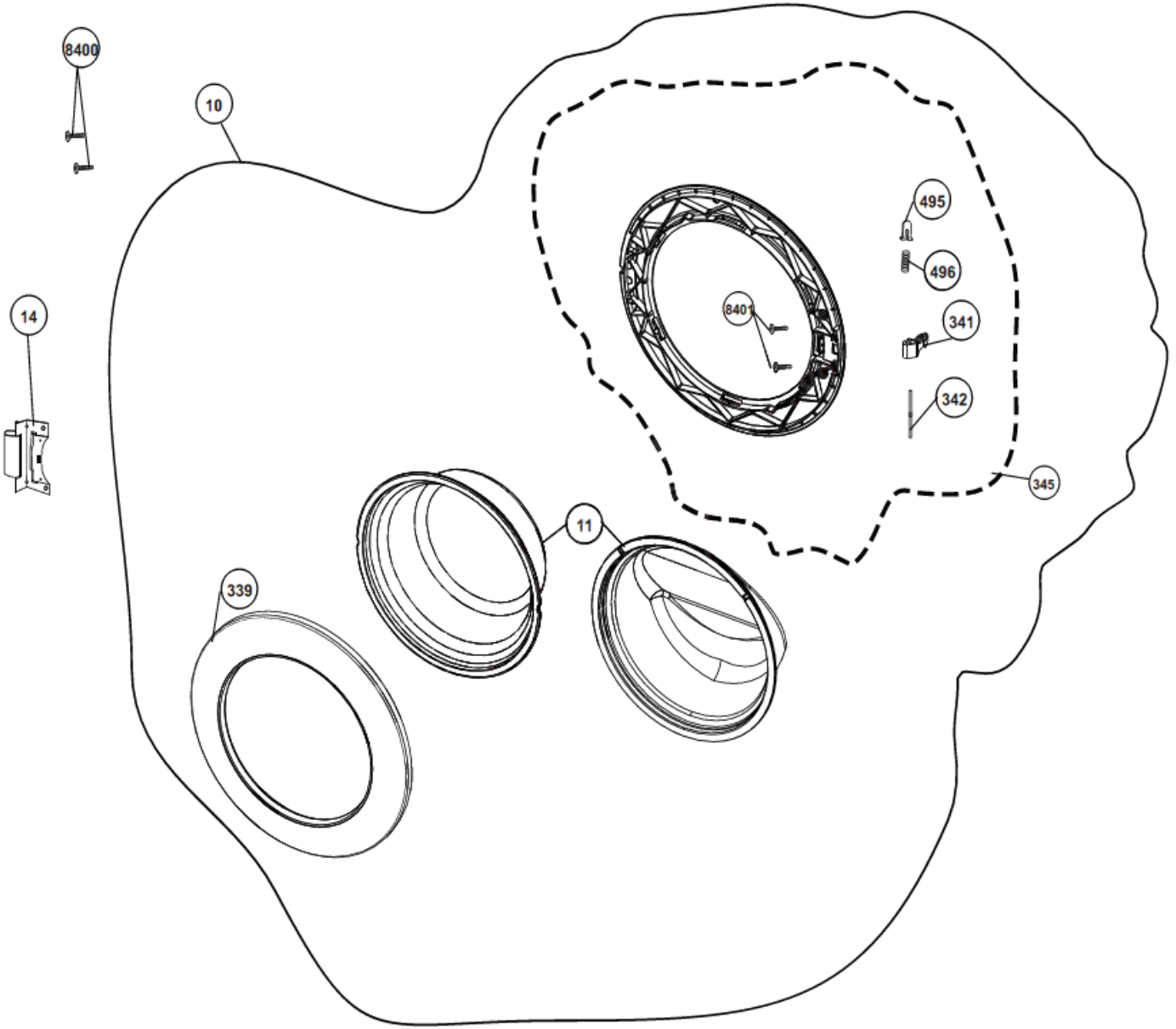
8400
10
14
495
496
8401
341
342
345
11
339

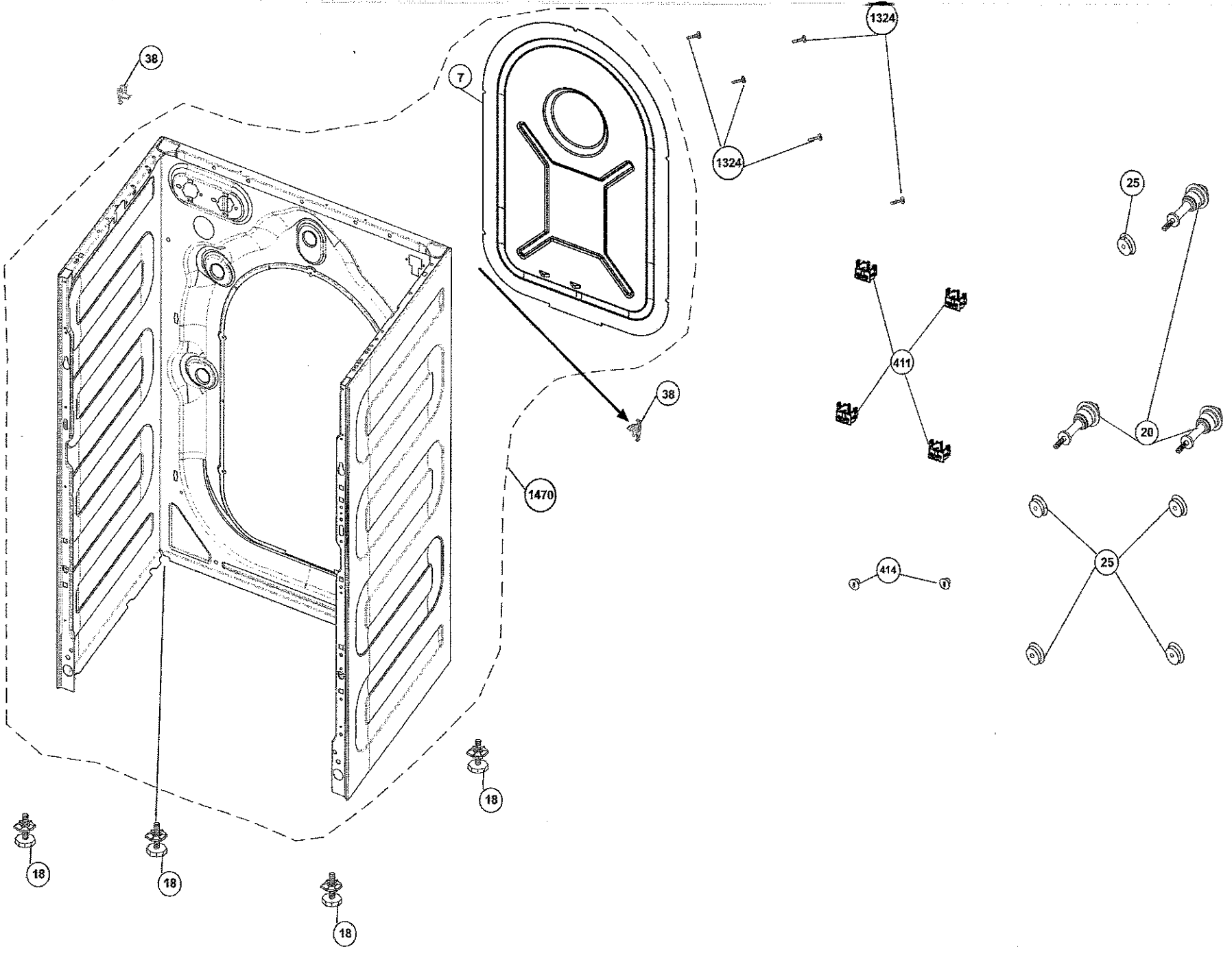
38
7
1324
1324
25
411
38
20
1470
414
25
18
18
18