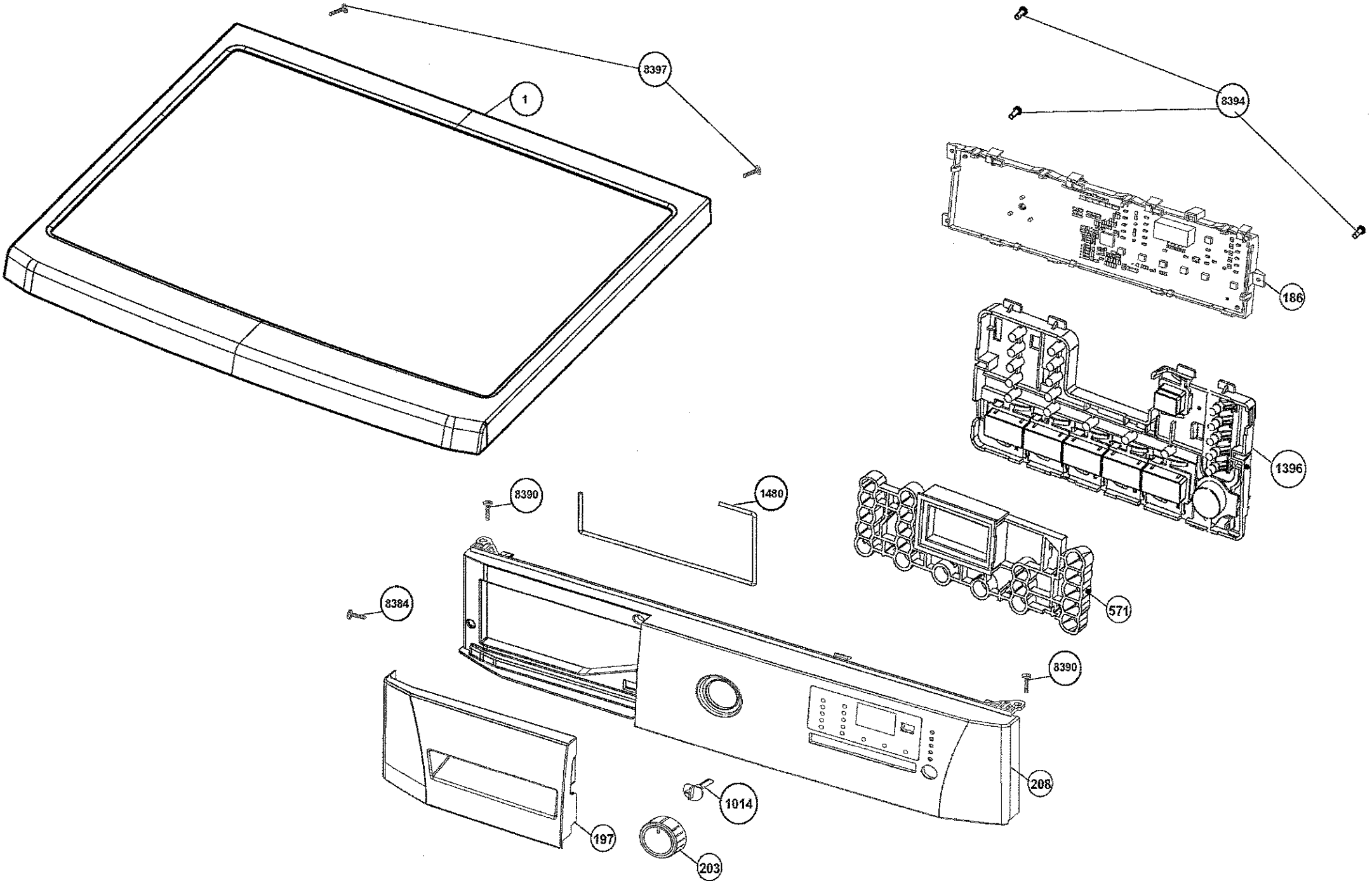
8397
1
8394
186
1396
8390
1480
571
8384
8390
208
1014
197
203

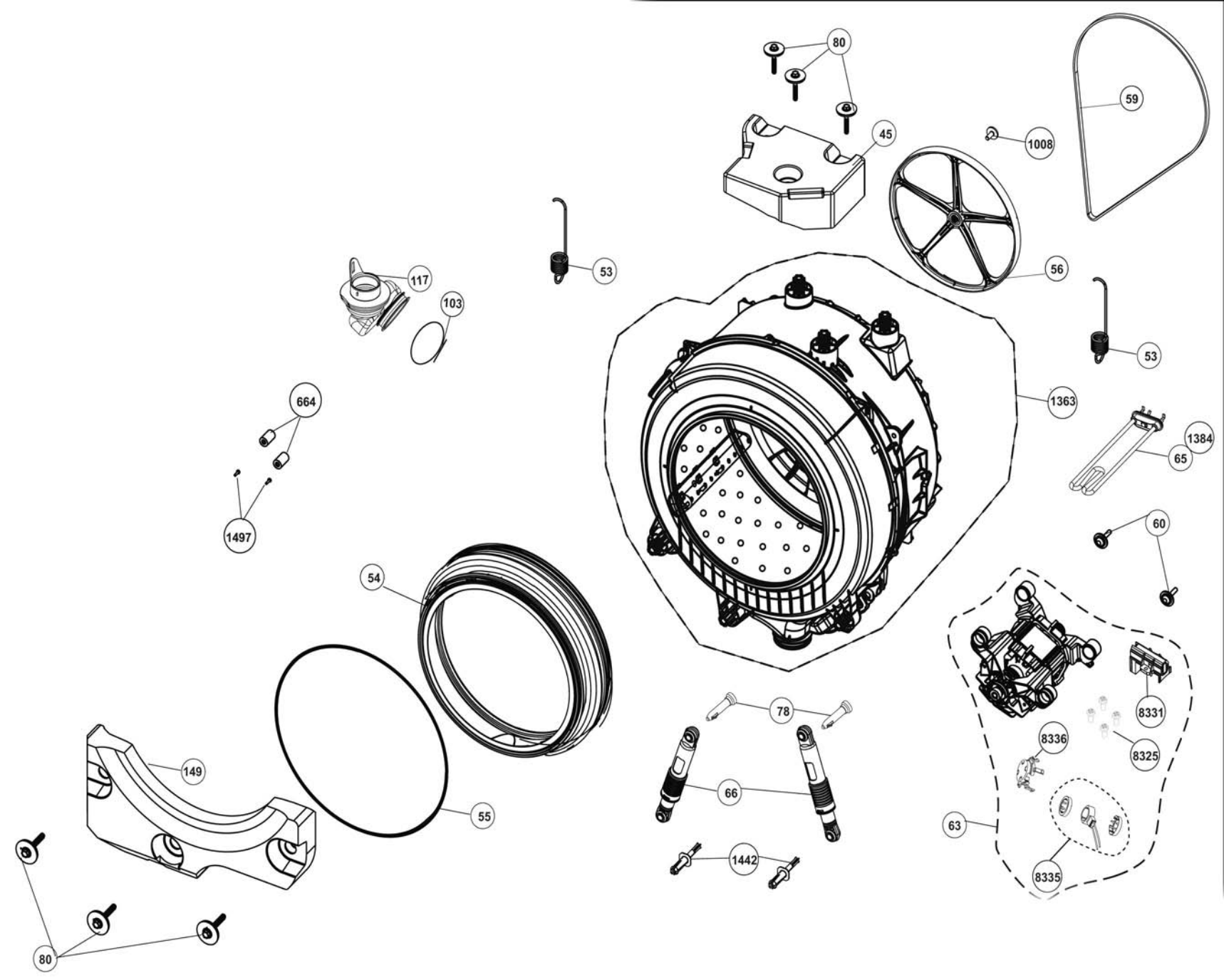
80
45
59
1008
53
56
117
103
53
1363
664
1384
65
1497
60
54
8331
78
8336
8325
149
66
55
63
1442
8335
80

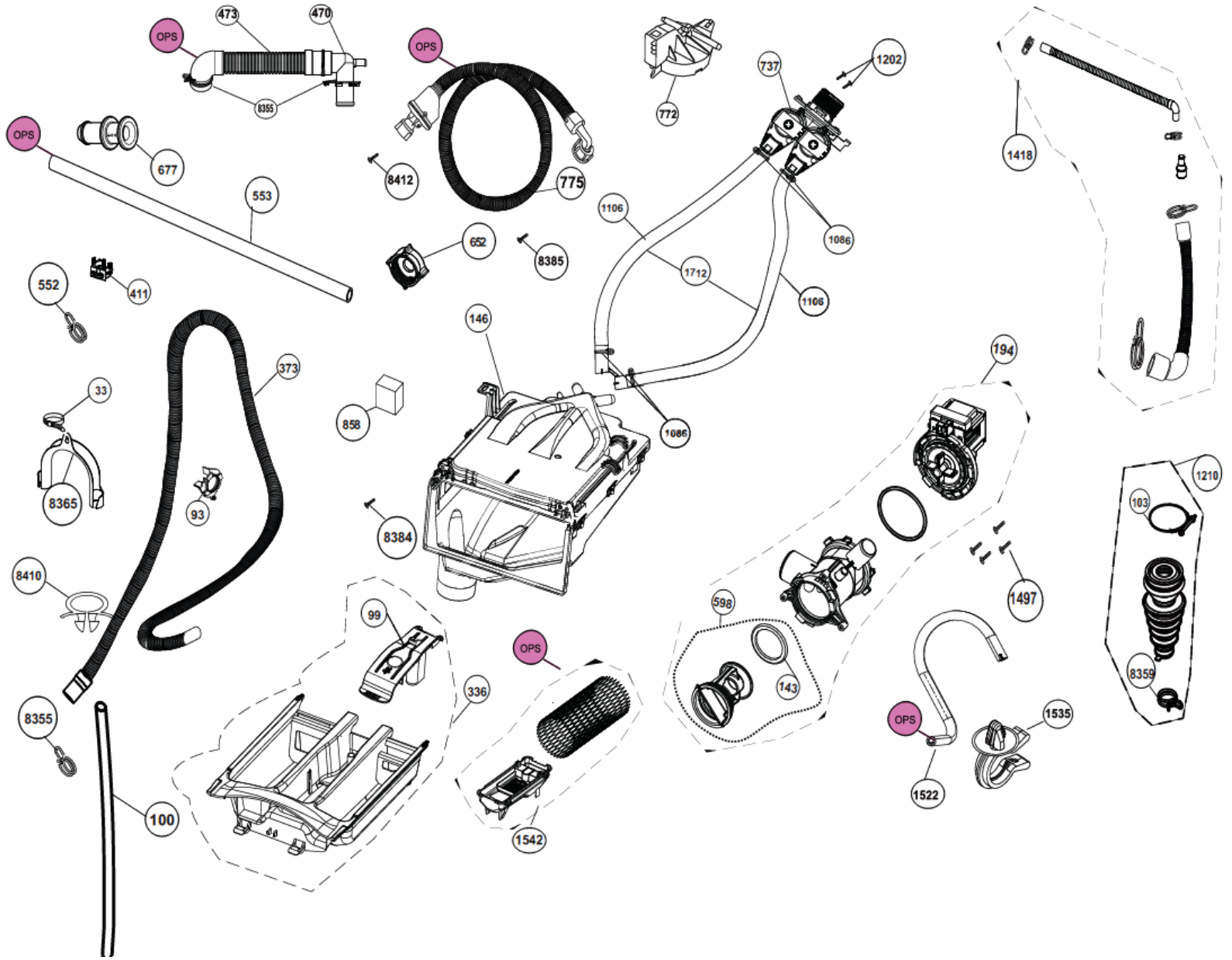

OPS
473
470
8355
OPS
772
737
1202
1418
OPS
677
8412
775
553
1106
1086
652
8385
1712
1106
552
411
146
373
194
33
858
1086
1210
8365
93
8384
103
8410
1497
99
598
OPS
336
143
8359
8355
OPS
1535
1522
100
1542

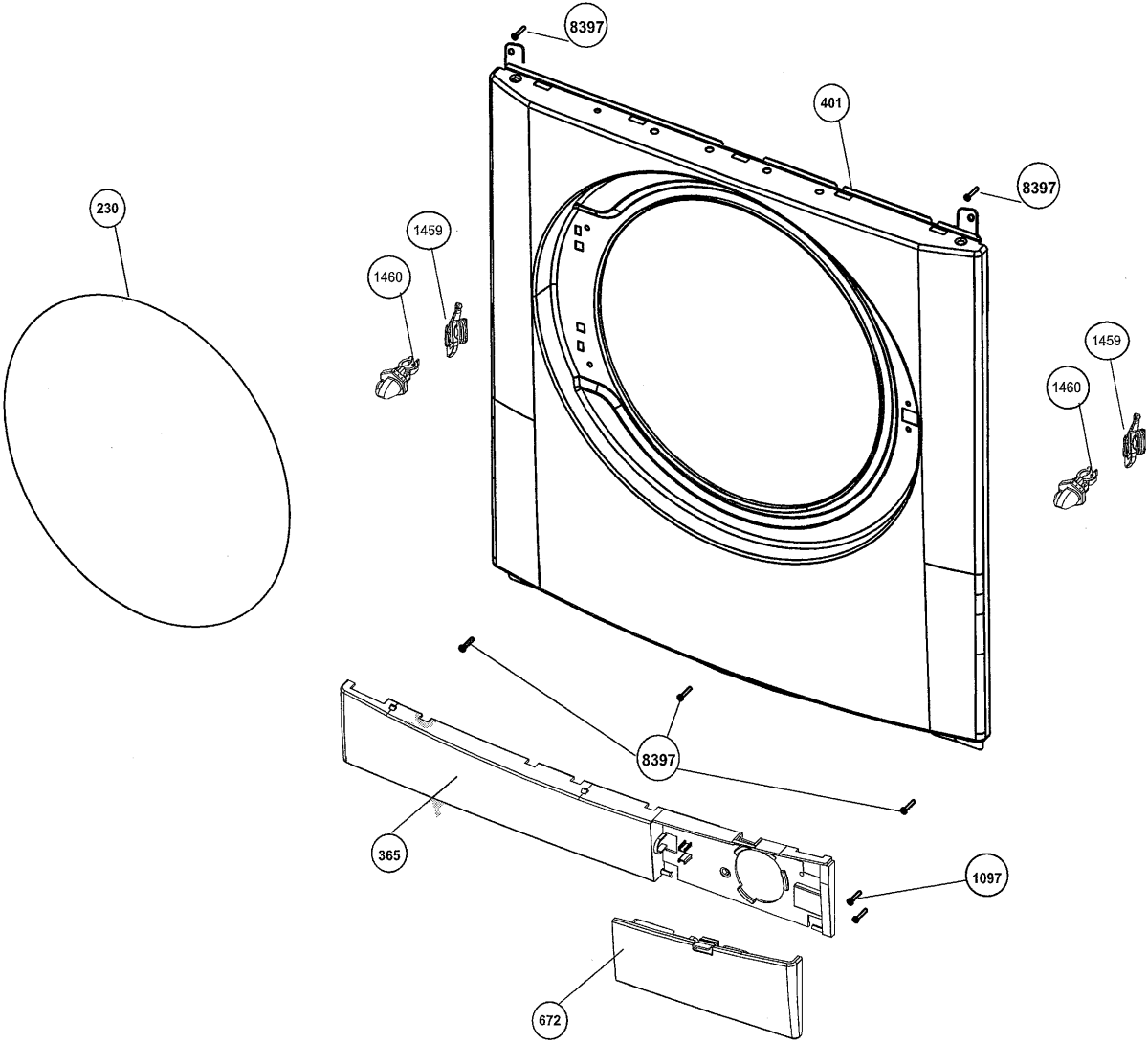
8397
401
8397
230
1459
1460
1459
1460
8397
365
1097
672

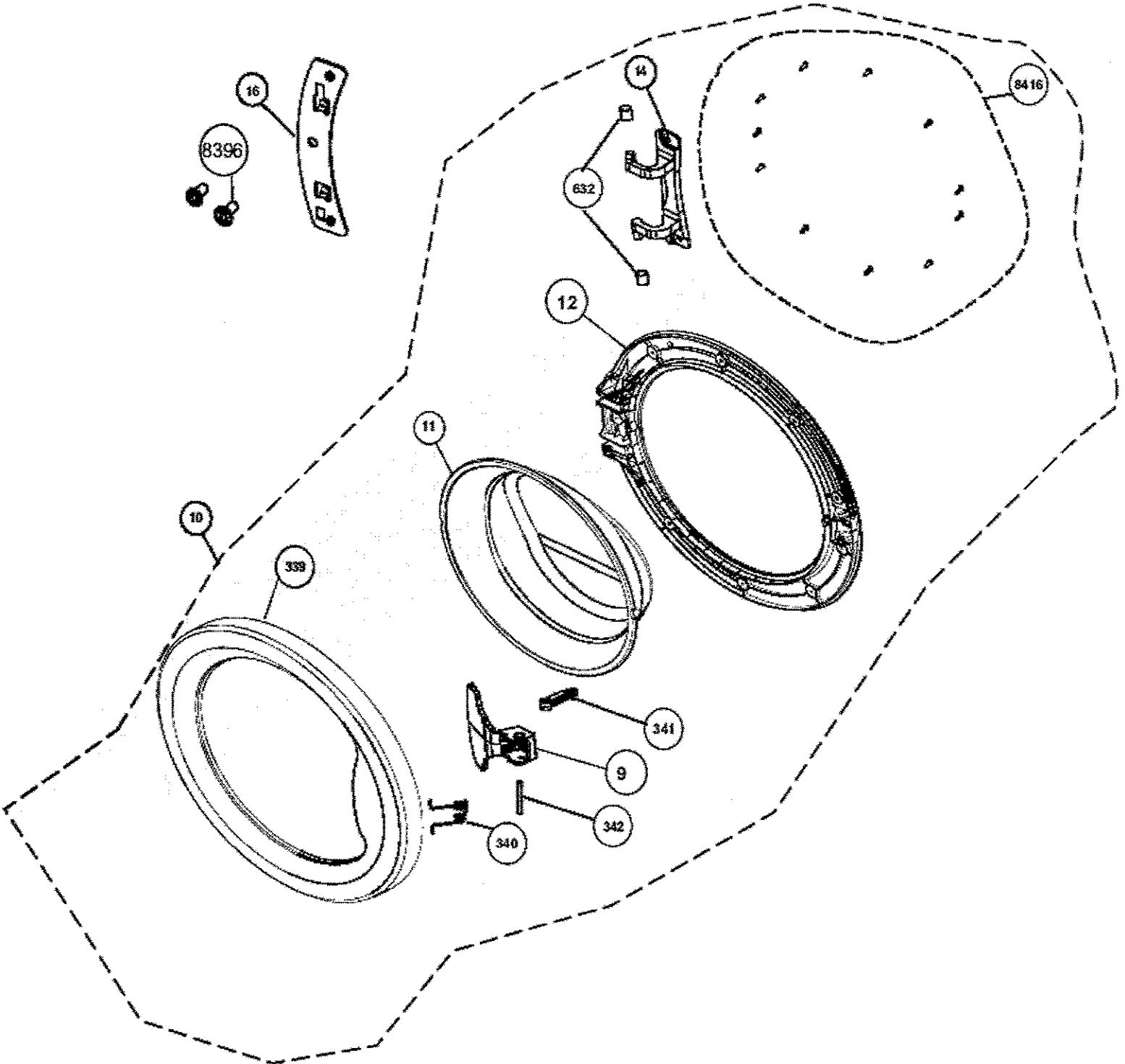
16
8396
14
632
8416
12
11
10
339
341
9
342
340

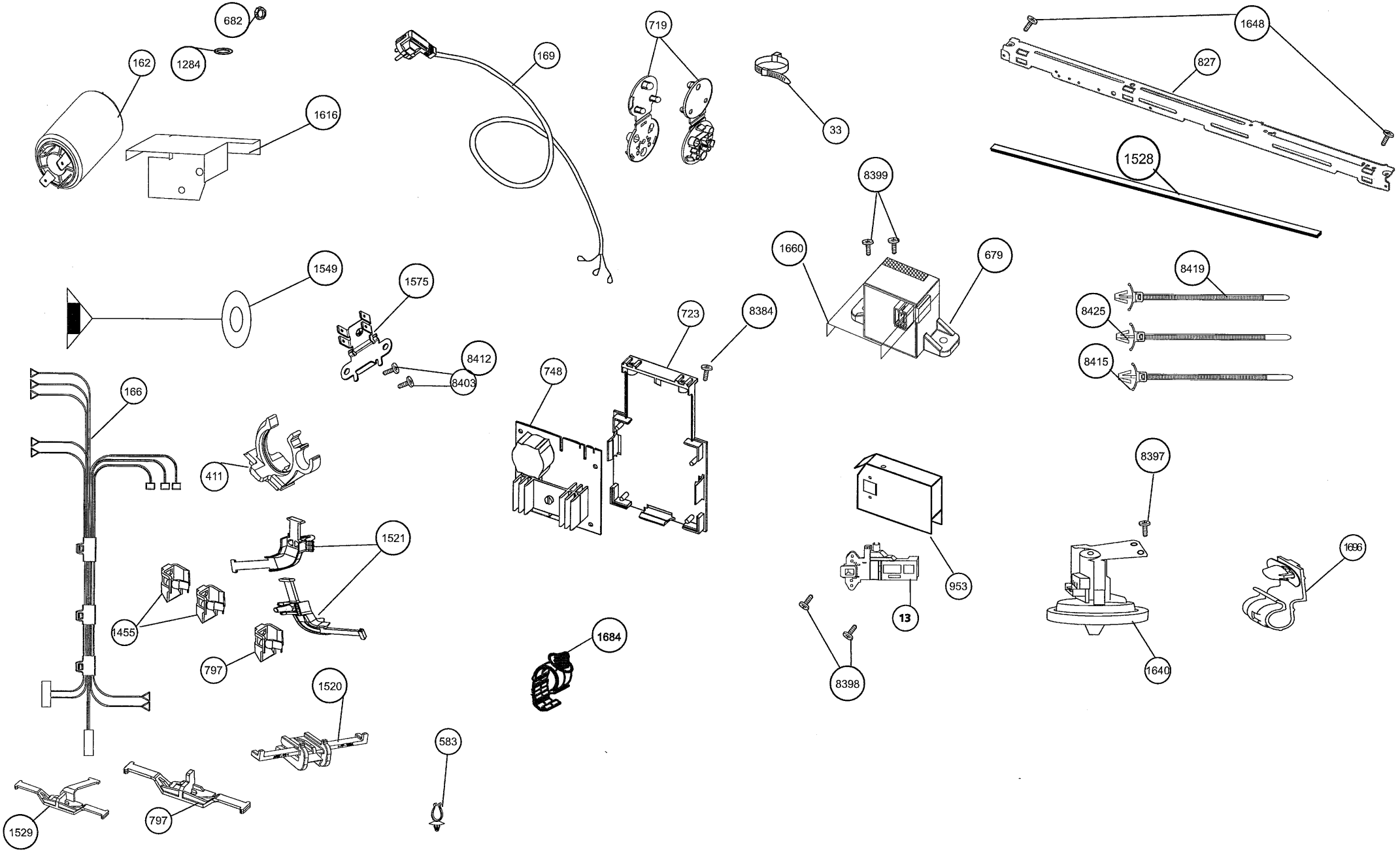
682
162
1284
1616
169
719
33
1648
827
1528
8399
1660
679
1549
1575
8412
8403
723
8384
748
8419
8425
8415
166
411
1521
1455
797
1520
1684
953
13
8398
8397
1640
1696
583
1529
797

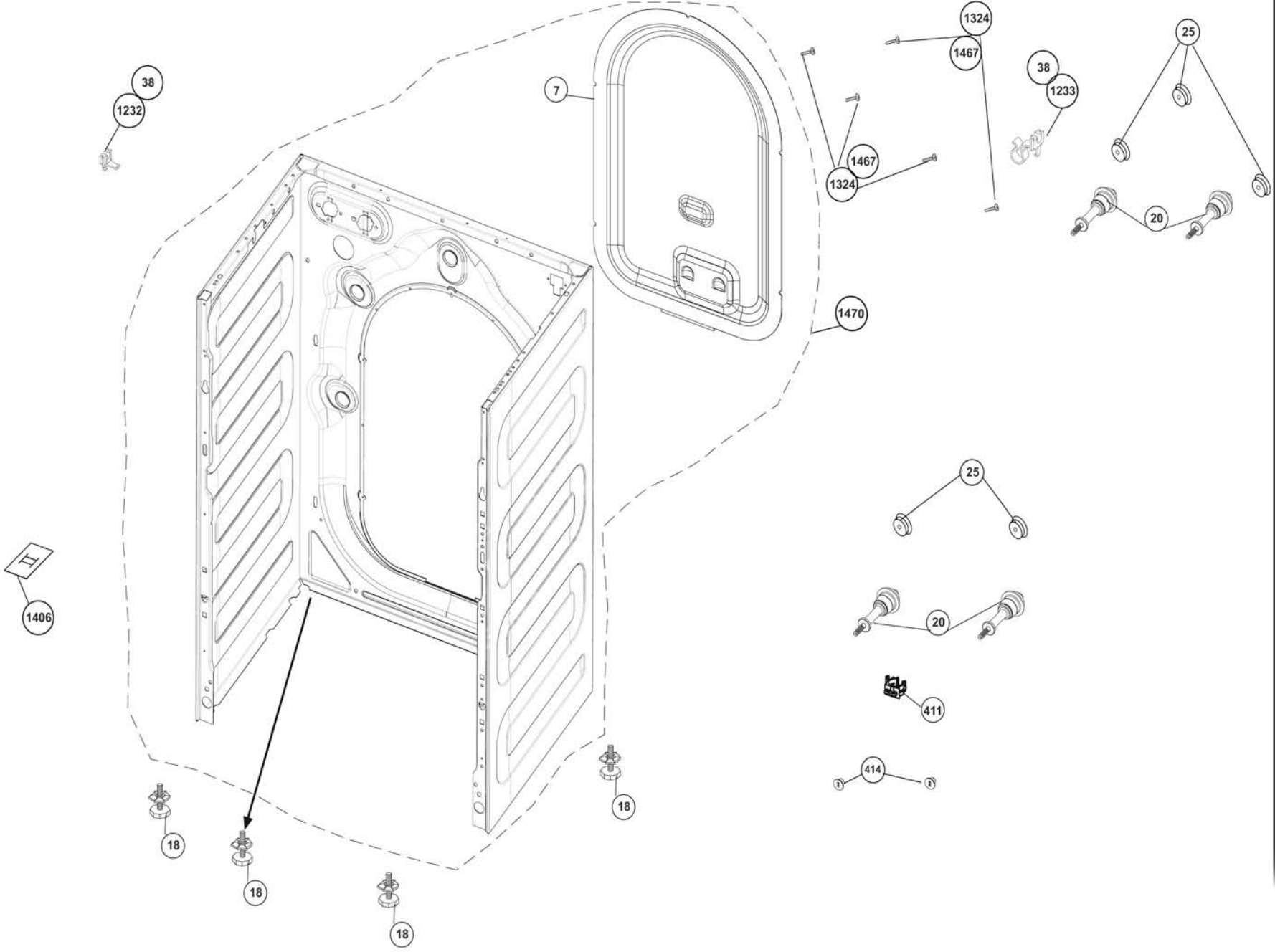
38
1232
7
1324
1467
38
1233
25
1467
1324
20
1470
25
1406
20
411
414
18
18
18
18