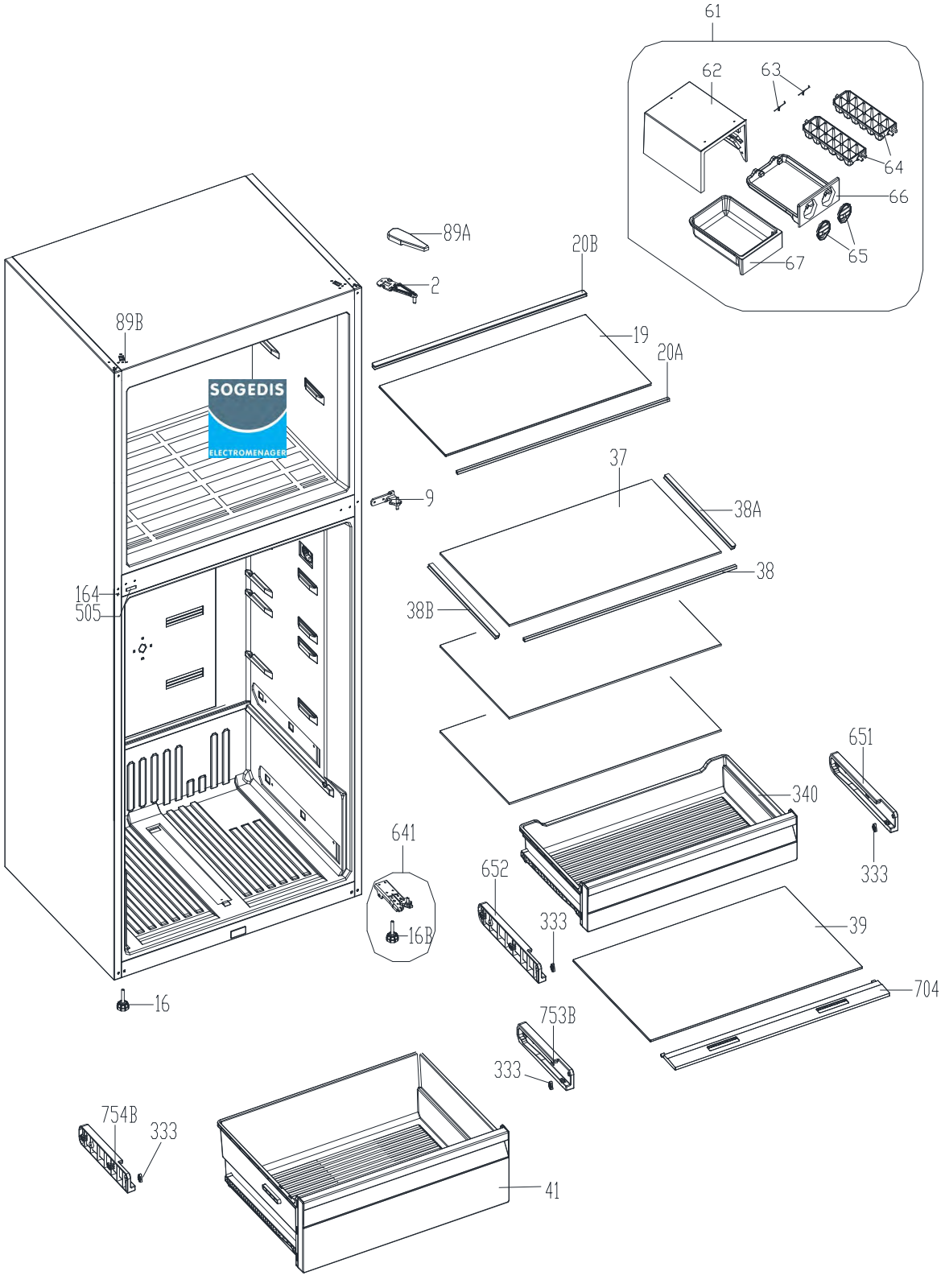
61
62
63
64
66
65
67
89A
2
20B
19
20A
89B
9
37
38A
38
38B
164
505
651
340
333
641
652
333
39
16B
704
16
753B
333
754B
333
41

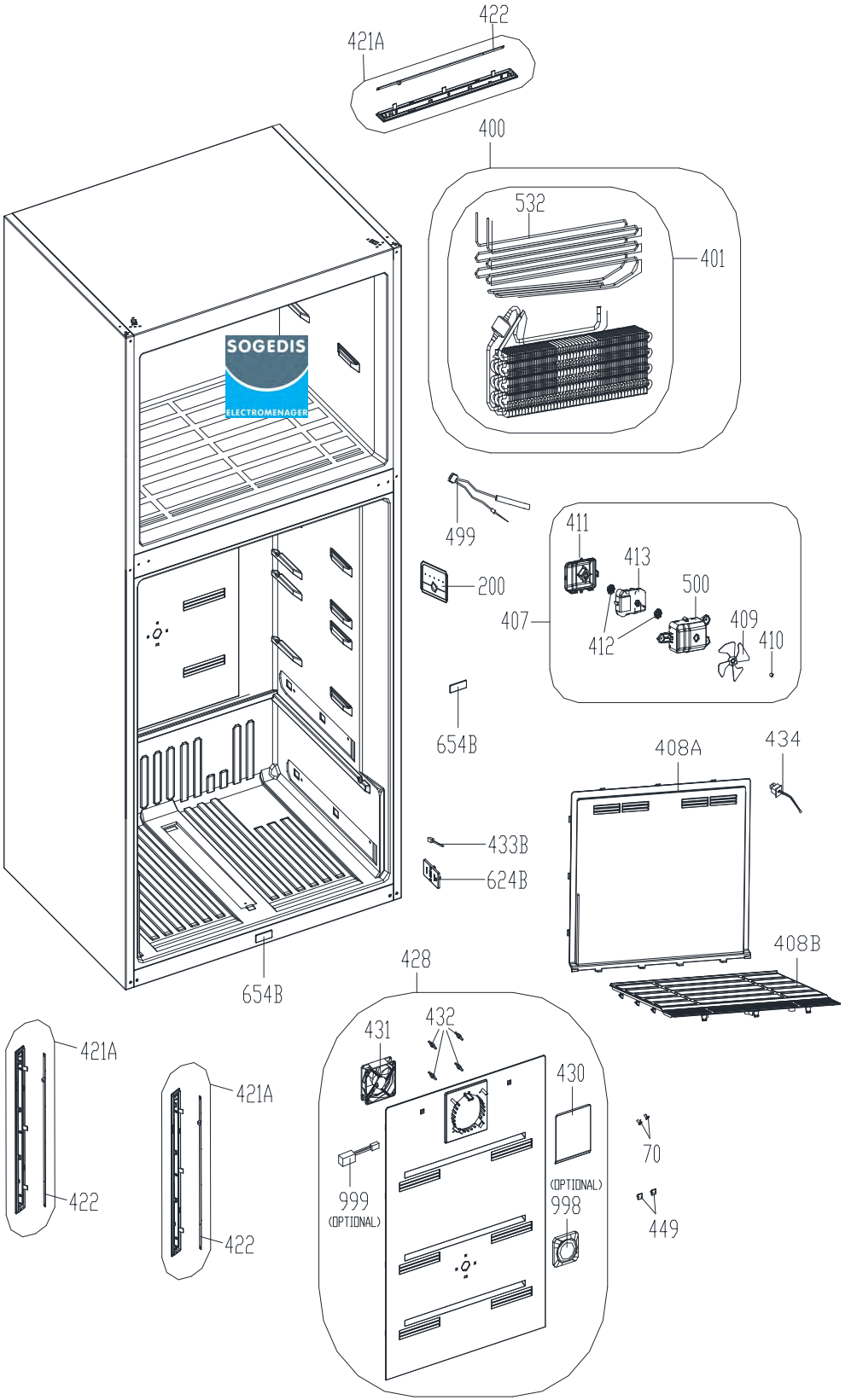
422
421A
400
532
401
499
411
413
200
500
407
409
412
410
654B
408A
434
433B
624B
408B
654B
428
431
432
421A
421A
430
70
999
(OPTIONAL)
(OPTIONAL)
998
449
422
422

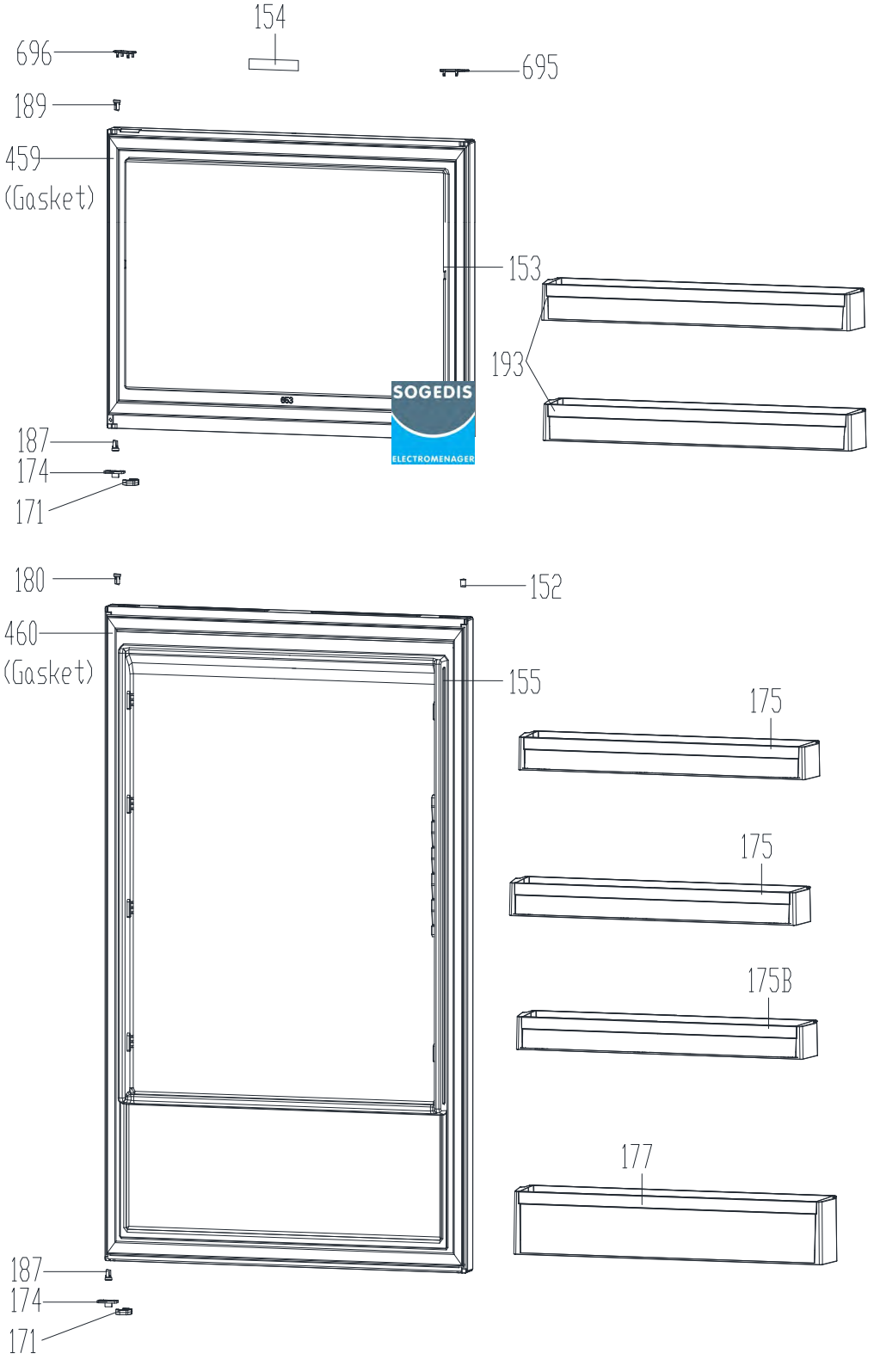

SOGEDIS
ELECTROMENAGER

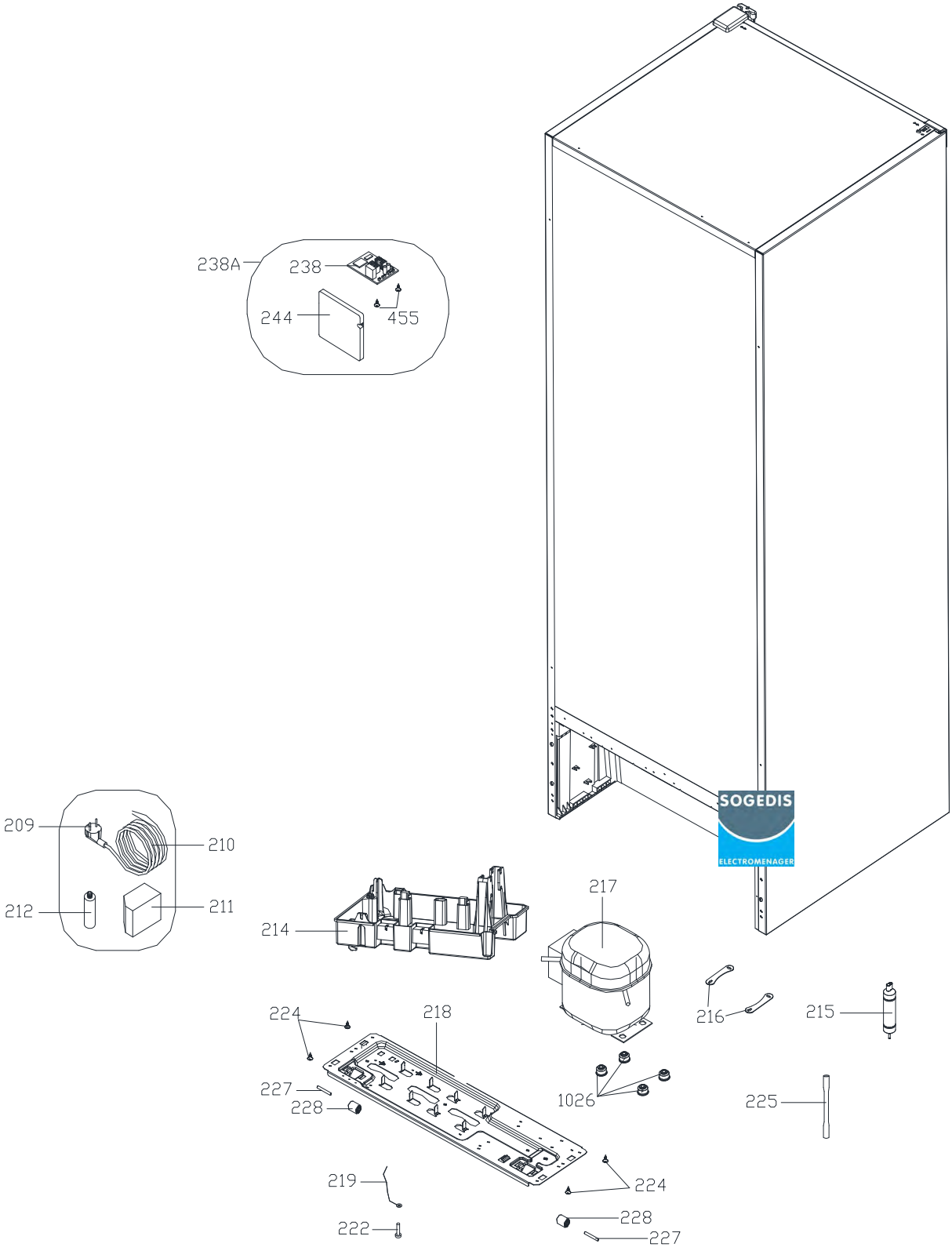
238A
238
244
455
209
210
212
211
214
217
224
218
227
228
1026
216
215
225
219
224
222
228
227
SOGEDIS
ELECTROMENAGER