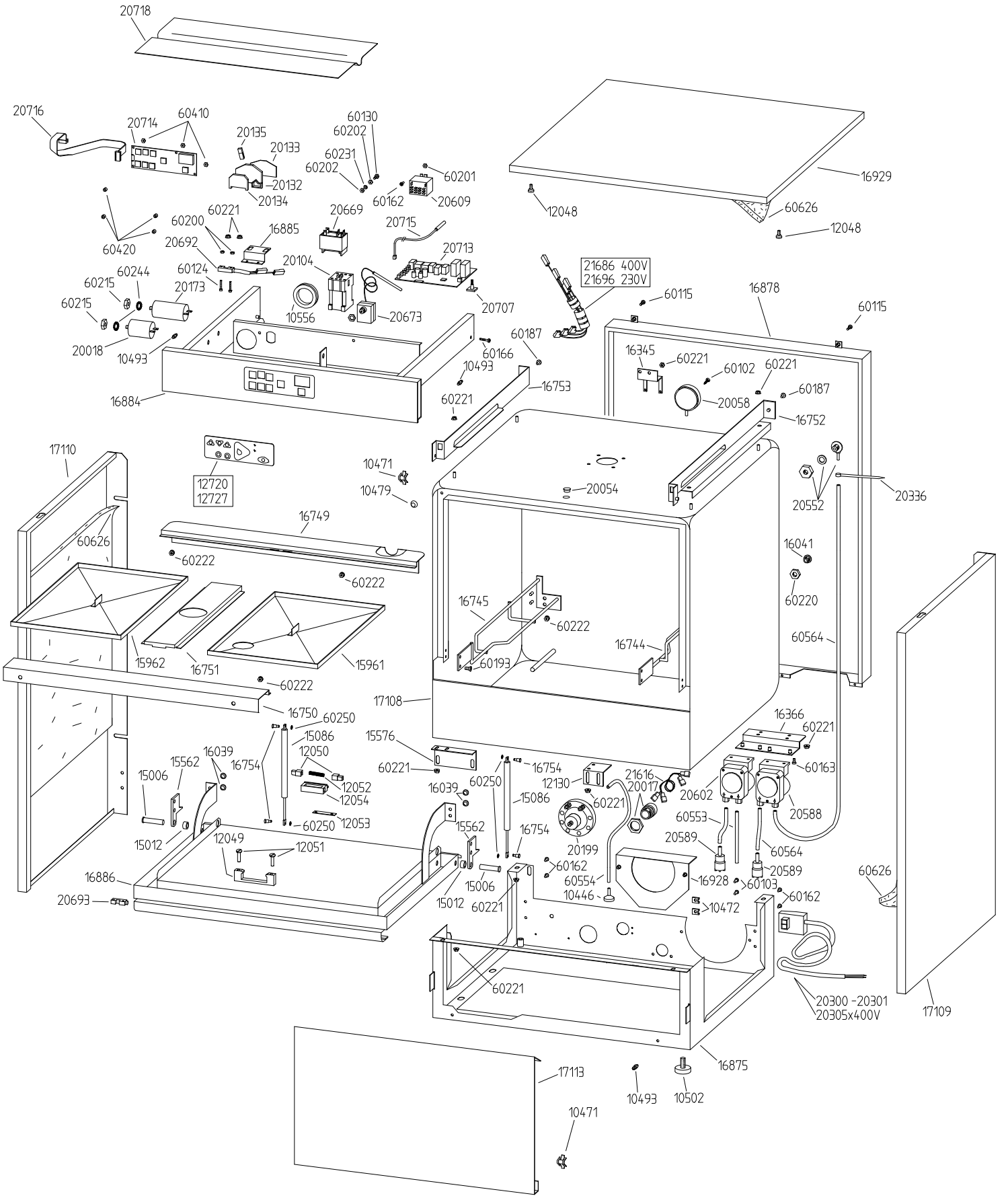
20718
20716
20714
60410
20135
20133
60130
60202
60231
60202
20132
20134
60201
60162
20609
16929
12048
60626
12048
60420
60221
60200
16885
20692
20669
20715
20713
60124
20104
60244
60215
20173
60215
10556
20673
20707
21686 400V
21696 230V
60115
16878
60115
20018
10493
60187
60166
10493
16345
60221
60102
60221
60187
16884
16753
60221
20058
16752
17110
12720
12727
10471
10479
20054
20552
20336
16749
60626
60222
60222
16041
60220
16745
60222
16744
60564
15962
16751
15961
60193
60222
17108
16750
60250
16366
60221
15086
15576
12050
16039
15562
16754
60221
16754
60163
12130
21616
20017
60250
15086
20602
15006
12052
12054
60221
20588
60553
12053
60250
15562
16754
20589
15012
12049
12051
20199
60564
60162
20589
16886
15006
60554
16928
60626
60103
20693
15012
60221
10446
60162
10472
60221
20300 -20301
20305x400V
17109
16875
17113
10493
10502
10471

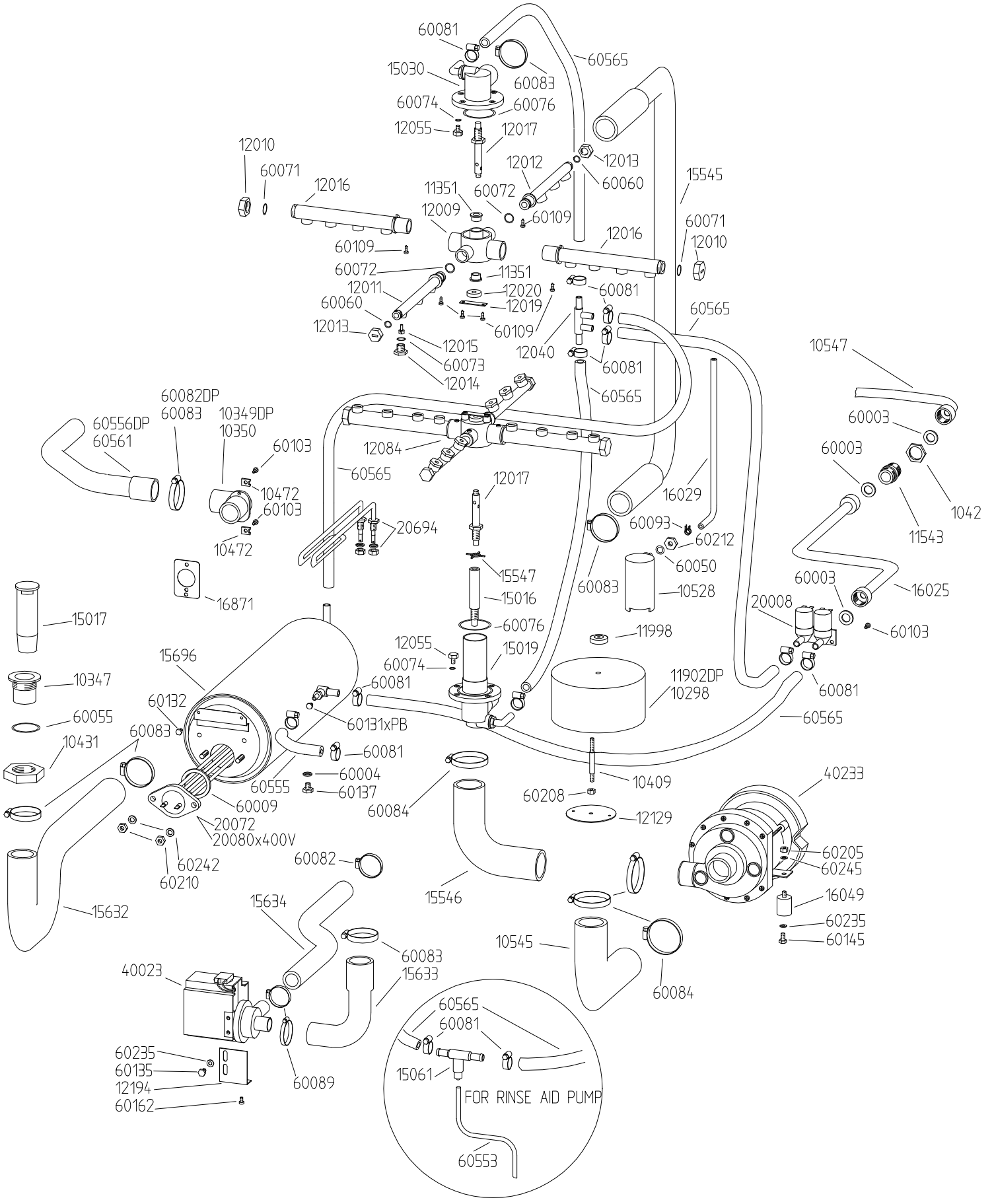
60081
60565
15030
60083
60074
60076
12055
12017
12010
60071
12016
12012
12013
60060
15545
11351
60072
60109
12009
60071
12010
60109
12016
60072
11351
12011
12020
60081
60060
12019
60565
12013
60109
12015
12040
60073
60081
12014
60565
10547
60082DP
60083
10349DP
10350
60556DP
60561
60103
60003
12084
60003
60565
12017
16029
10472
60103
1042
20694
60093
60212
11543
10472
60050
15547
60083
10528
60003
16025
16871
15016
20008
15017
60076
11998
60103
12055
15019
15696
60074
10347
60081
11902DP
10298
60081
60132
60131xPB
60565
60055
60083
10431
60081
60004
60555
60137
10409
40233
60009
60208
60084
12129
20072
20080x400V
60205
60242
60245
60082
60210
15546
16049
15632
15634
60235
60083
10545
60145
15633
40023
60084
60565
60081
60235
60135
15061
12194
60089
60162
FOR RINSE AID PUMP
60553