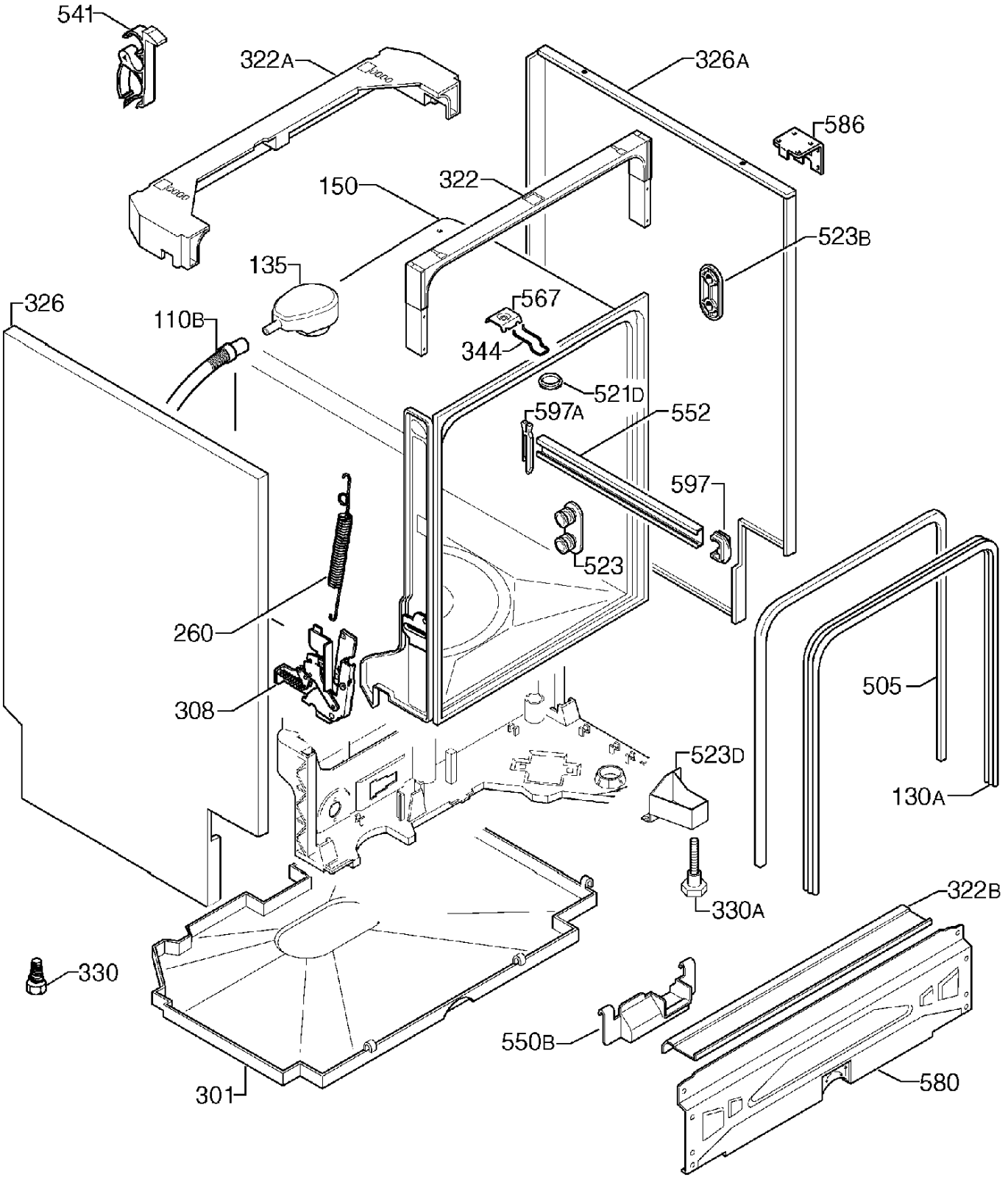
541
322A
326A
586
150
322
523B
135
326
110B
567
344
521D
597A
552
597
523
260
308
505
523D
130A
330A
322B
330
550B
580
301

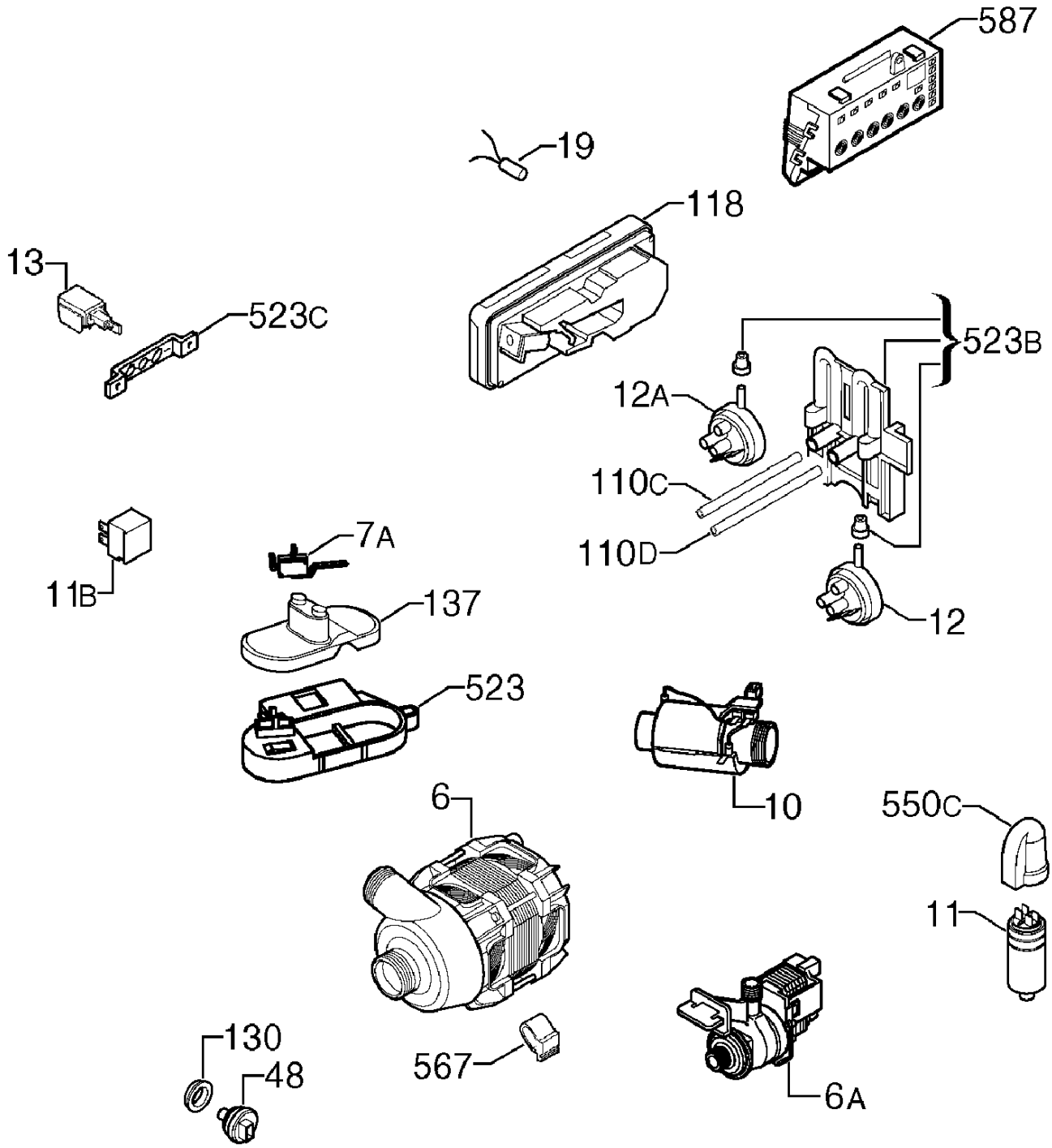
587
19
118
13
523C
523B
12A
110C
110D
11B
7A
137
12
523
10
6
550C
11
130
48
567
6A

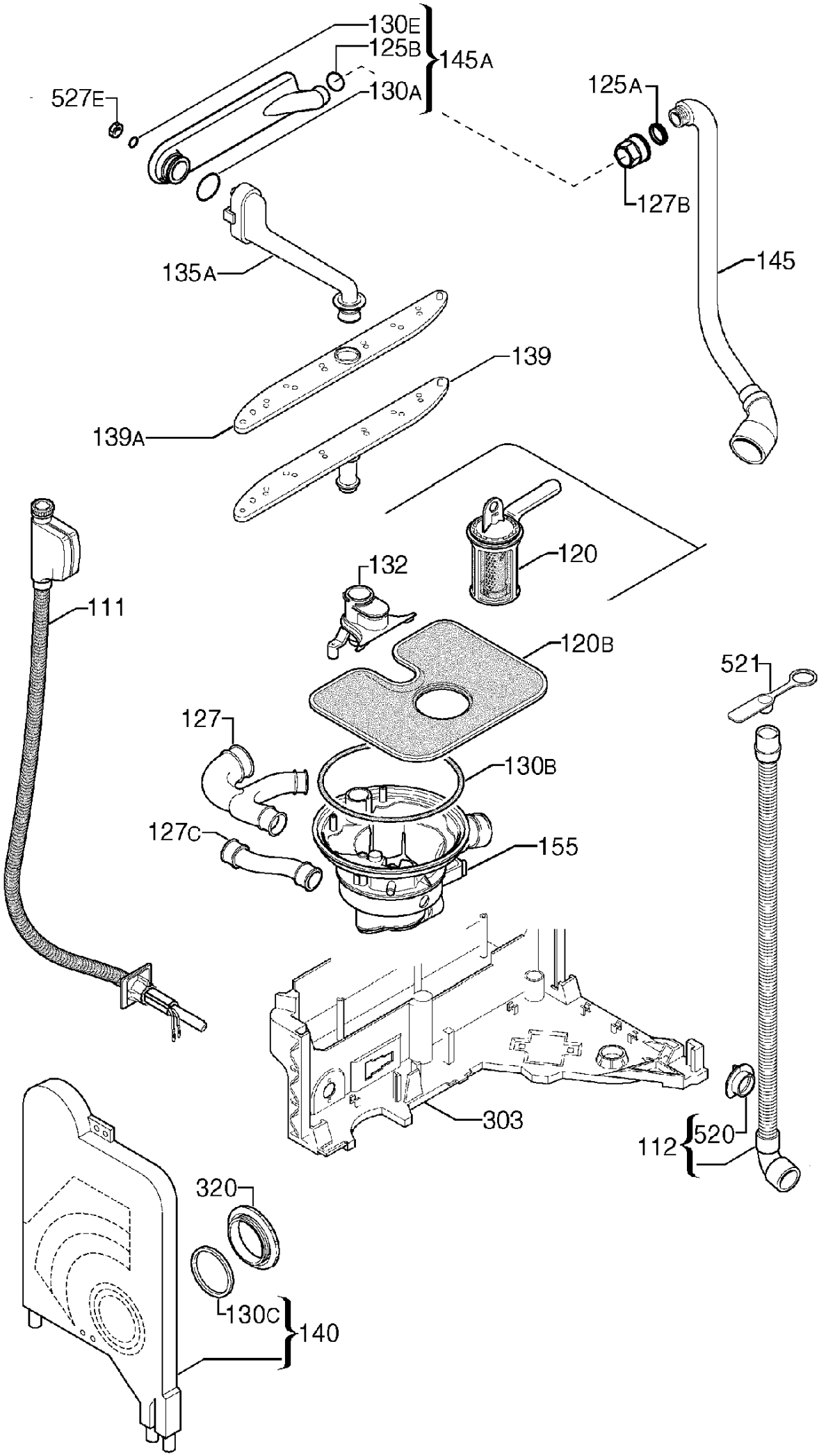
130E
125B
145A
130A
527E
125A
127B
145
135A
139
139A
120
132
111
120B
521
127
130B
127C
155
303
112
520
320
130C
140

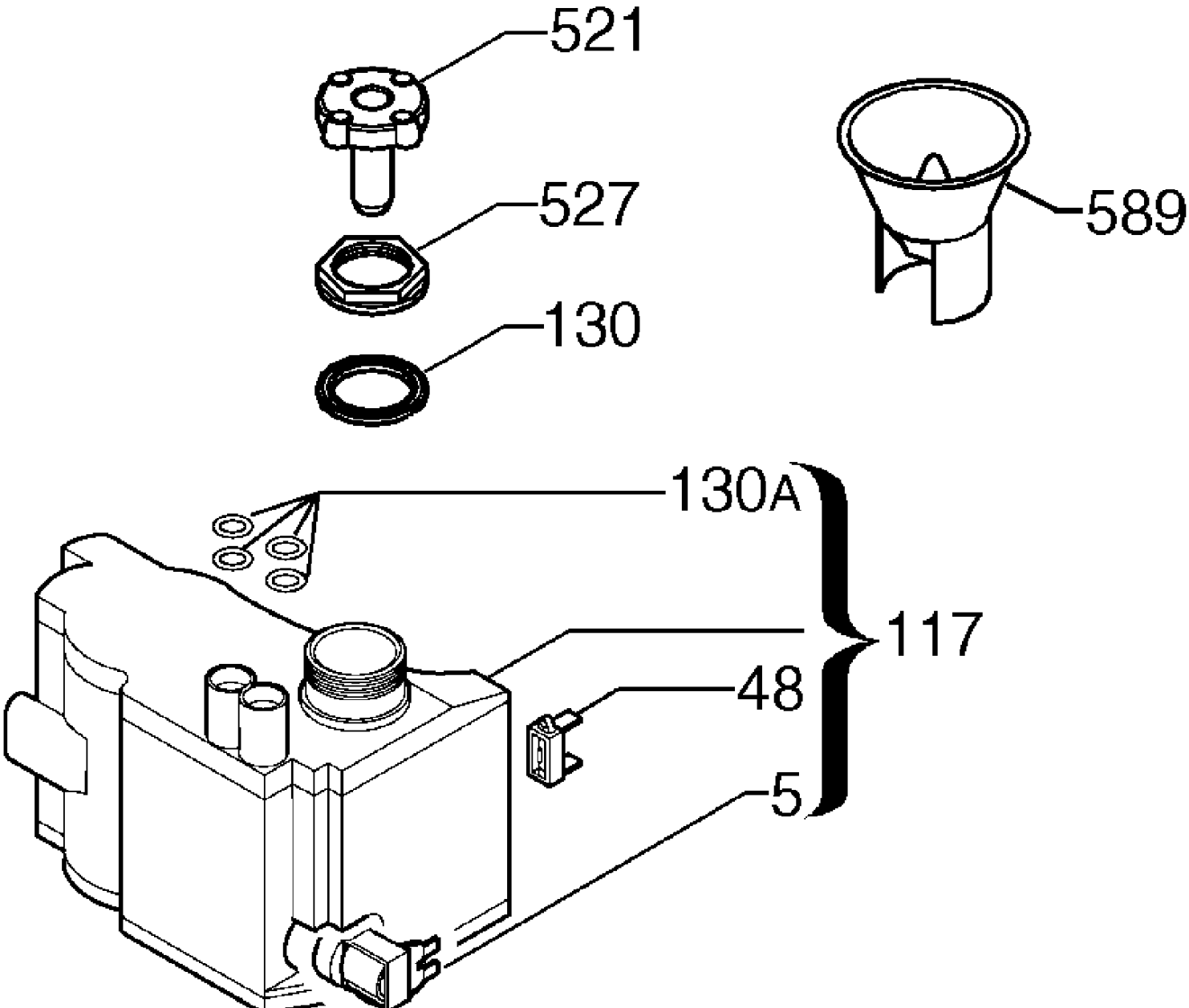
521
527
130
589
130A
117
48
5

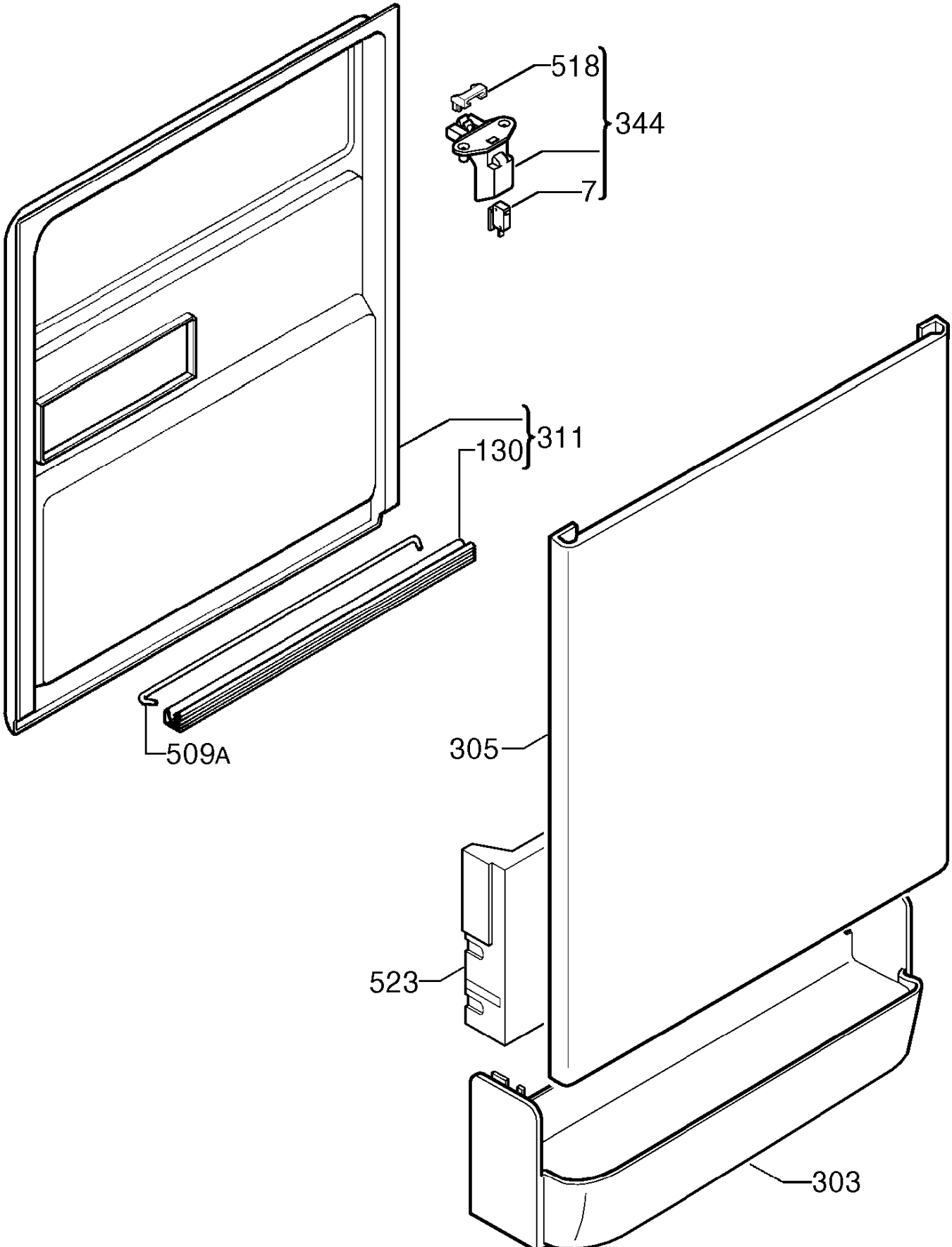
518
344
7
311
130
509A
305
523
303

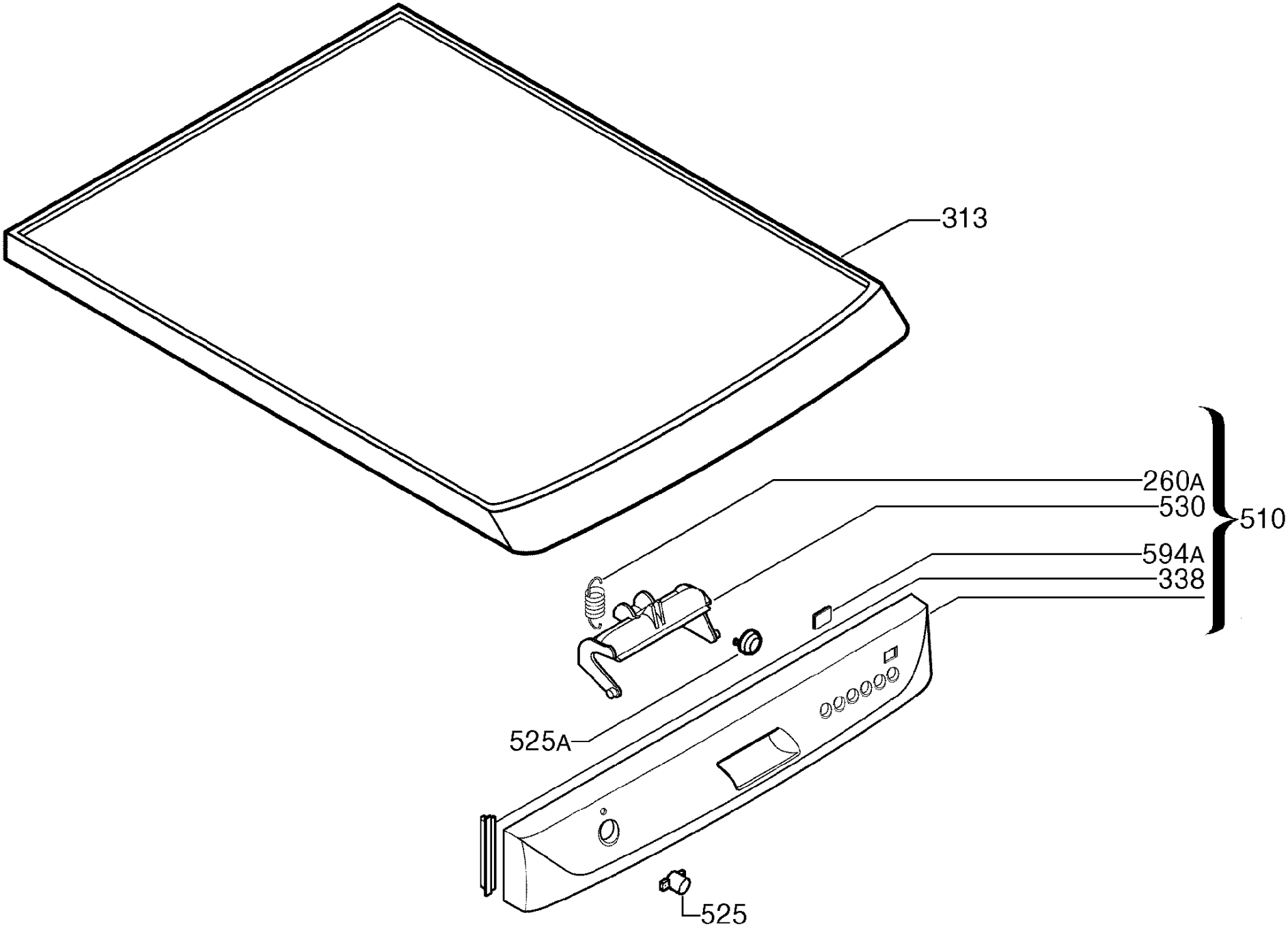
313
260A
530
510
594A
338
525A
525

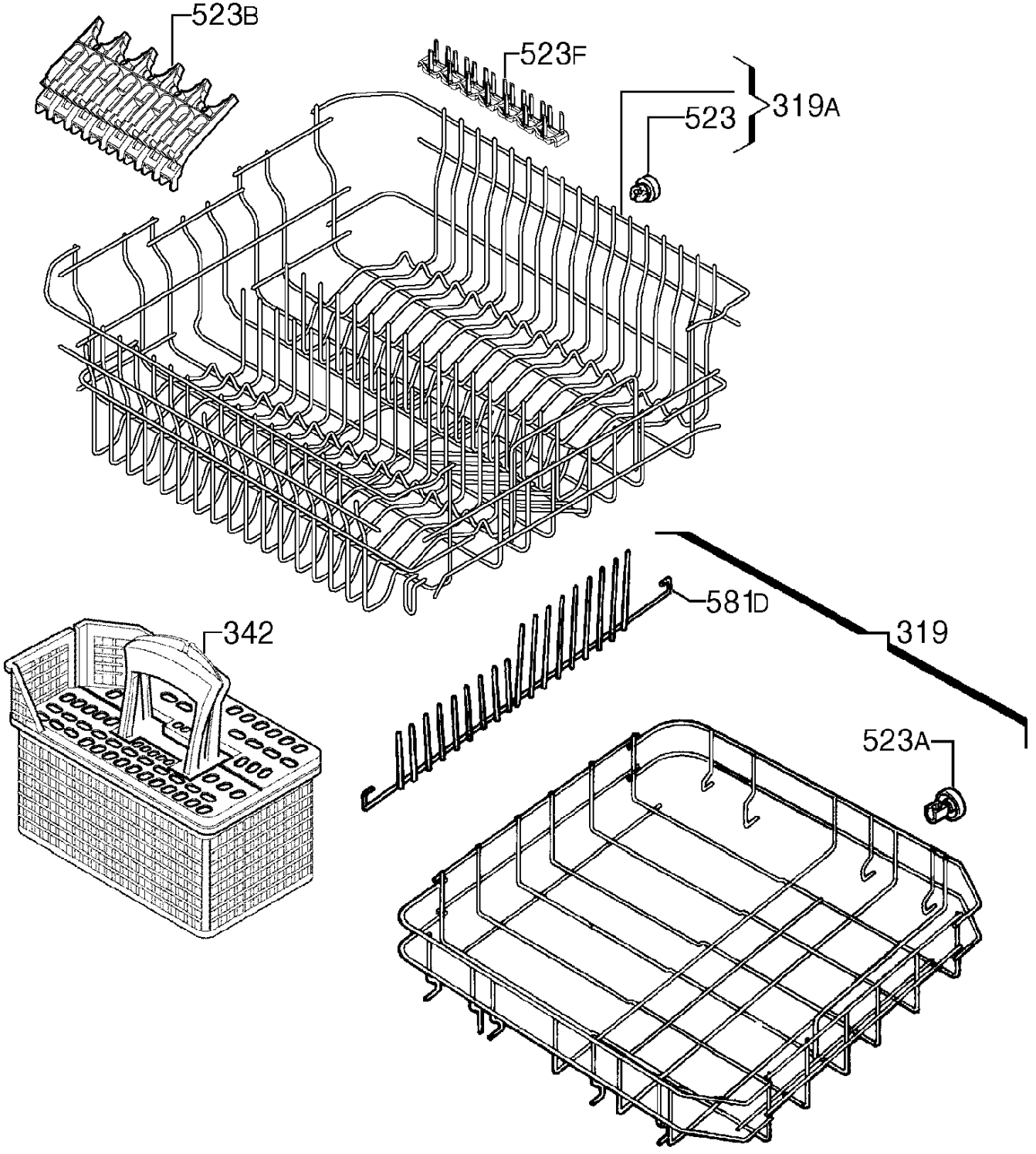
523B
523F
319A
523
581D
319
342
523A