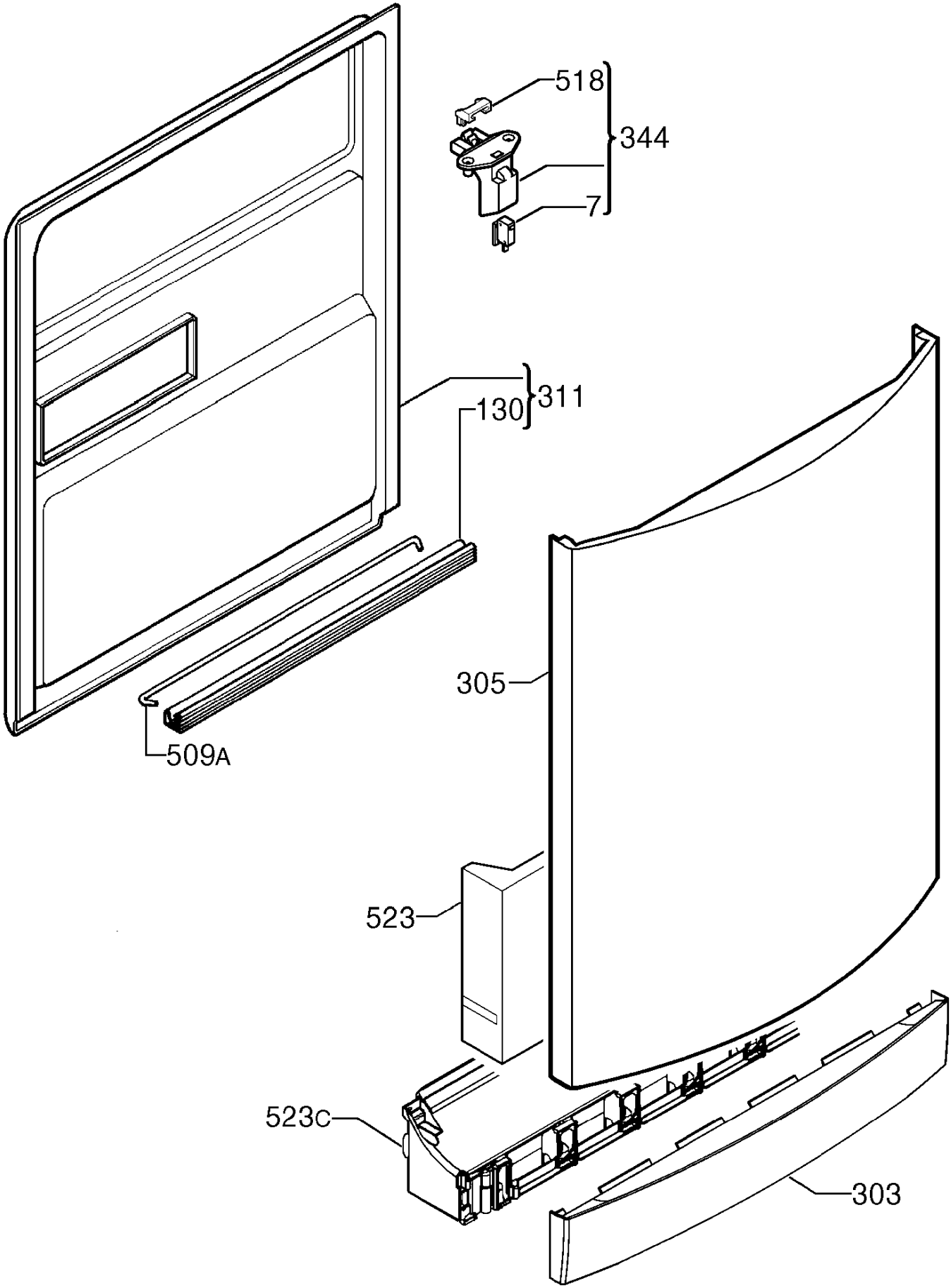
518
344
7
311
130
305
509A
523
523C
303

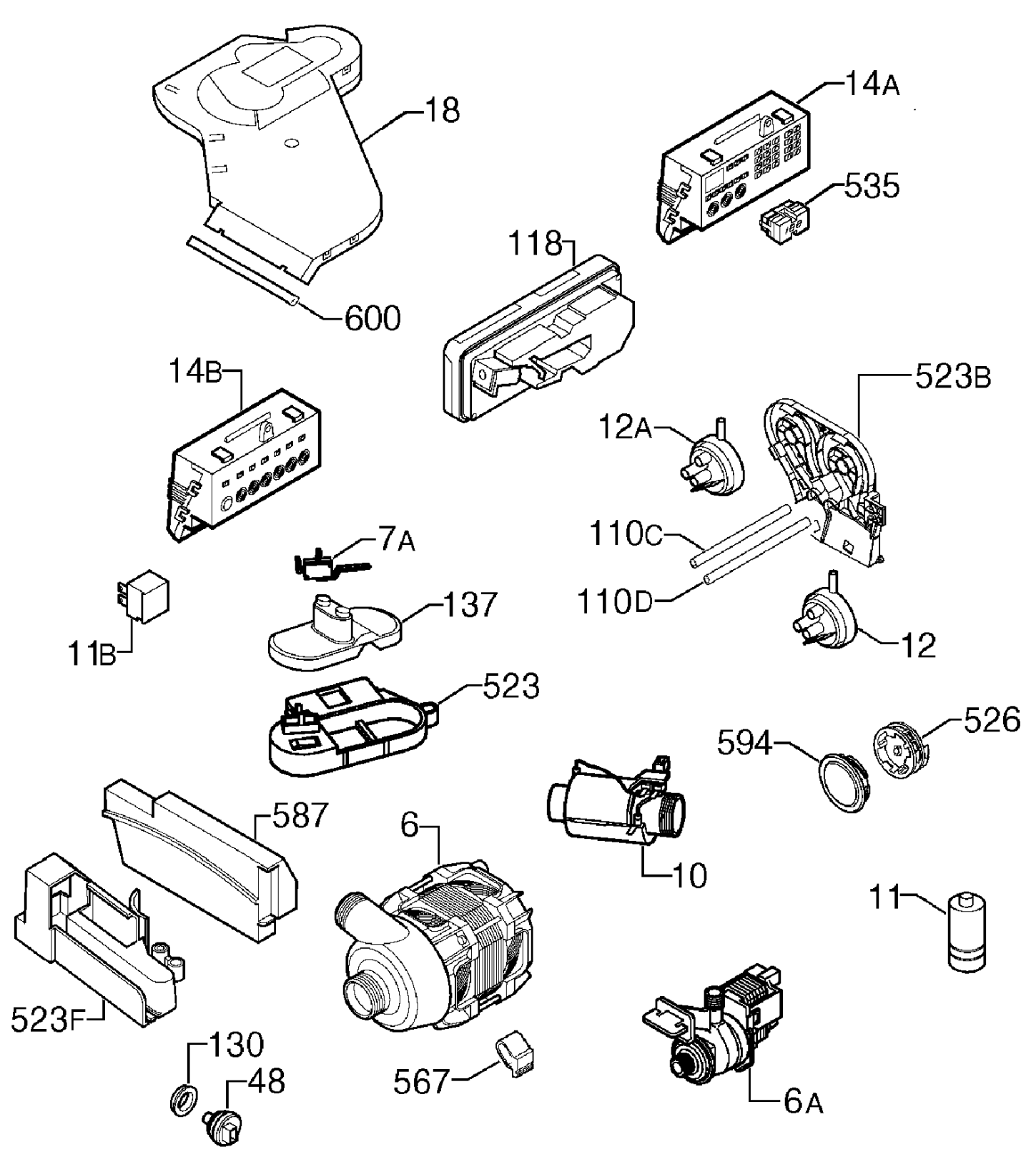
18
14A
535
118
600
14B
523B
12A
110C
7A
110D
137
11B
12
523
526
594
587
6
10
11
523F
130
48
567
6A

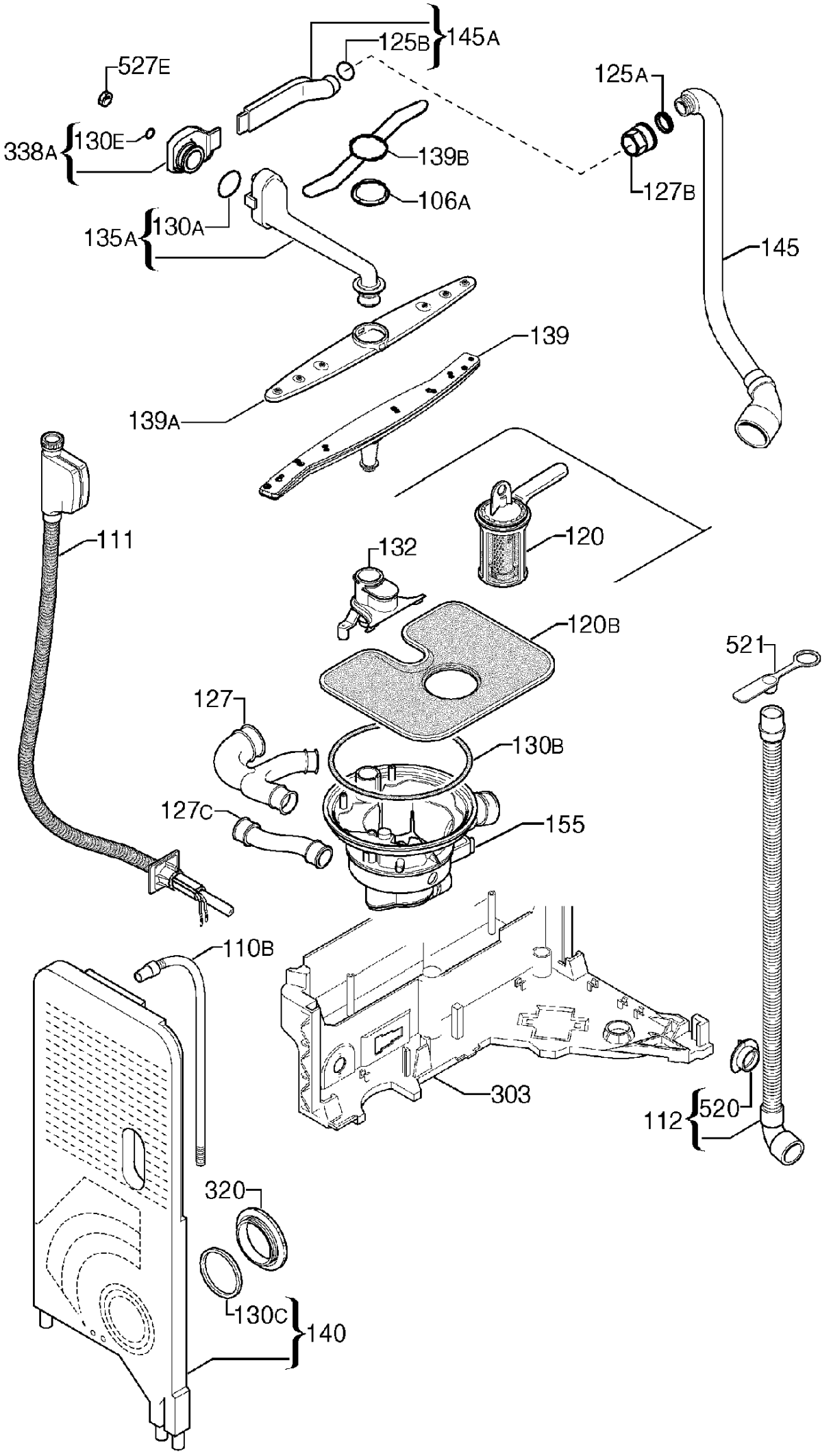
145A
125B
527E
125A
338A
130E
139B
127B
106A
135A
130A
145
139
139A
111
120
132
120B
521
127
130B
127C
155
110B
303
112
520
320
130C
140

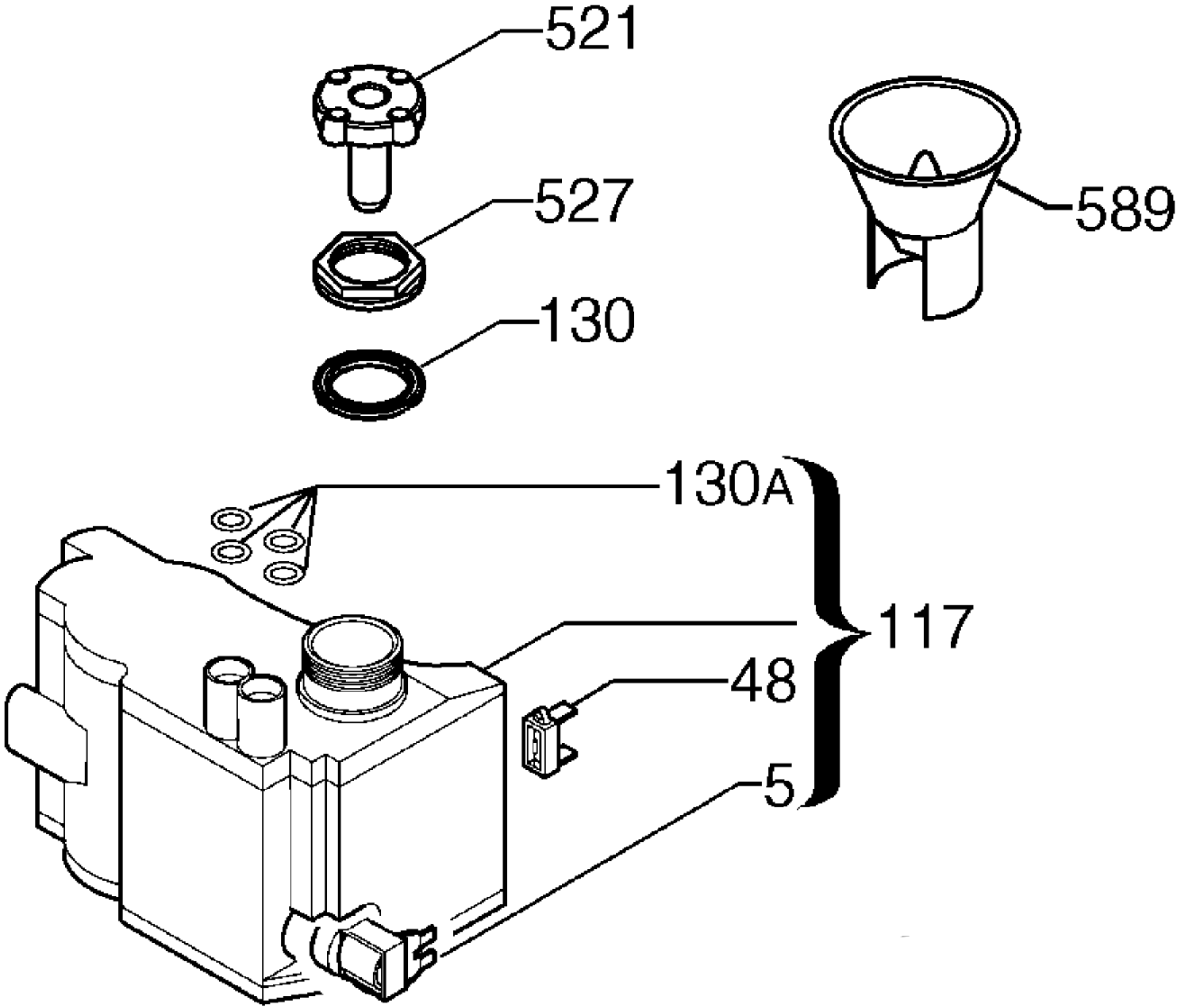
521
527
130
589
130A
117
48
5

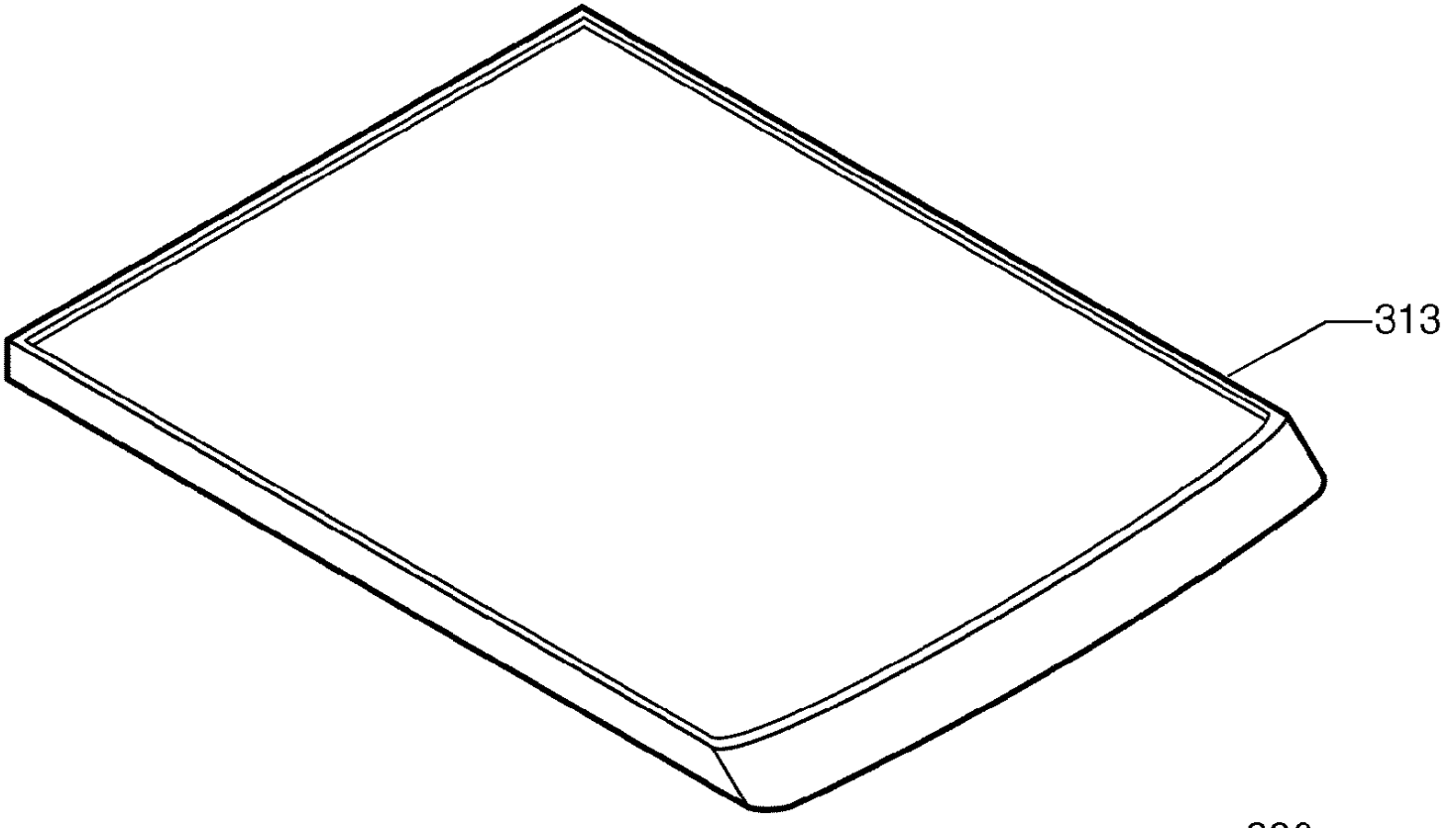
313

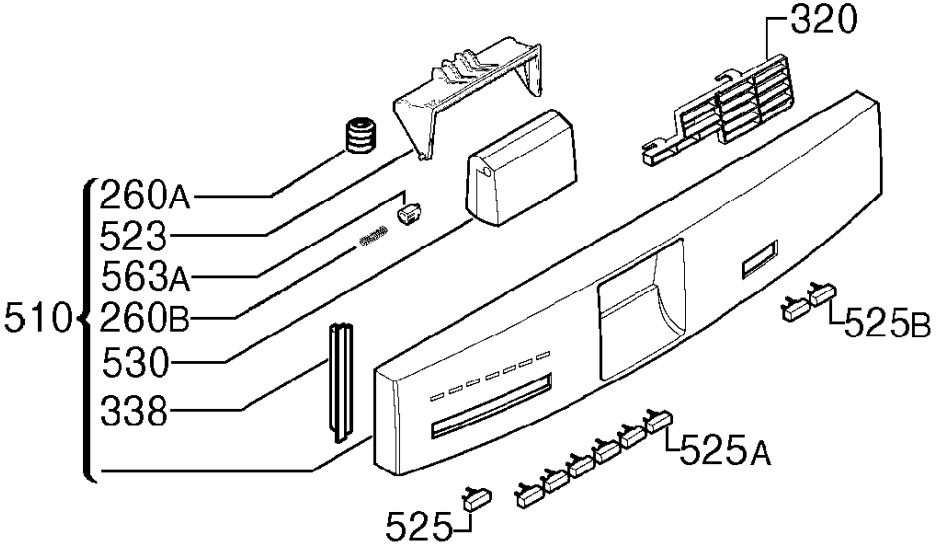
320
260A
523
563A
510
260B
530
338
525B
525A
525

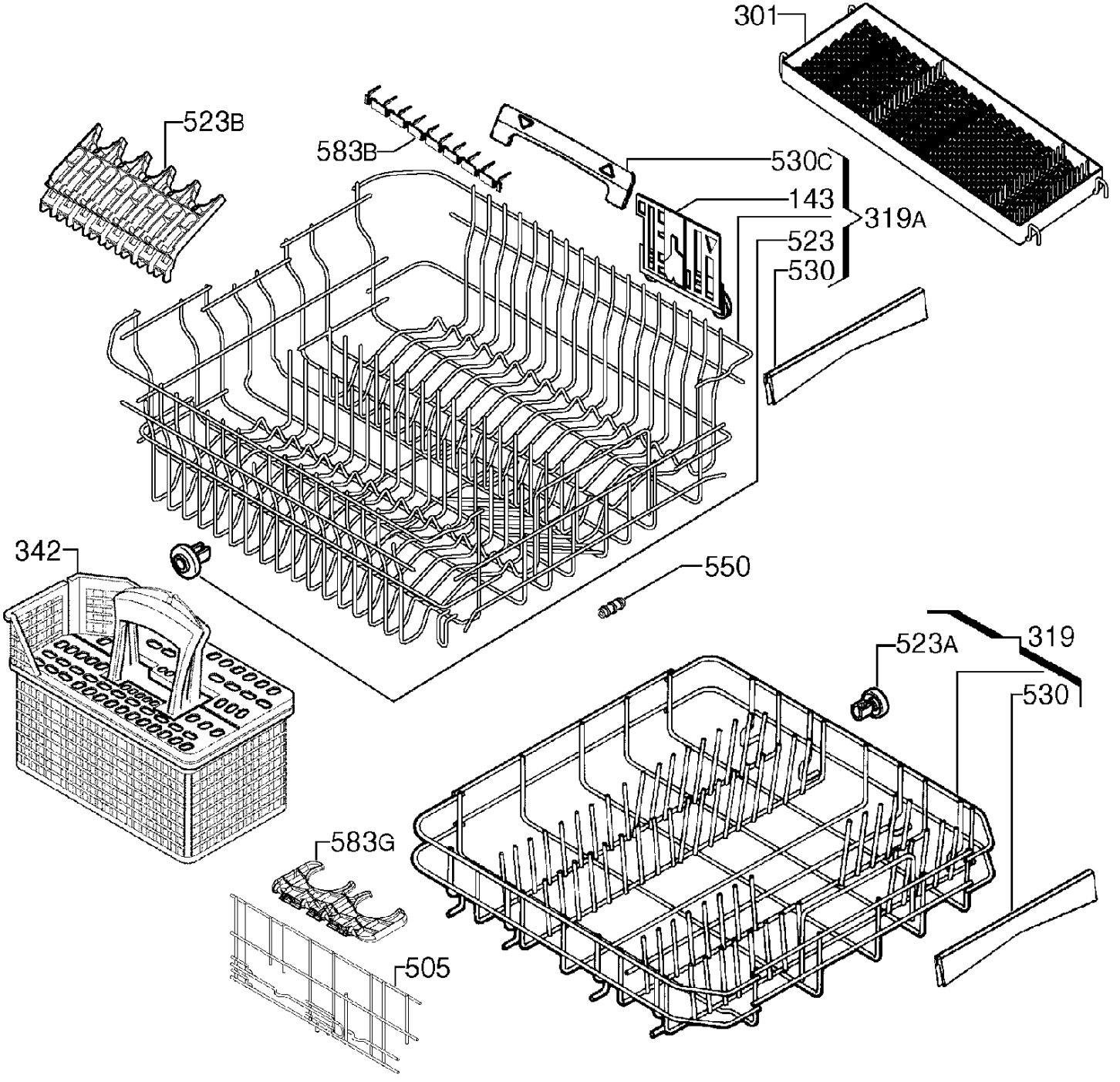
301
523B
583B
530C
143
319A
523
530
342
550
523A
319
530
583G
505