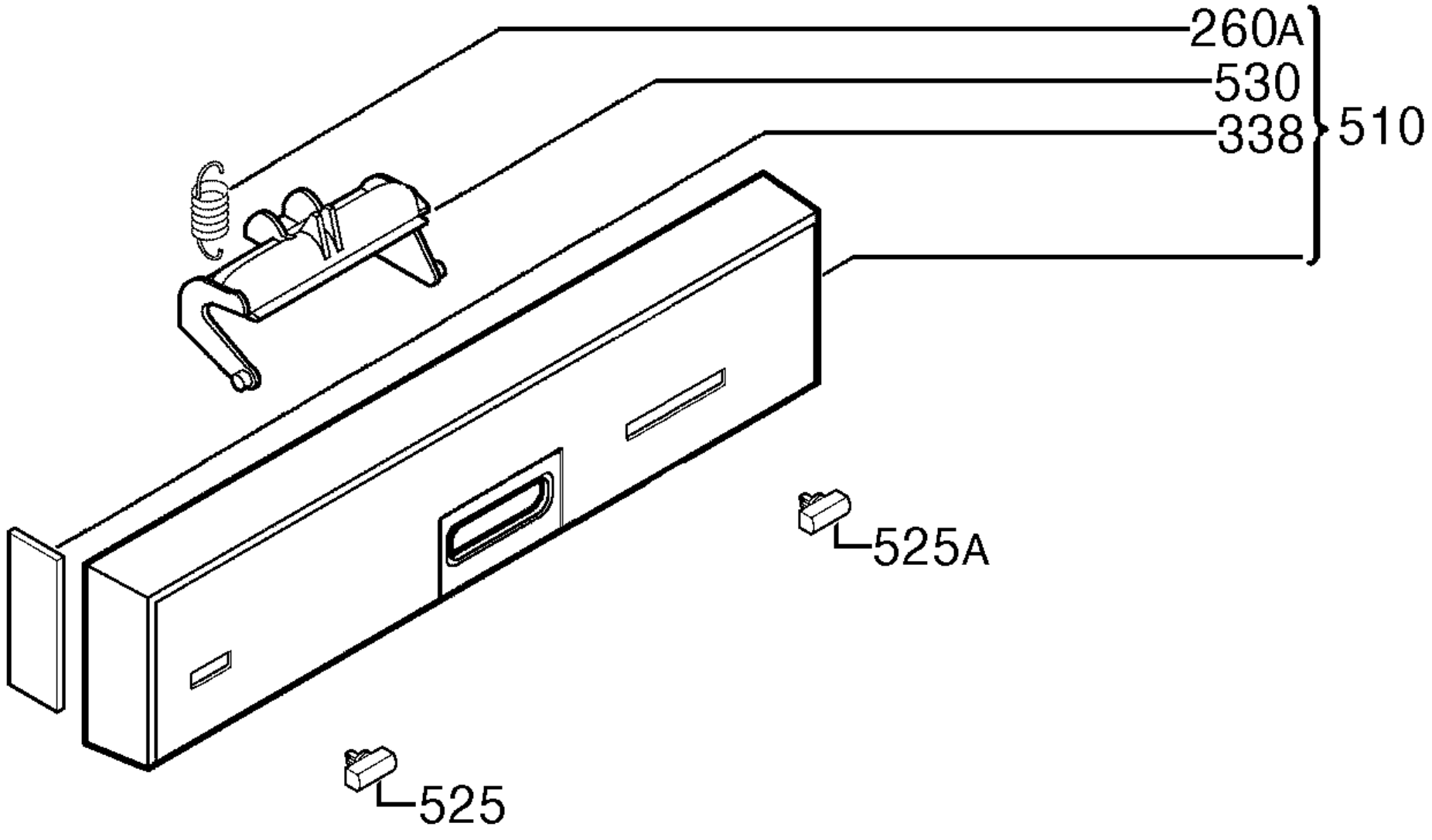
260A
530
338
510
525A
525

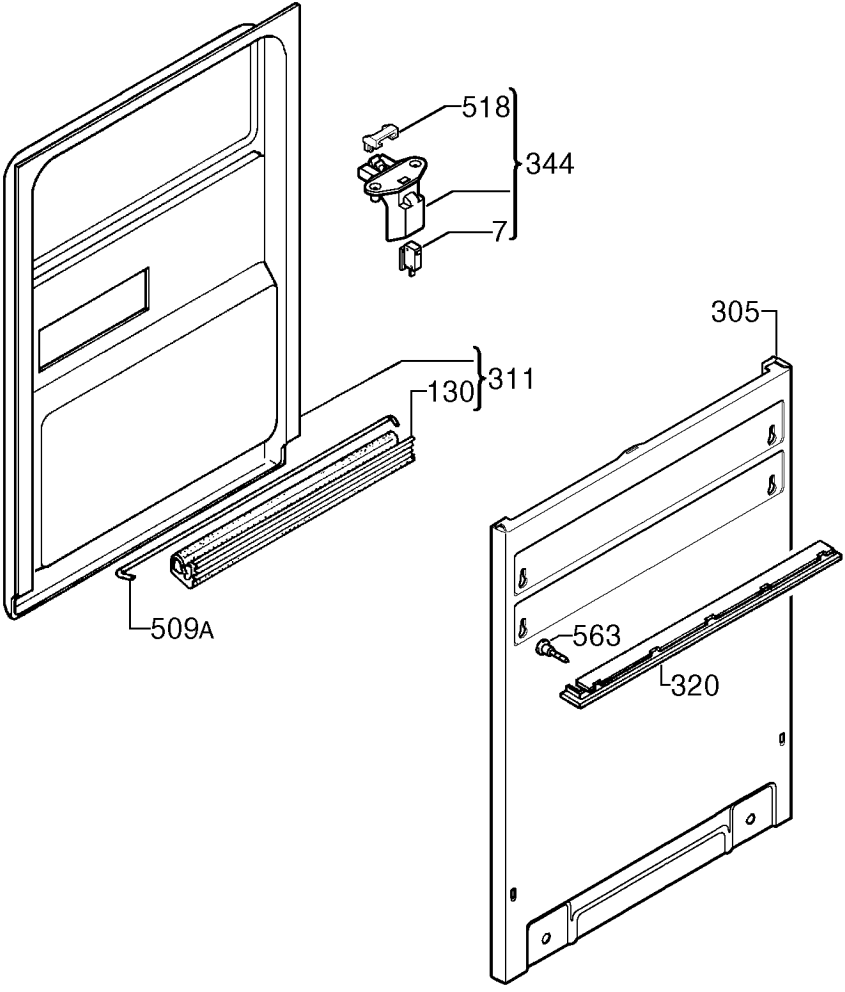
518
344
7
305
311
130
509A
563
320

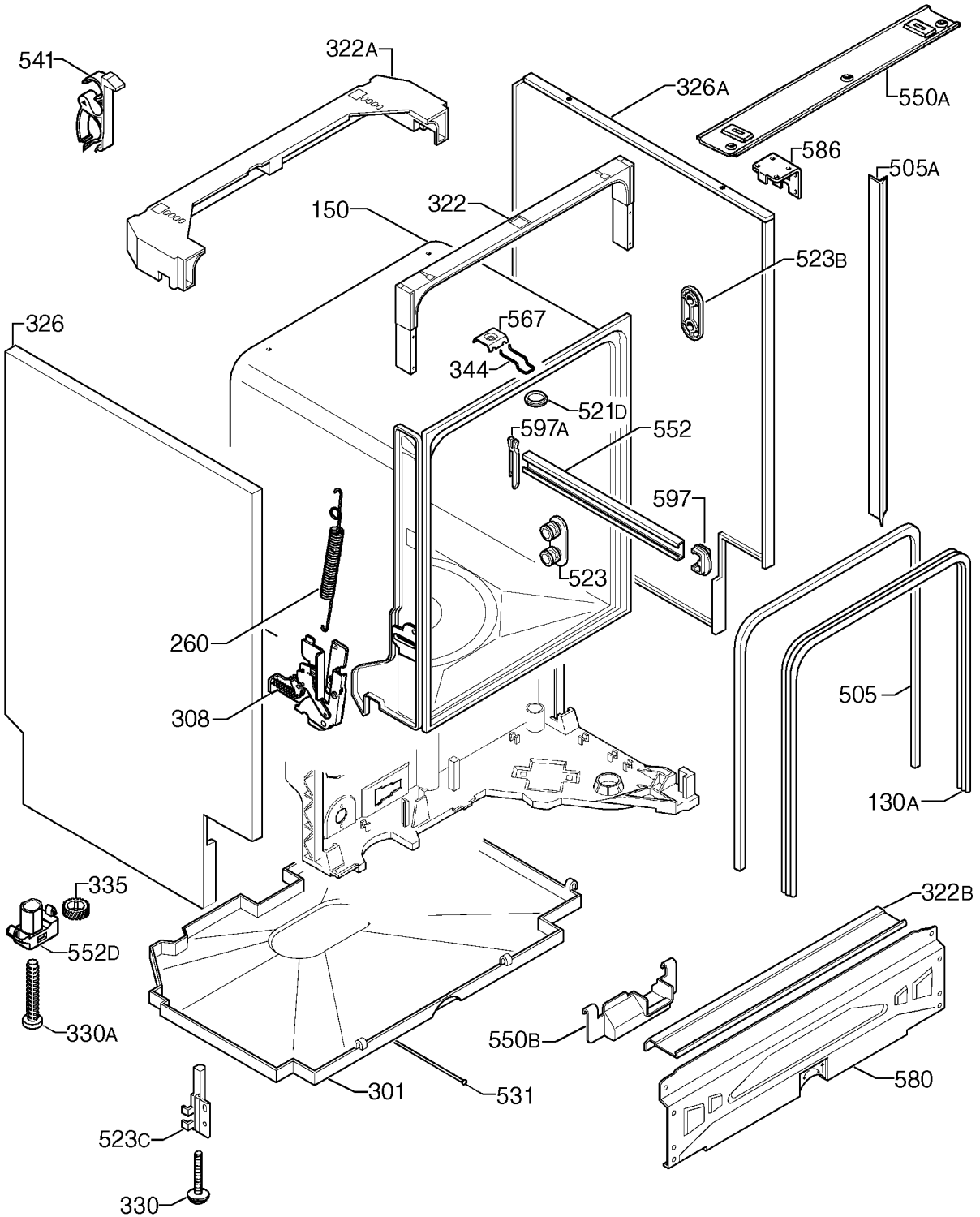
541
322A
326A
550A
586
505A
150
322
523B
326
567
344
521D
597A
552
597
523
260
308
505
130A
335
552D
330A
322B
550B
301
531
580
523C
330

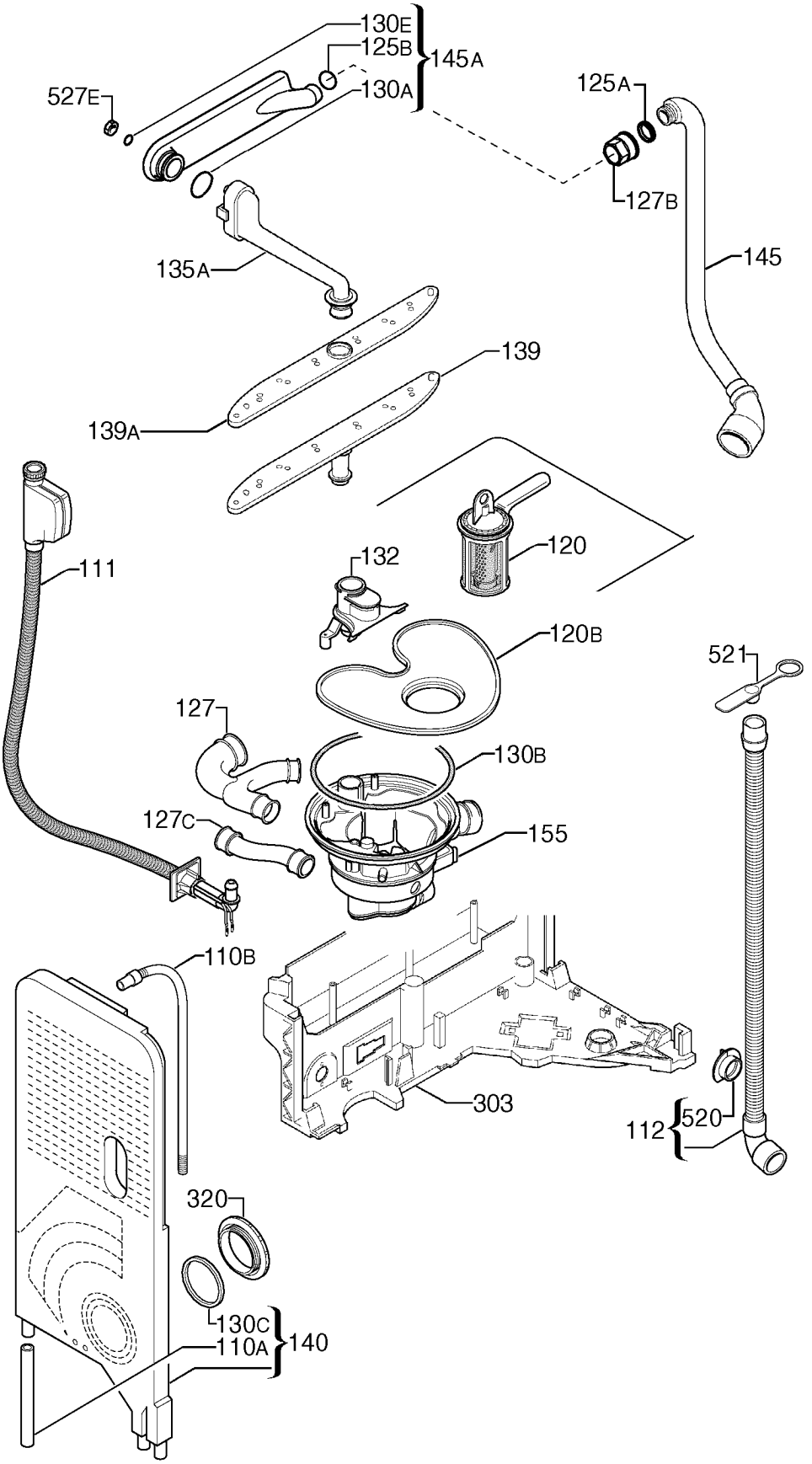
130E
125B
145A
130A
527E
125A
127B
145
135A
139
139A
111
132
120
120B
521
127
130B
127C
155
110B
303
112
520
320
130C
110A
140

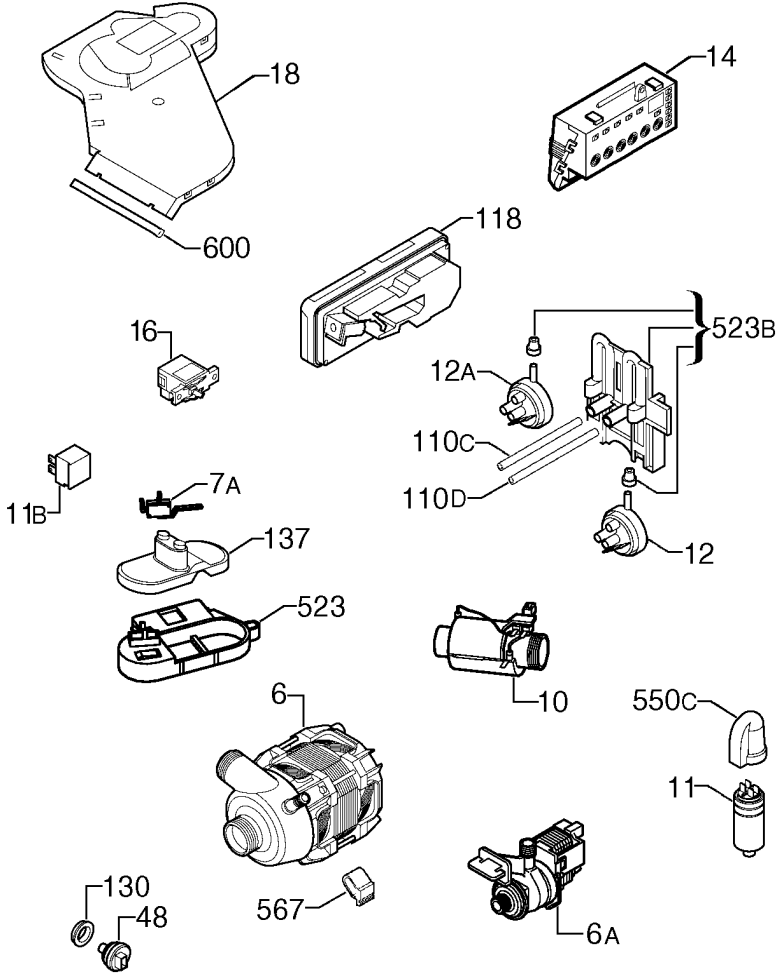
18
14
600
118
16
523B
12A
110C
110D
11B
7A
12
137
523
10
6
550C
11
130
48
567
6A

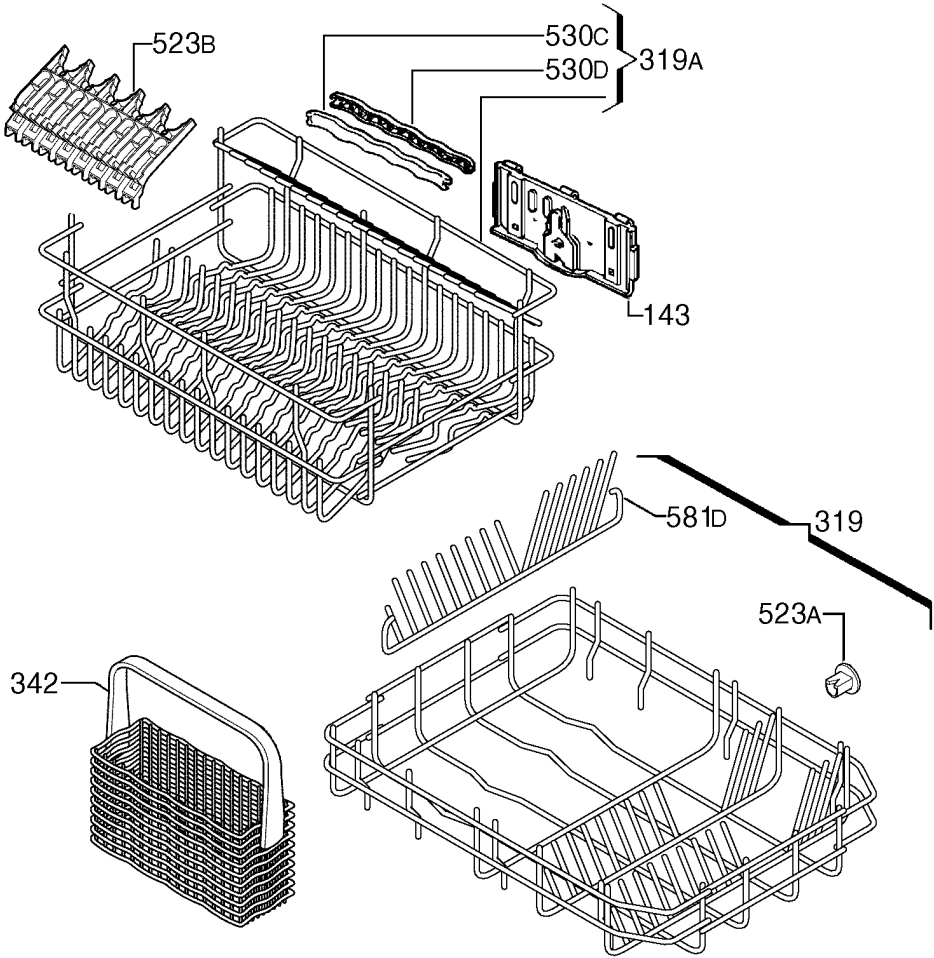
523B
530C
530D
319A
143
581D
319
523A
342

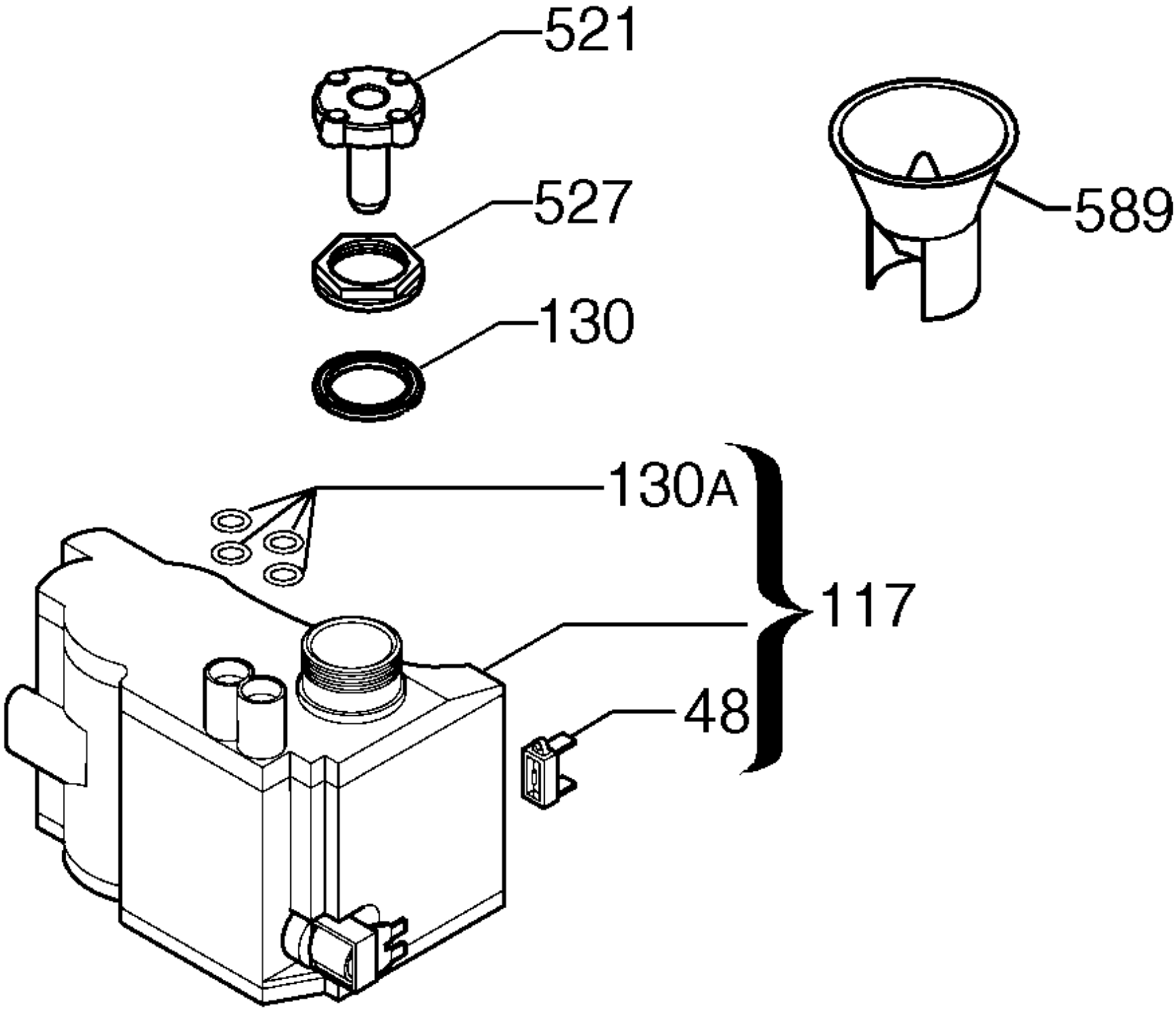
521
527
130
589
130A
117
48