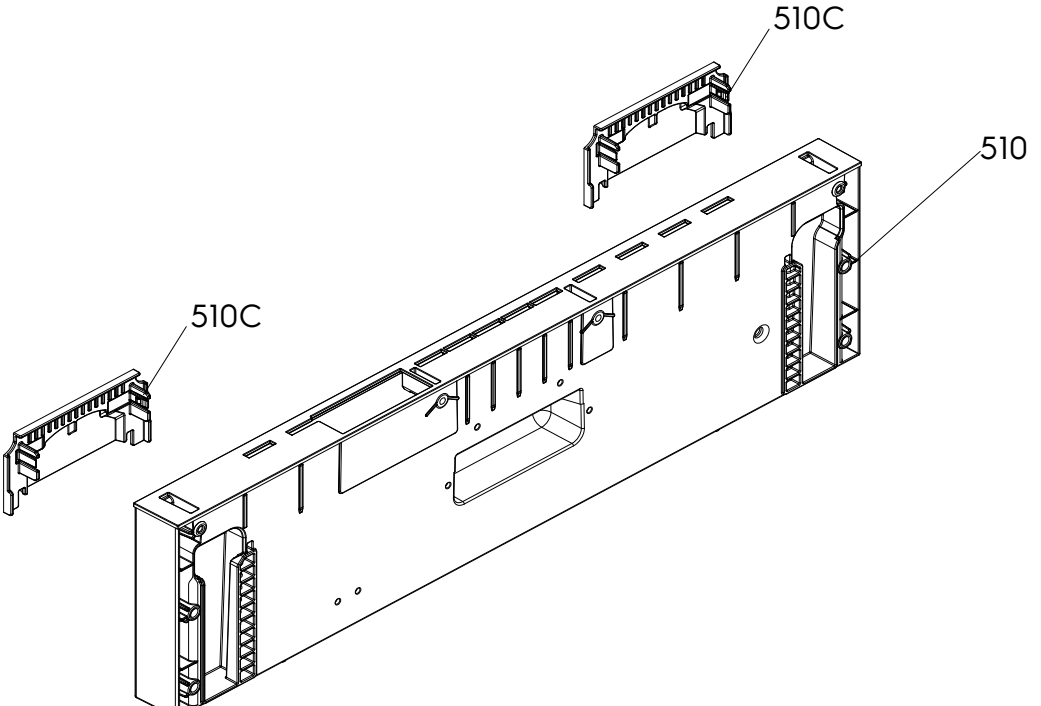
510C
510
510C

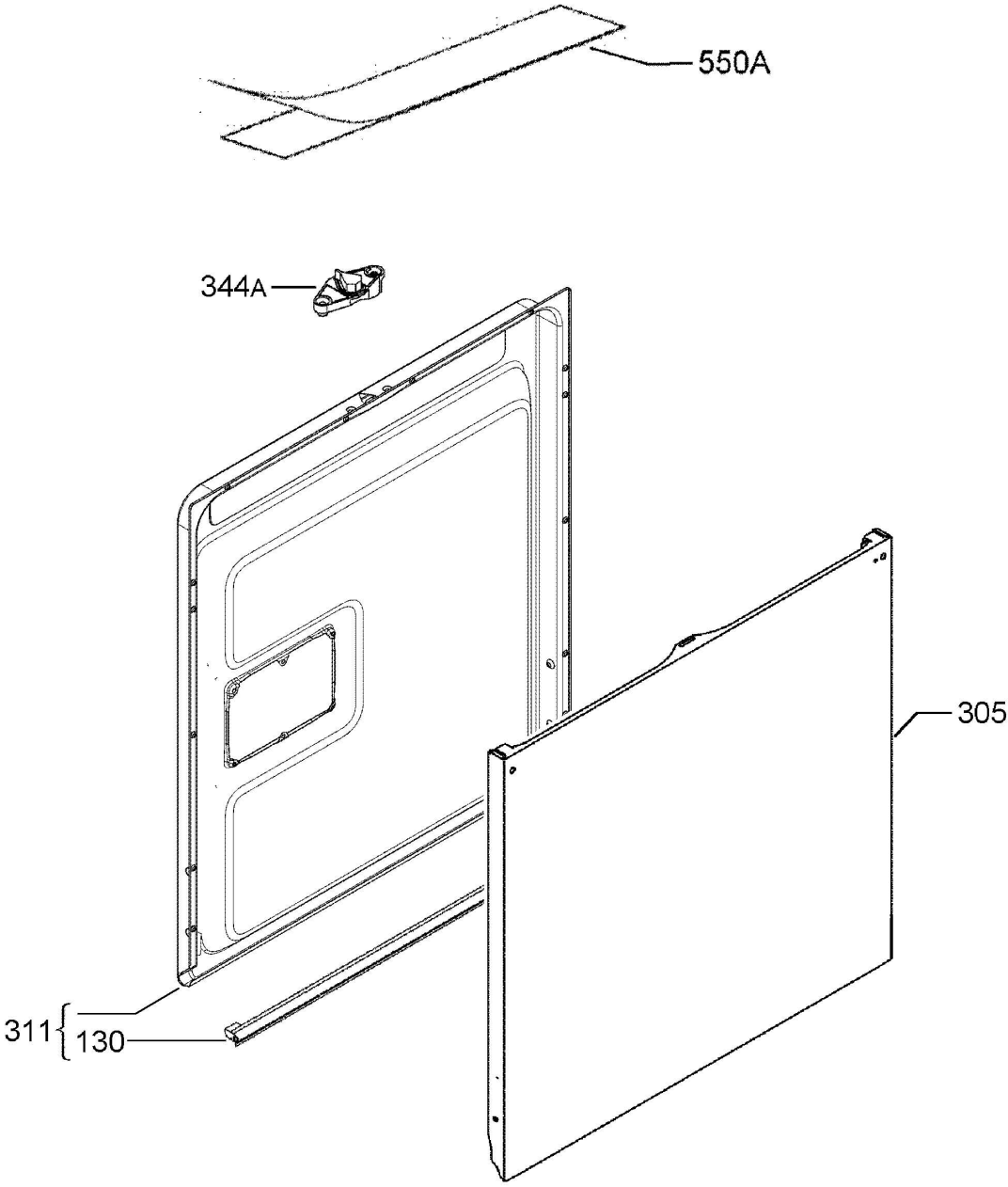
550A
344A
305
311
130

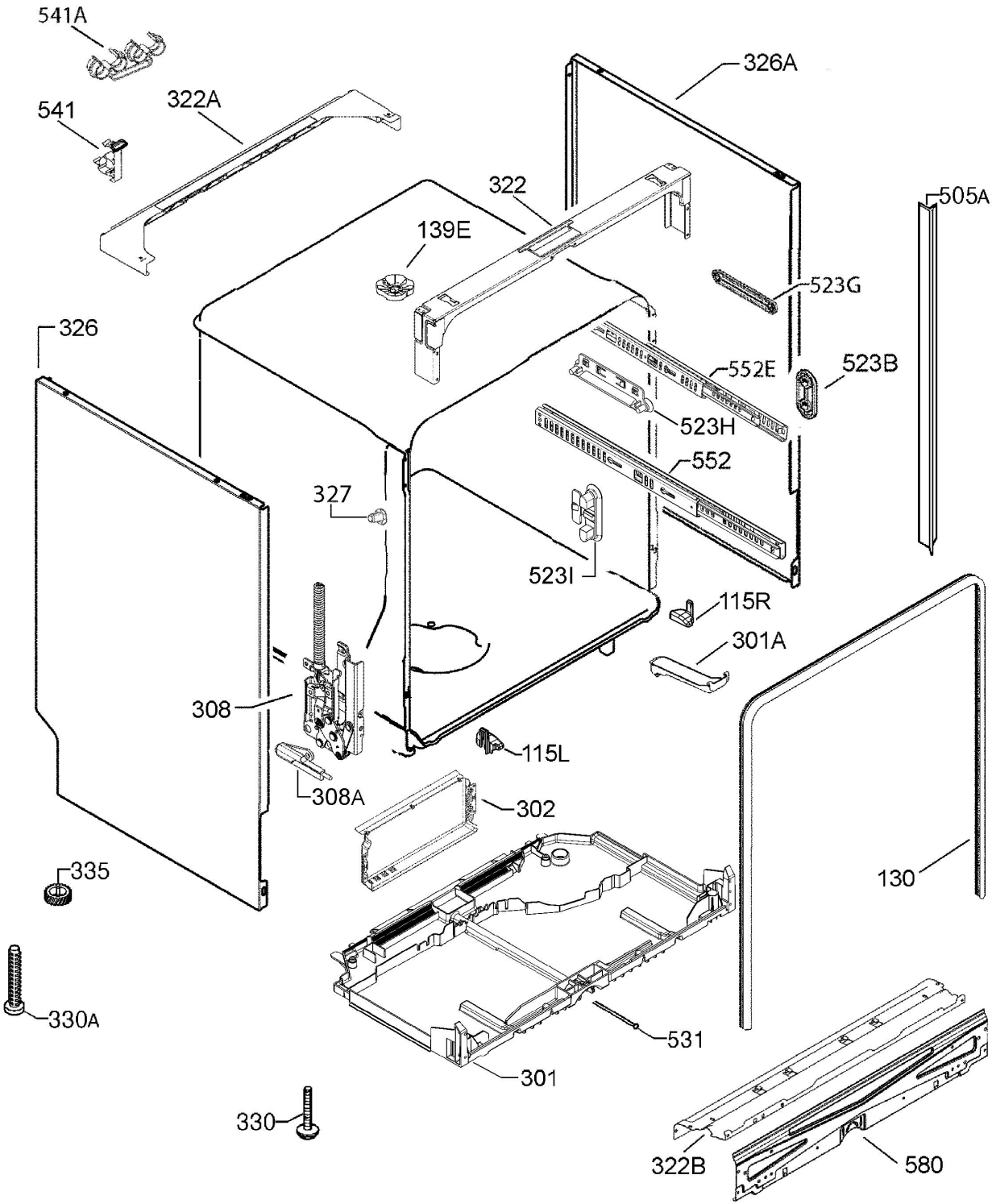
541A
541
322A
326A
322
139E
505A
523G
326
552E
523B
523H
552
327
523I
115R
301A
308
115L
308A
302
335
130
330A
531
301
330
322B
580

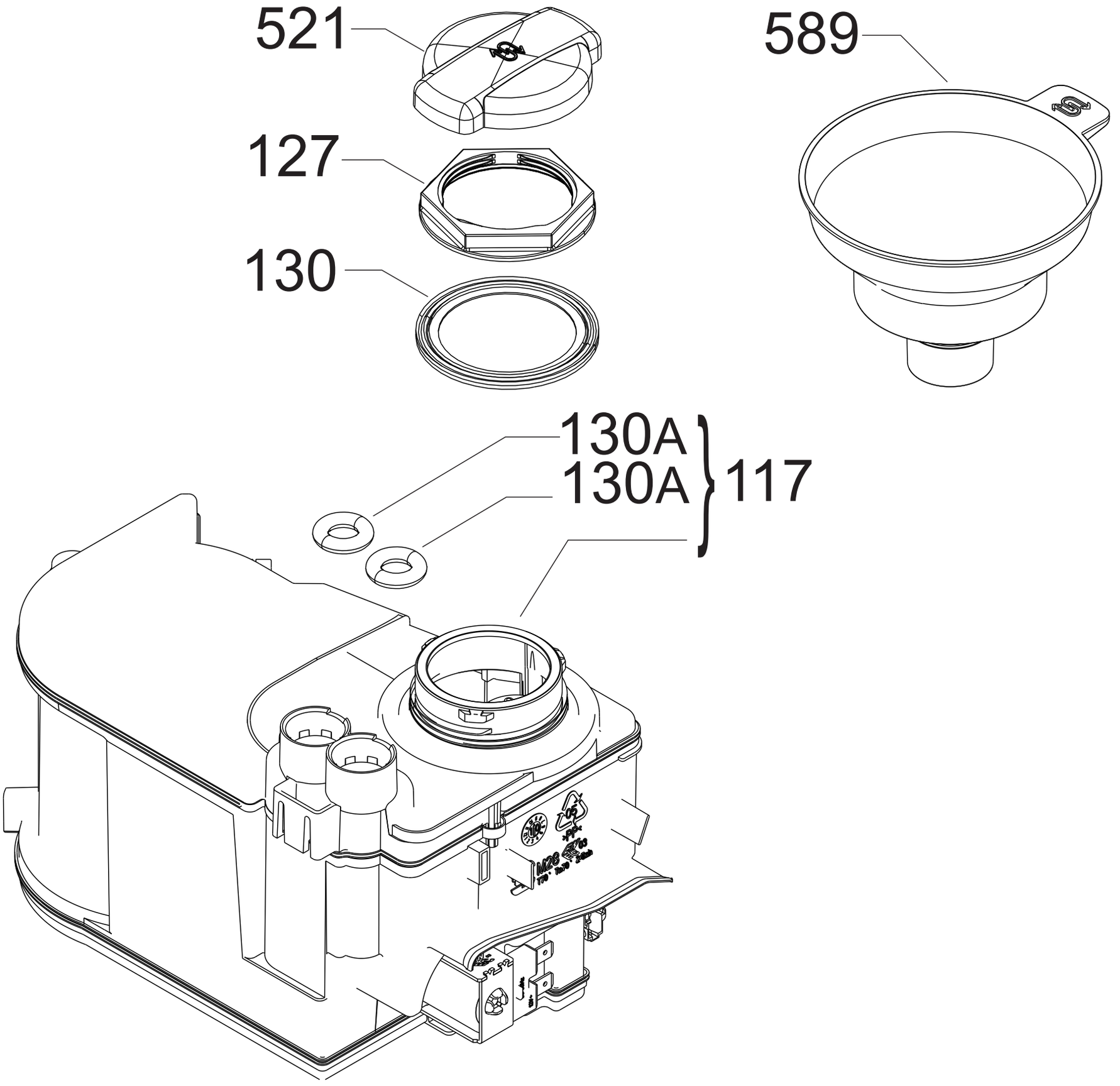
521
127
130
589
130A
130A
117

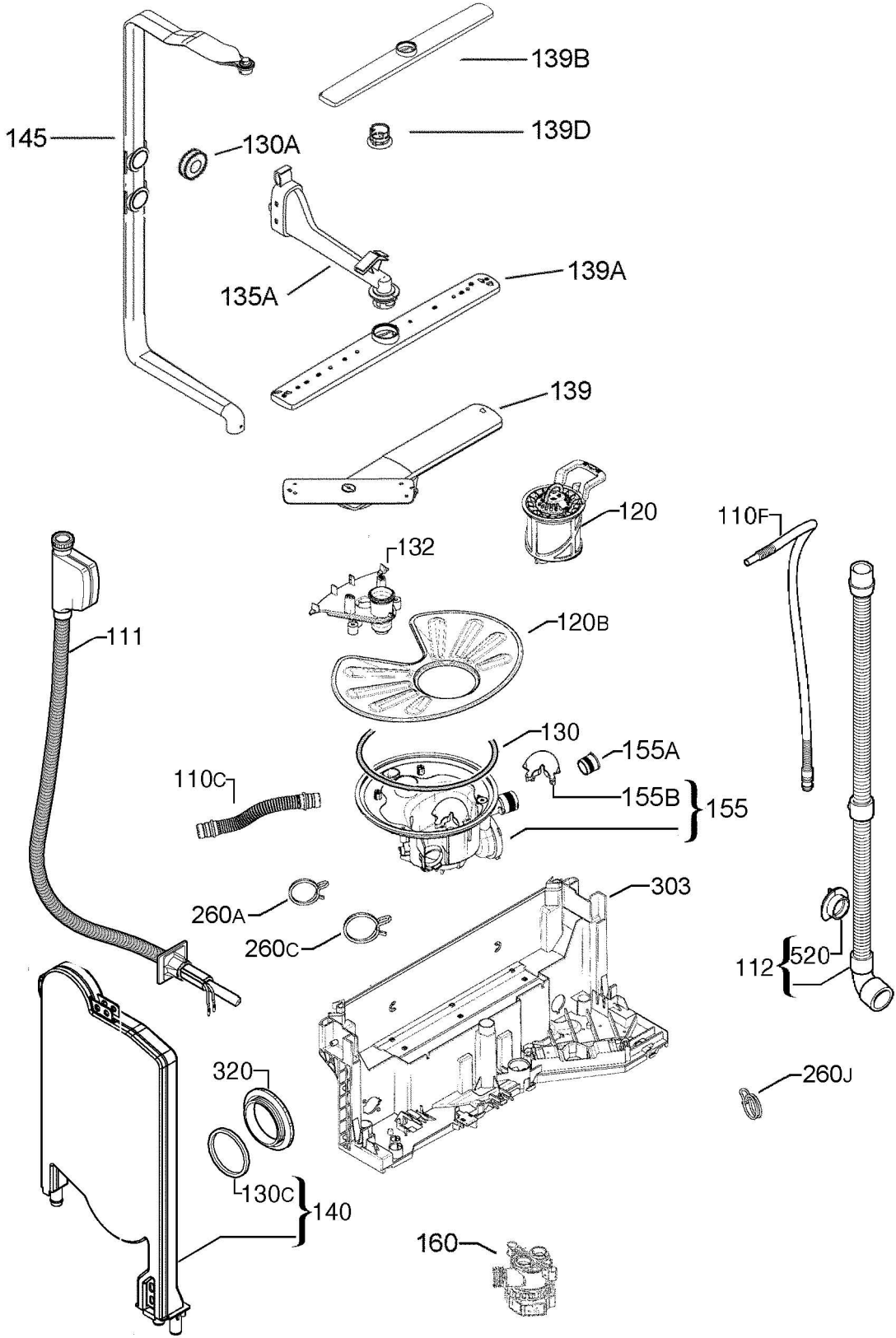
139B
145
130A
139D
135A
139A
139
120
110F
132
111
120B
130
155A
110C
155B
155
303
260A
260C
520
112
320
260J
130C
140
160

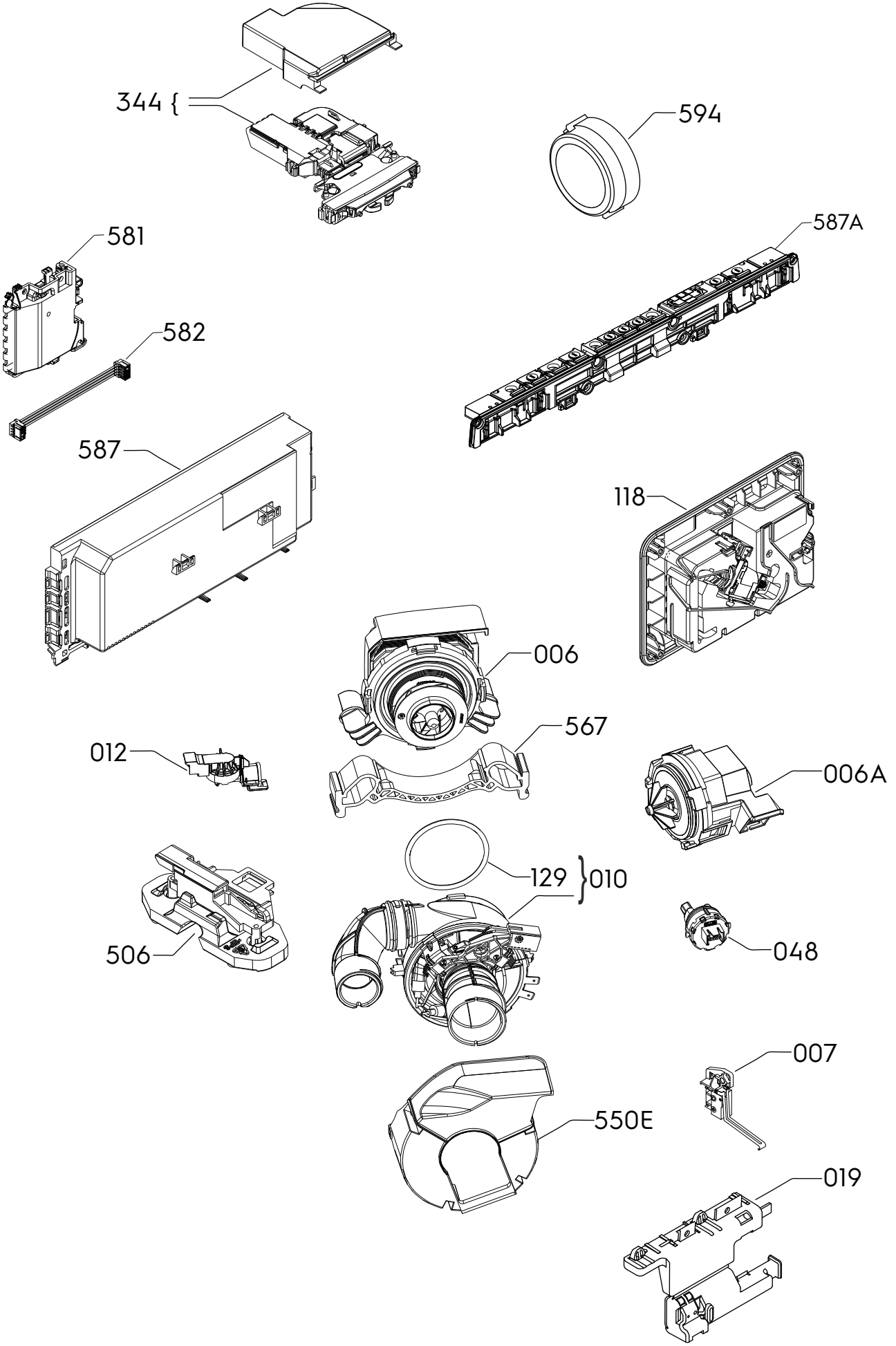
344
594
581
587A
582
587
118
006
567
012
006A
129
010
506
048
007
550E
019

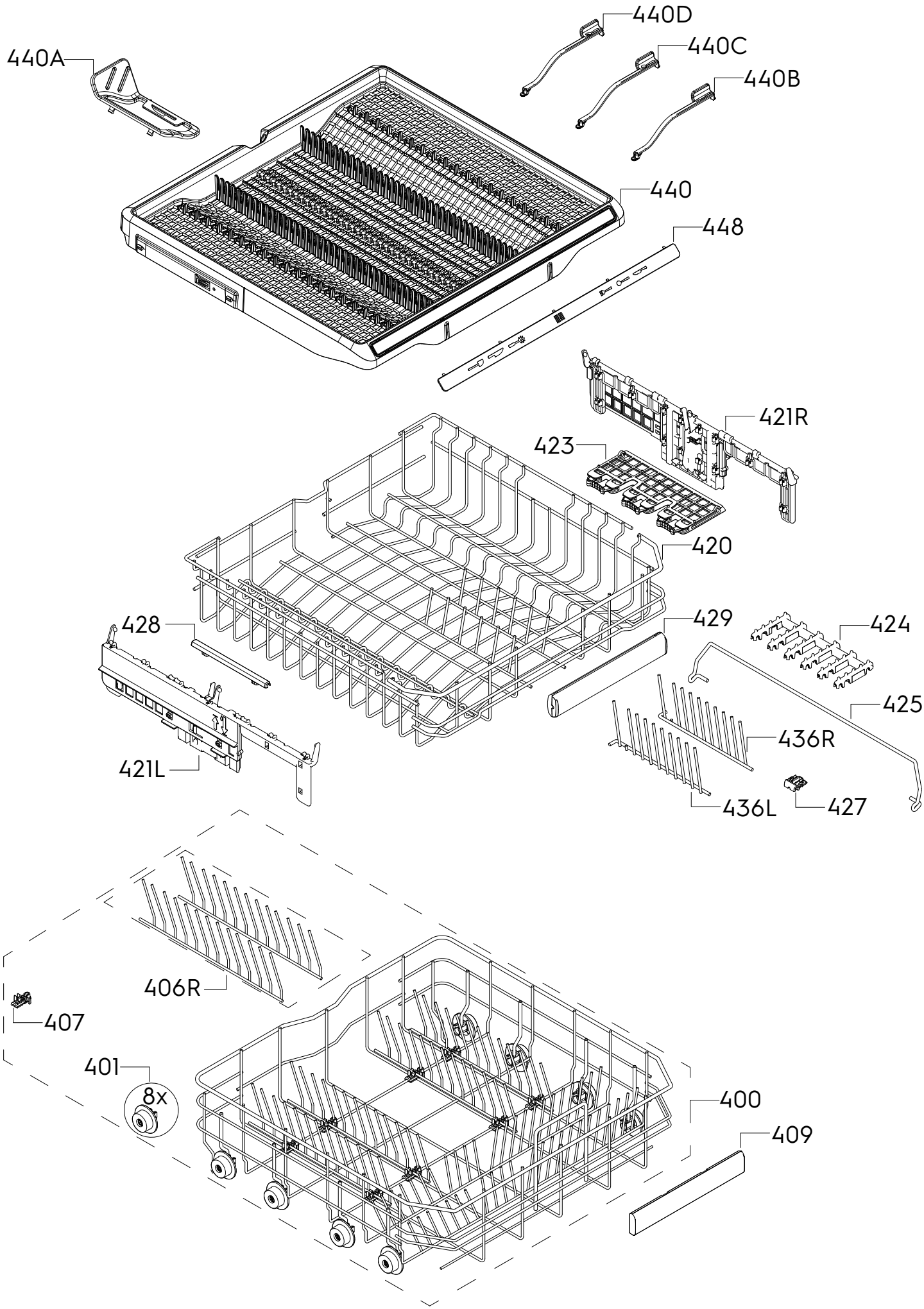
440D
440C
440B
440A
440
448
421R
423
420
428
429
424
425
436R
421L
436L
427
406R
407
401
8x
400
409