VUE A

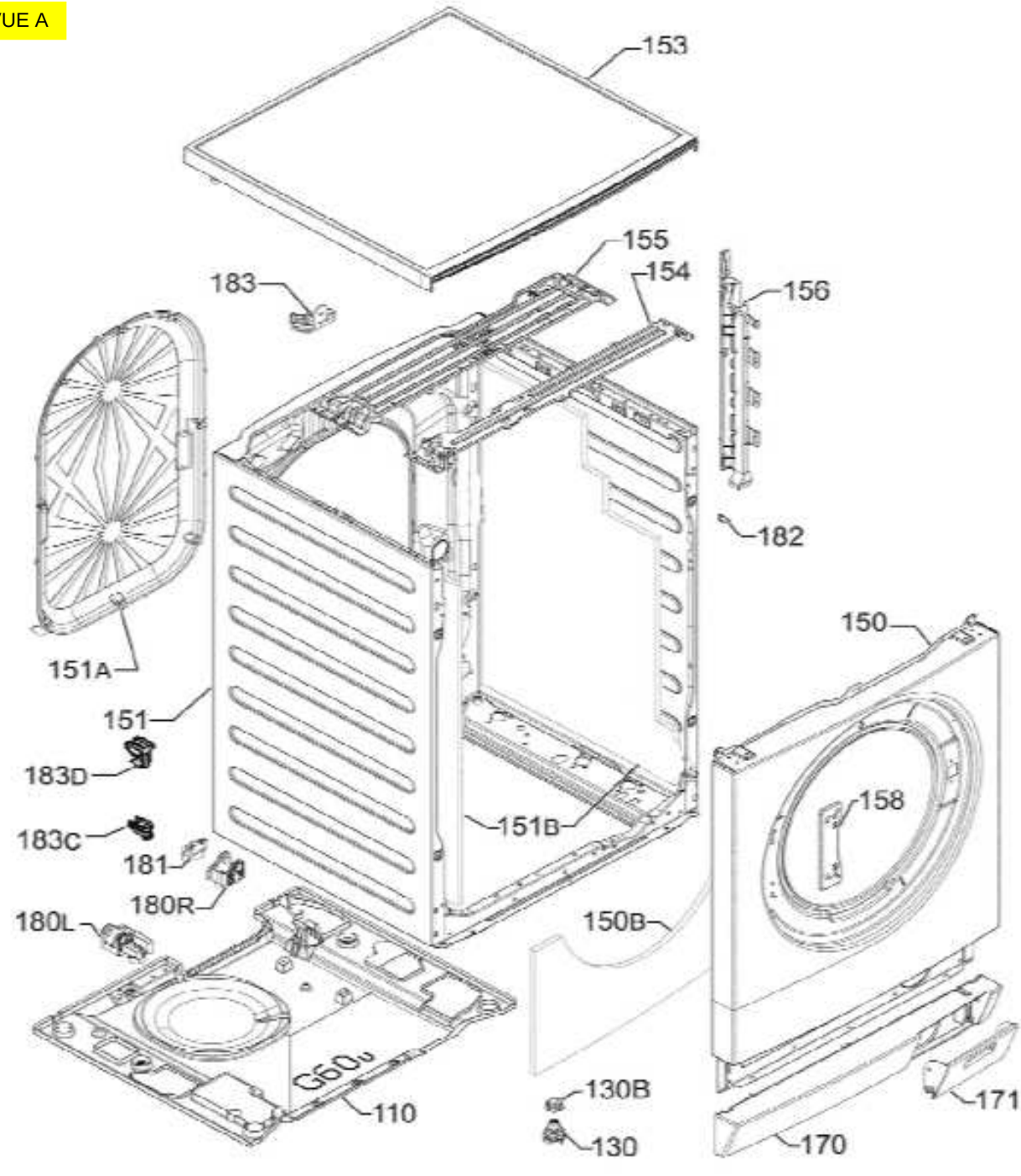
153
155
154
183
156
182
150
151A
151
183D
158
151B
183C
181
180R
180L
150B
G60u
110
130B
130
171
170

VUE B

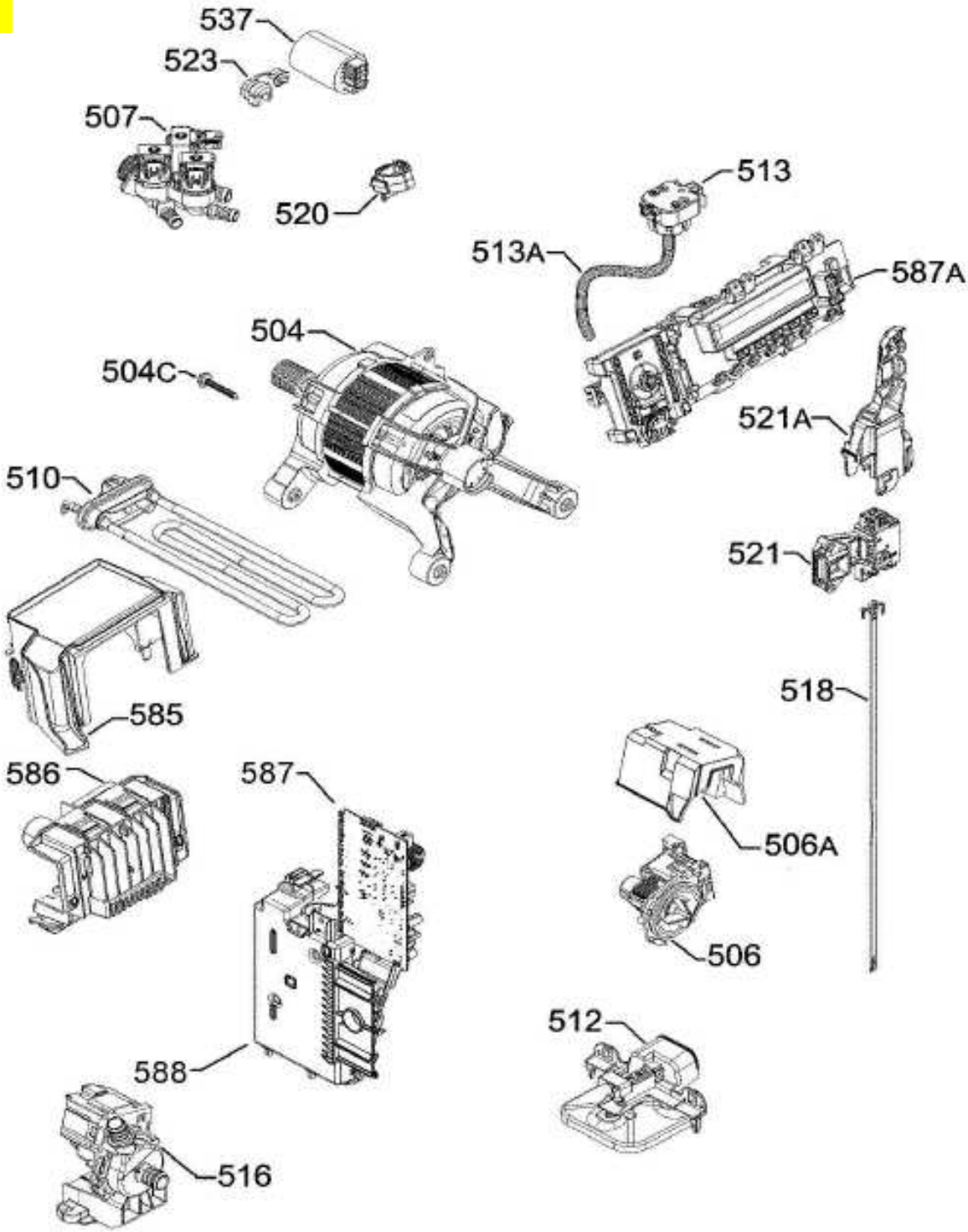
537
523
507
520
513
513A
587A
504
504C
521A
510
521
518
585
586
587
506A
506
512
588
516

VUE C

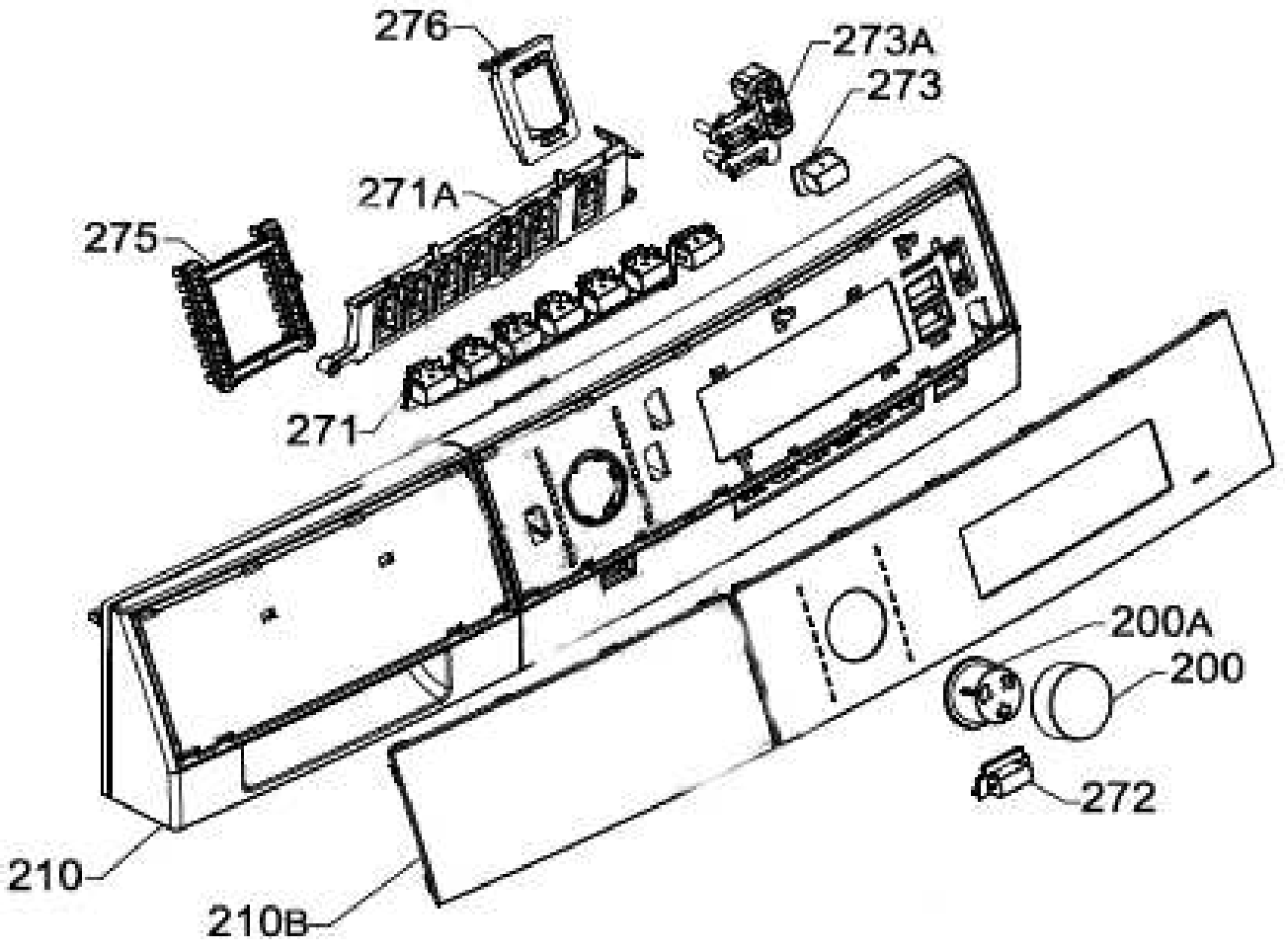

VUE D

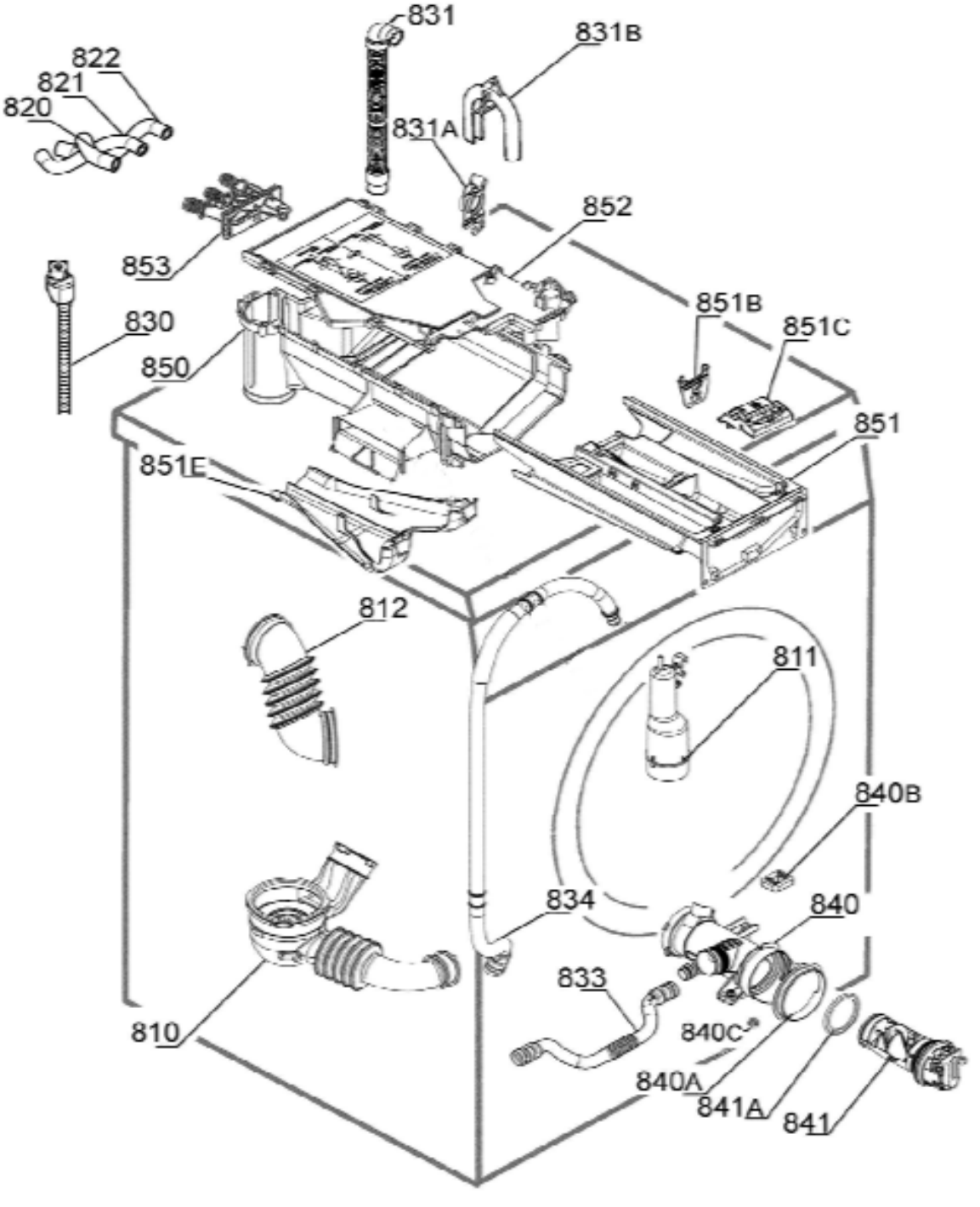
831
831B
822
821
820
831A
852
853
851B
830
851C
850
851
851E
812
811
840B
834
840
833
810
840C
840A
841A
841

VUE E

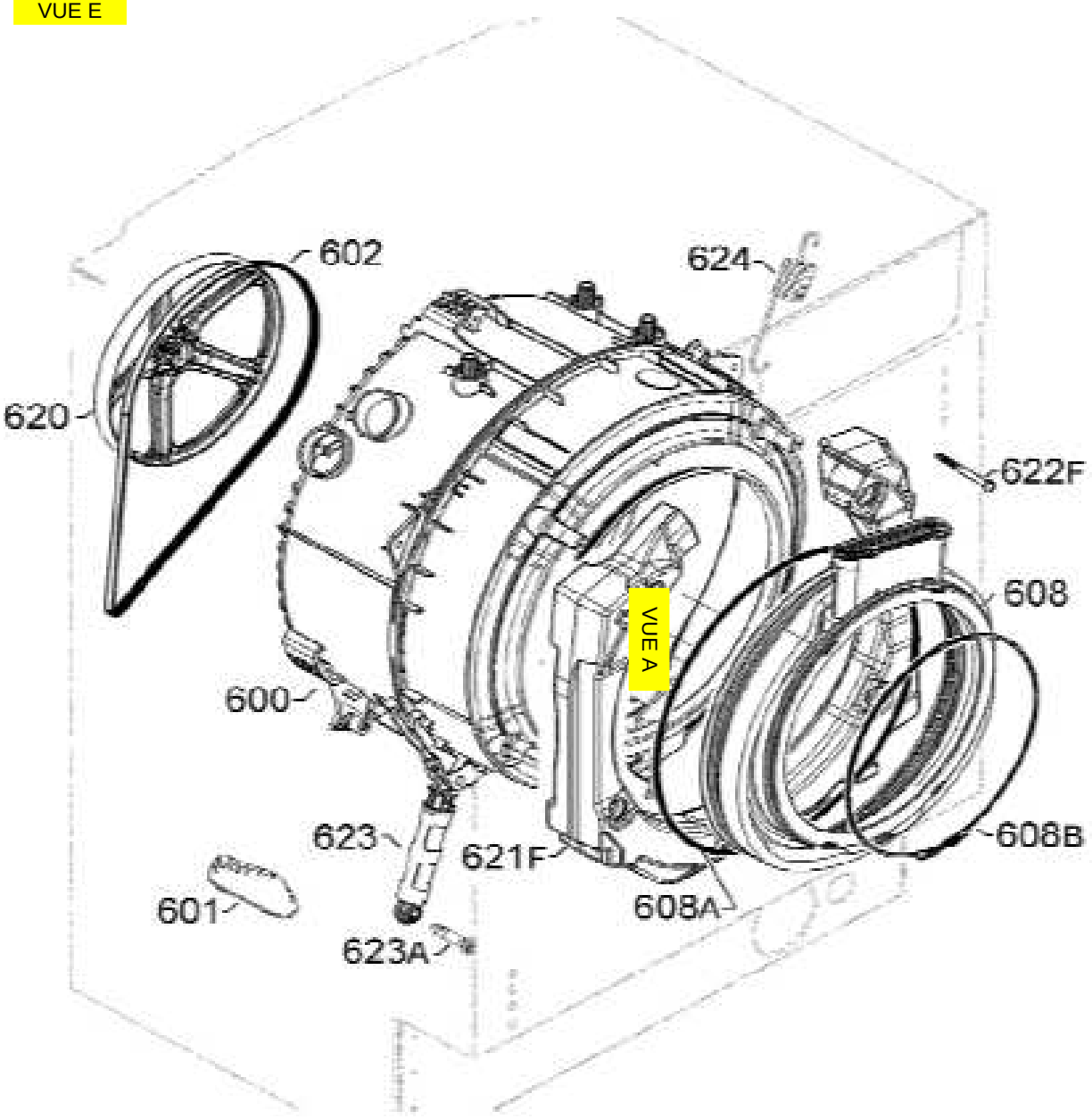

VUE F

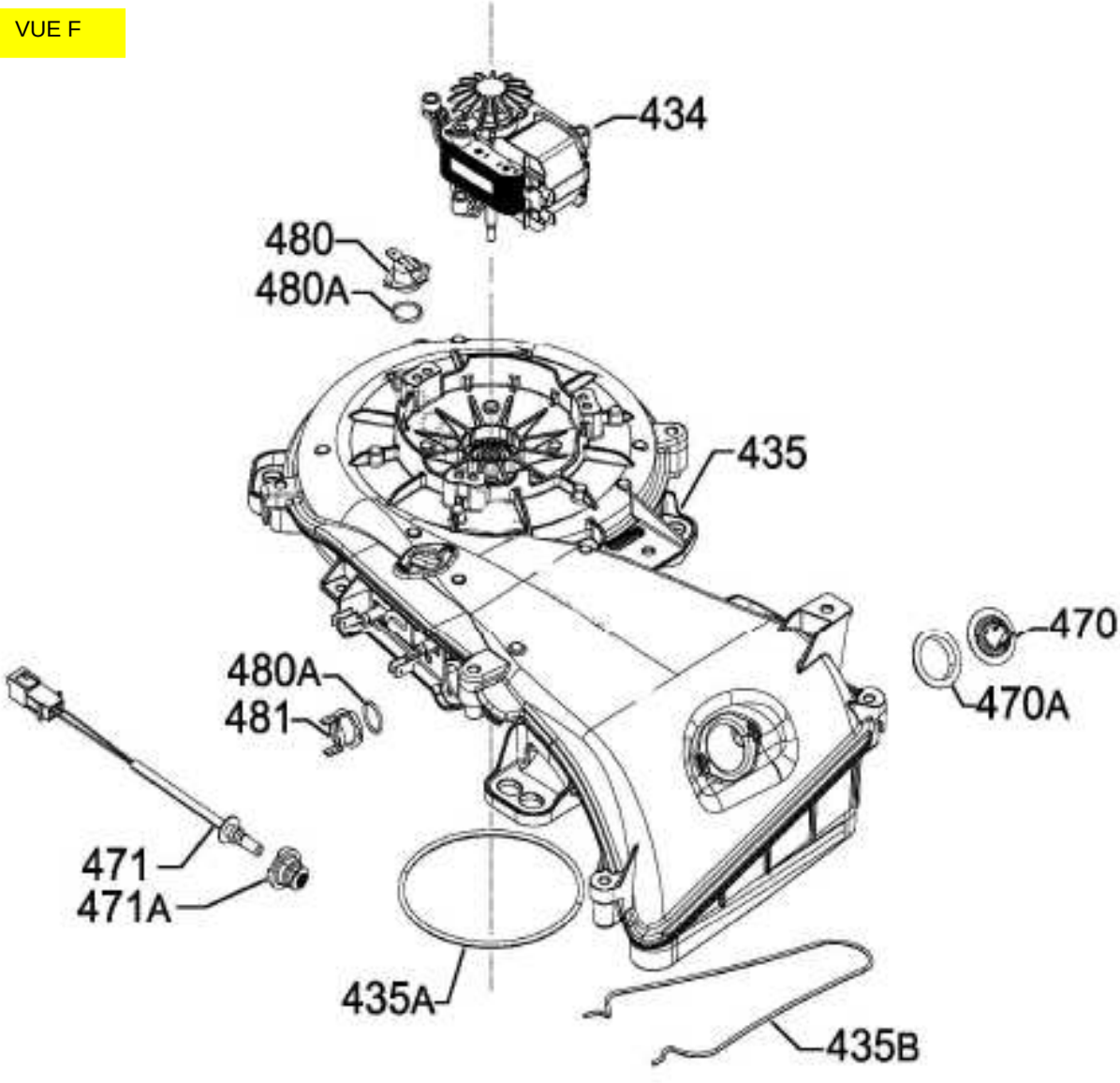
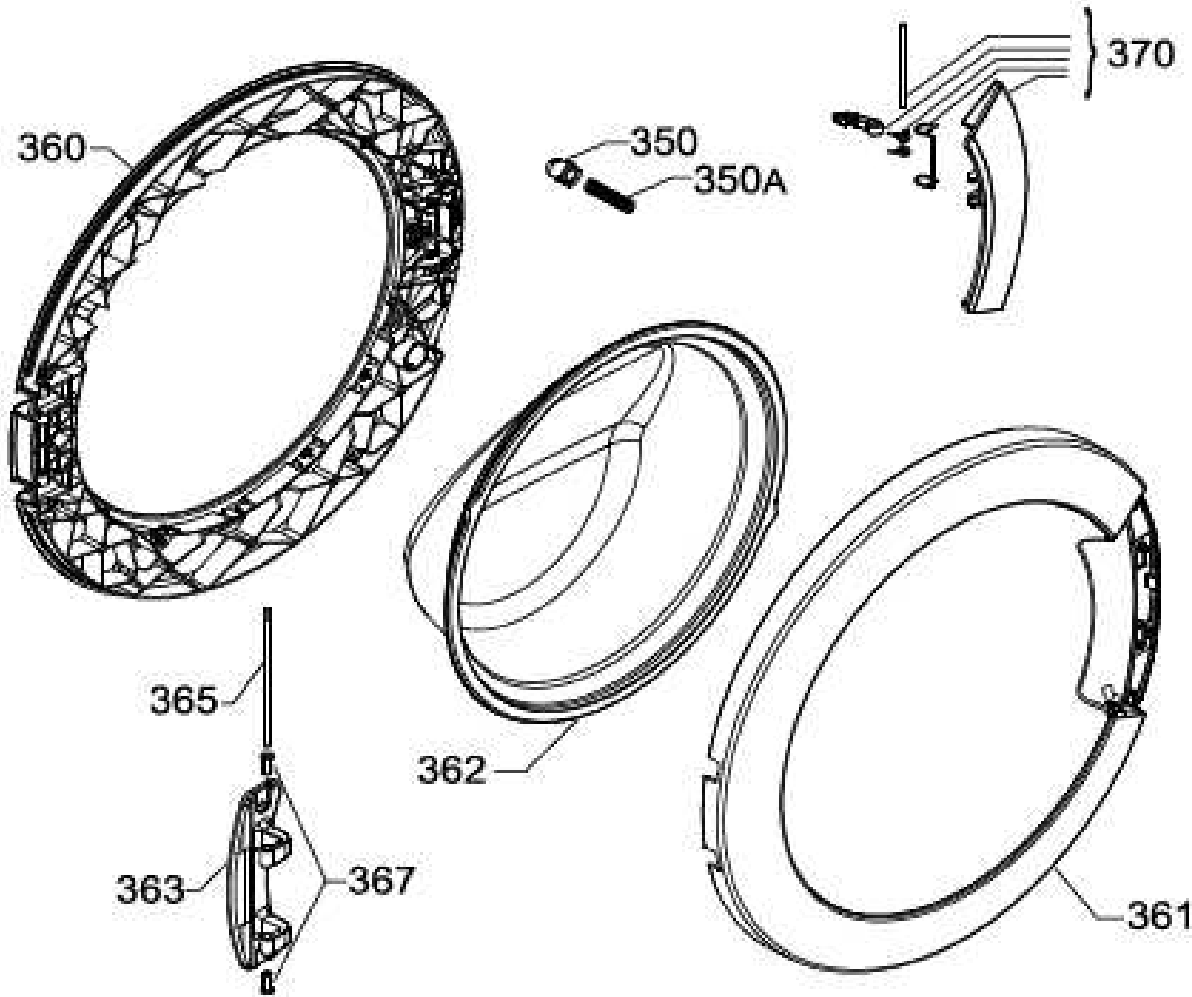
VUE G