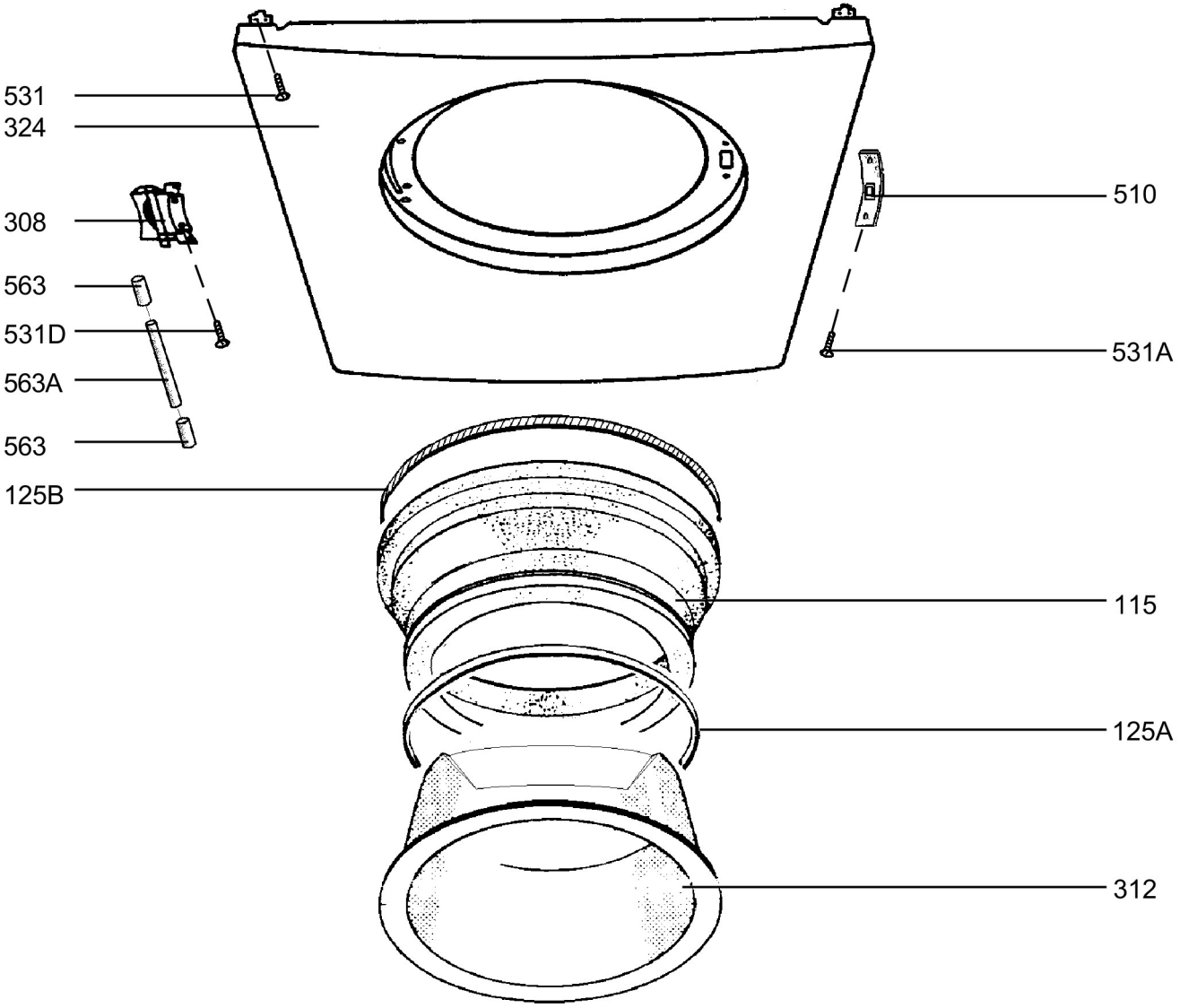
531
324
308
563
531D
563A
563
125B
510
531A
115
125A
312

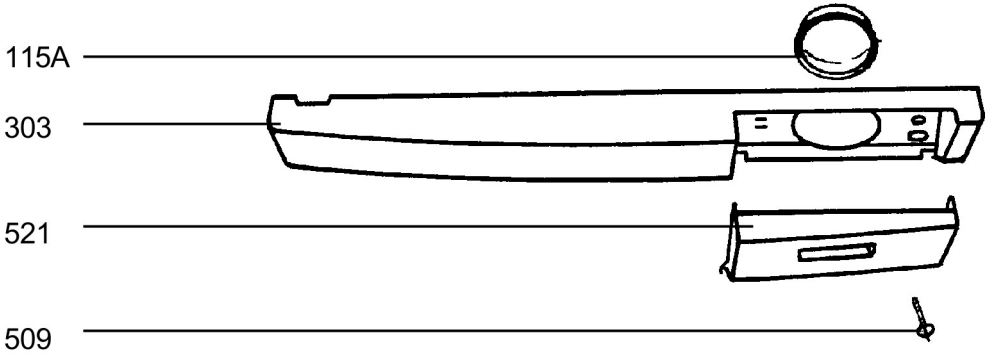
115A
303
521
509

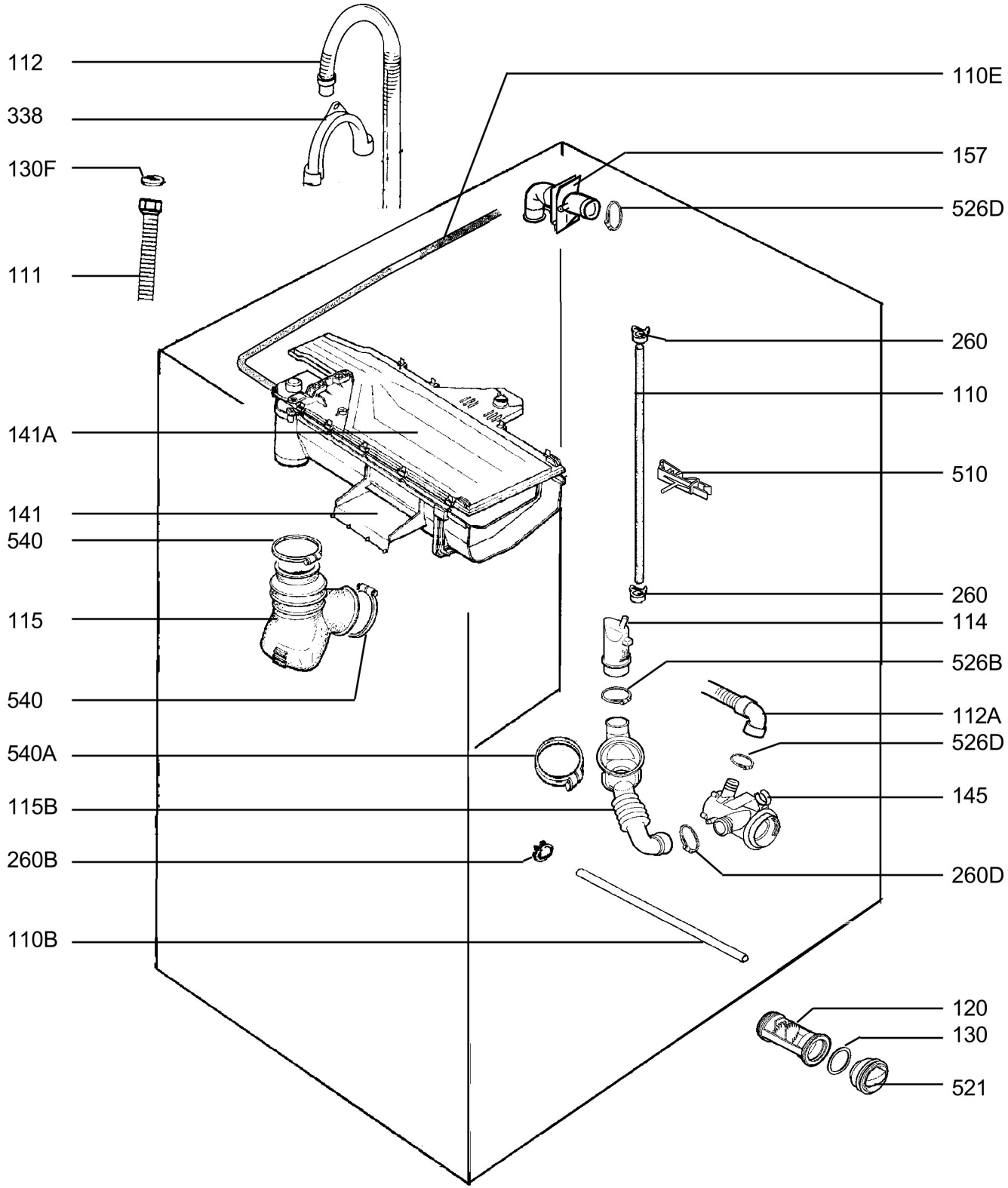
112
338
130F
111
110E
157
526D
260
110
510
141A
141
540
260
115
114
526B
540
112A
540A
526D
145
115B
260B
260D
110B
120
130
521

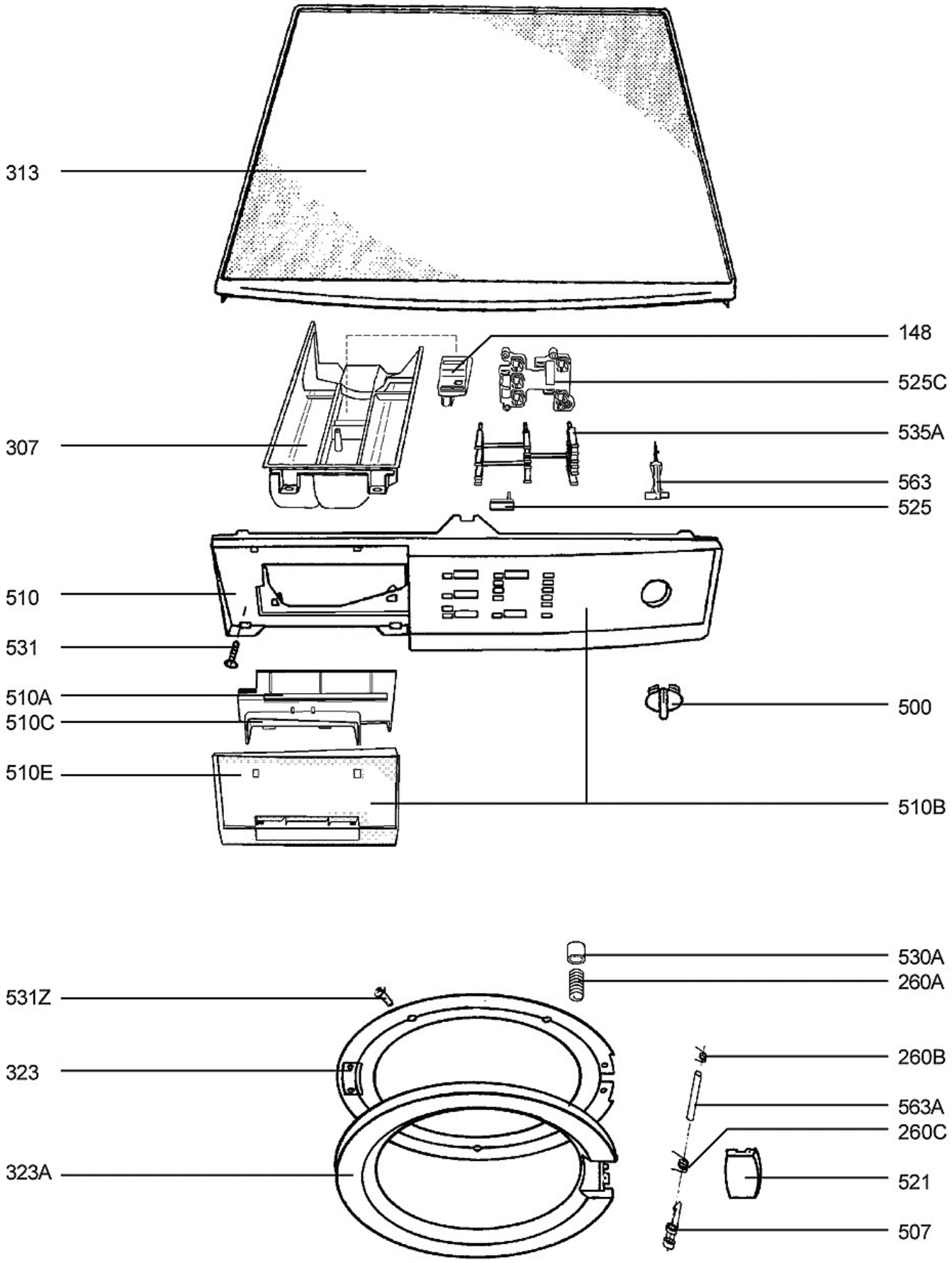
313
148
525C
307
535A
563
525
510
531
510A
510C
500
510E
510B
530A
260A
531Z
260B
323
563A
260C
323A
521
507

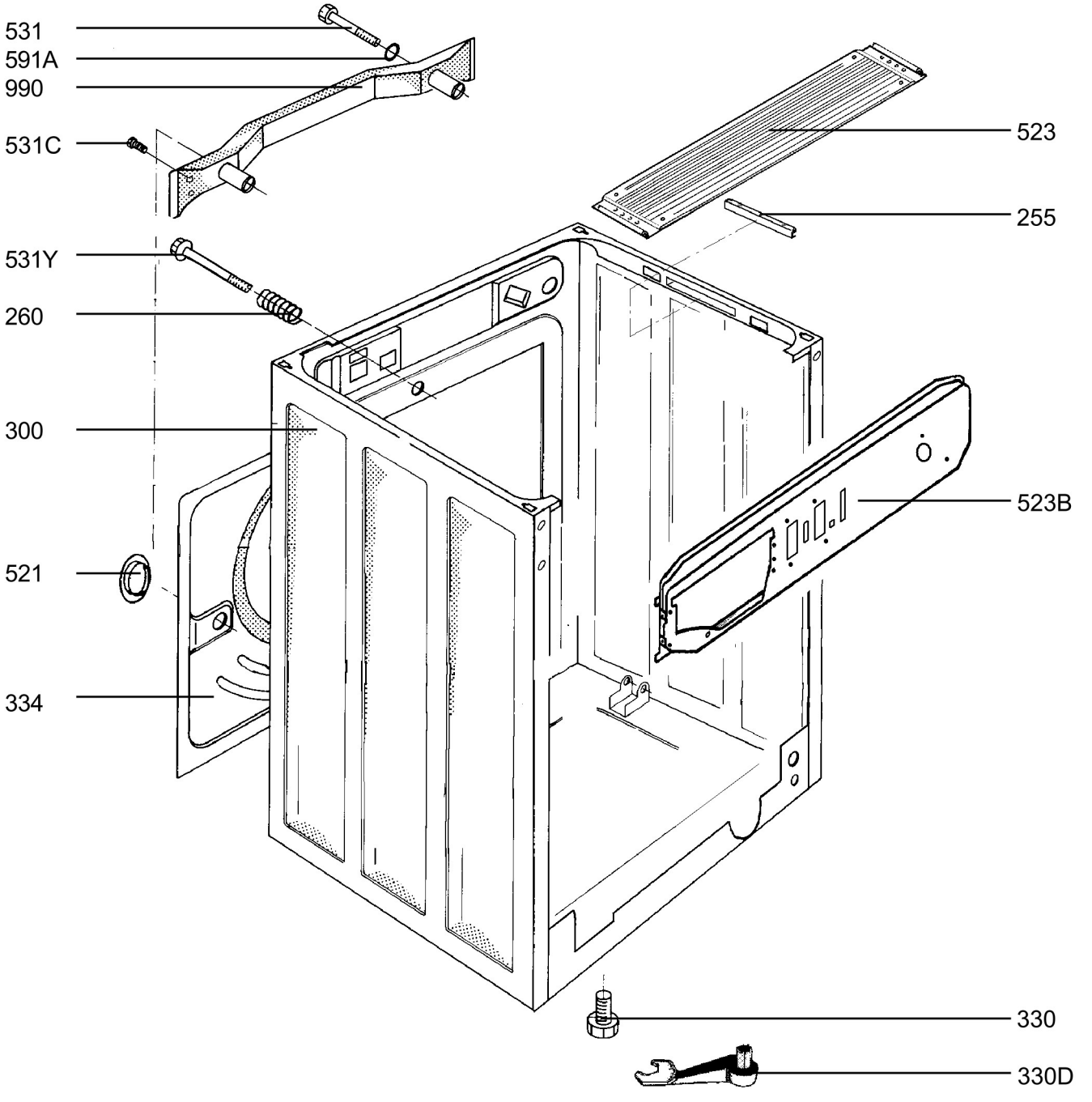
531
591A
990
531C
531Y
260
300
521
334
523
255
523B
330
330D

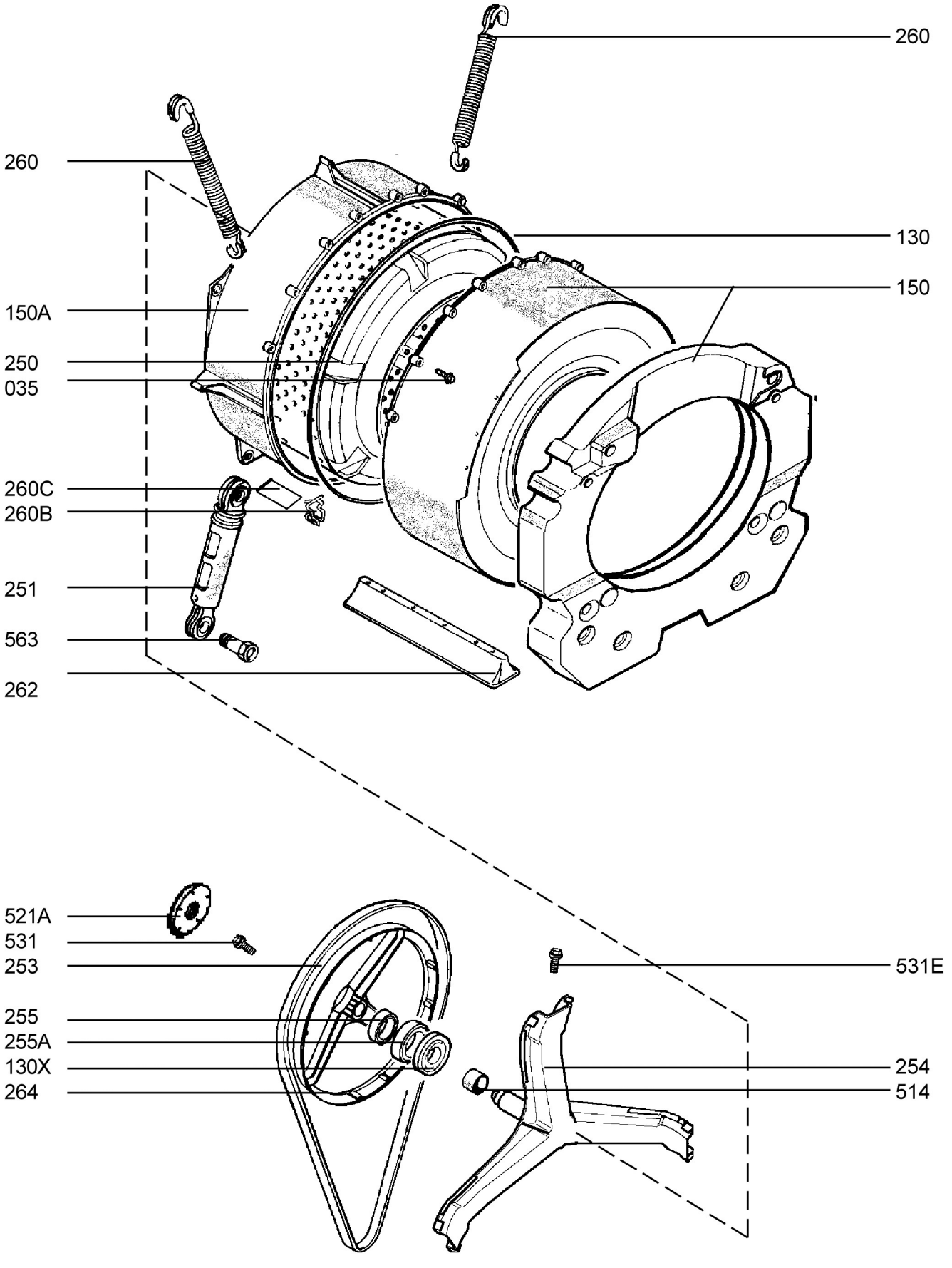
260
260
130
150
150A
250
035
260C
260B
251
563
262
521A
531
253
255
255A
130X
264
531E
254
514

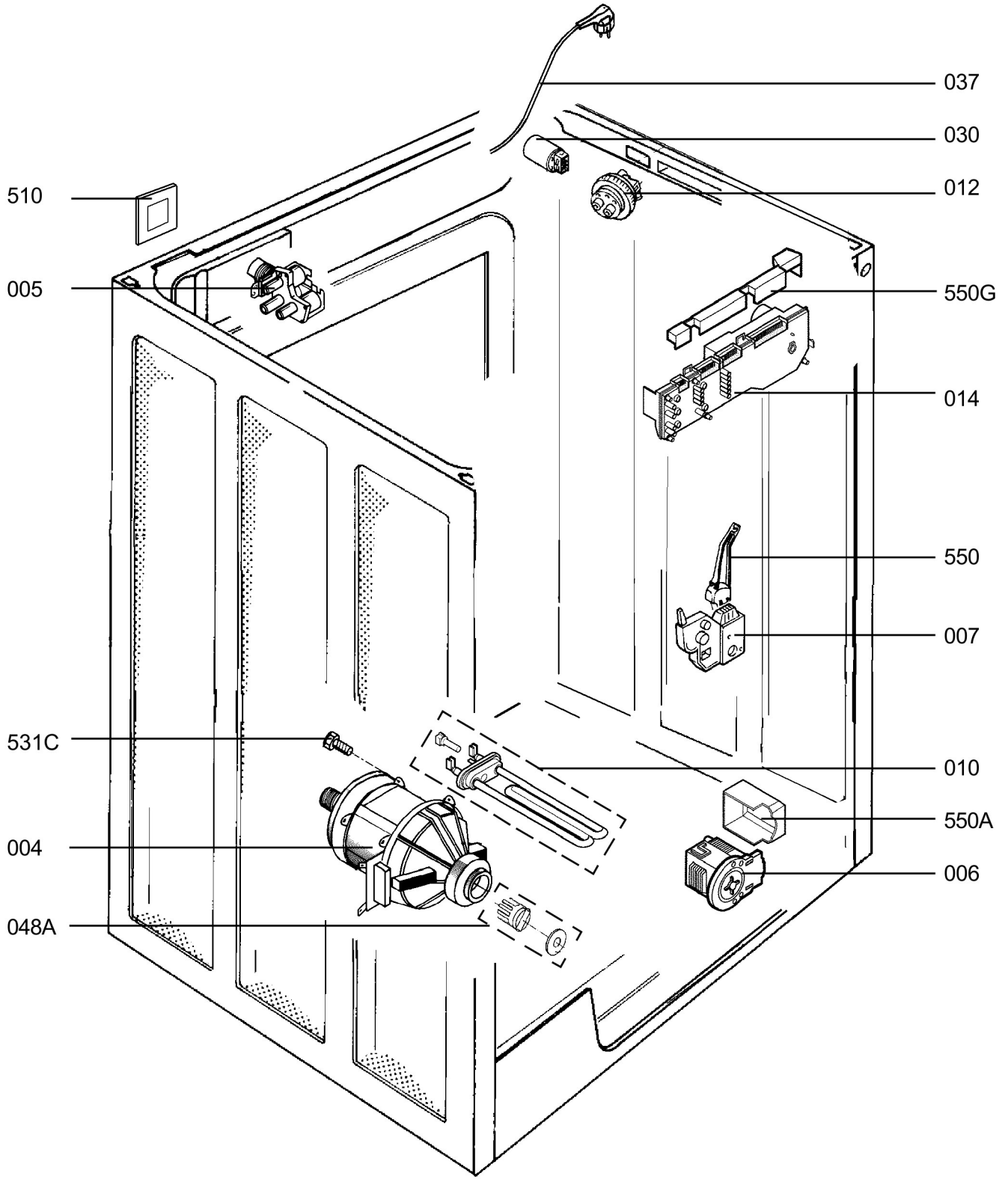
037
030
012
510
005
550G
014
550
007
531C
010
550A
004
006
048A