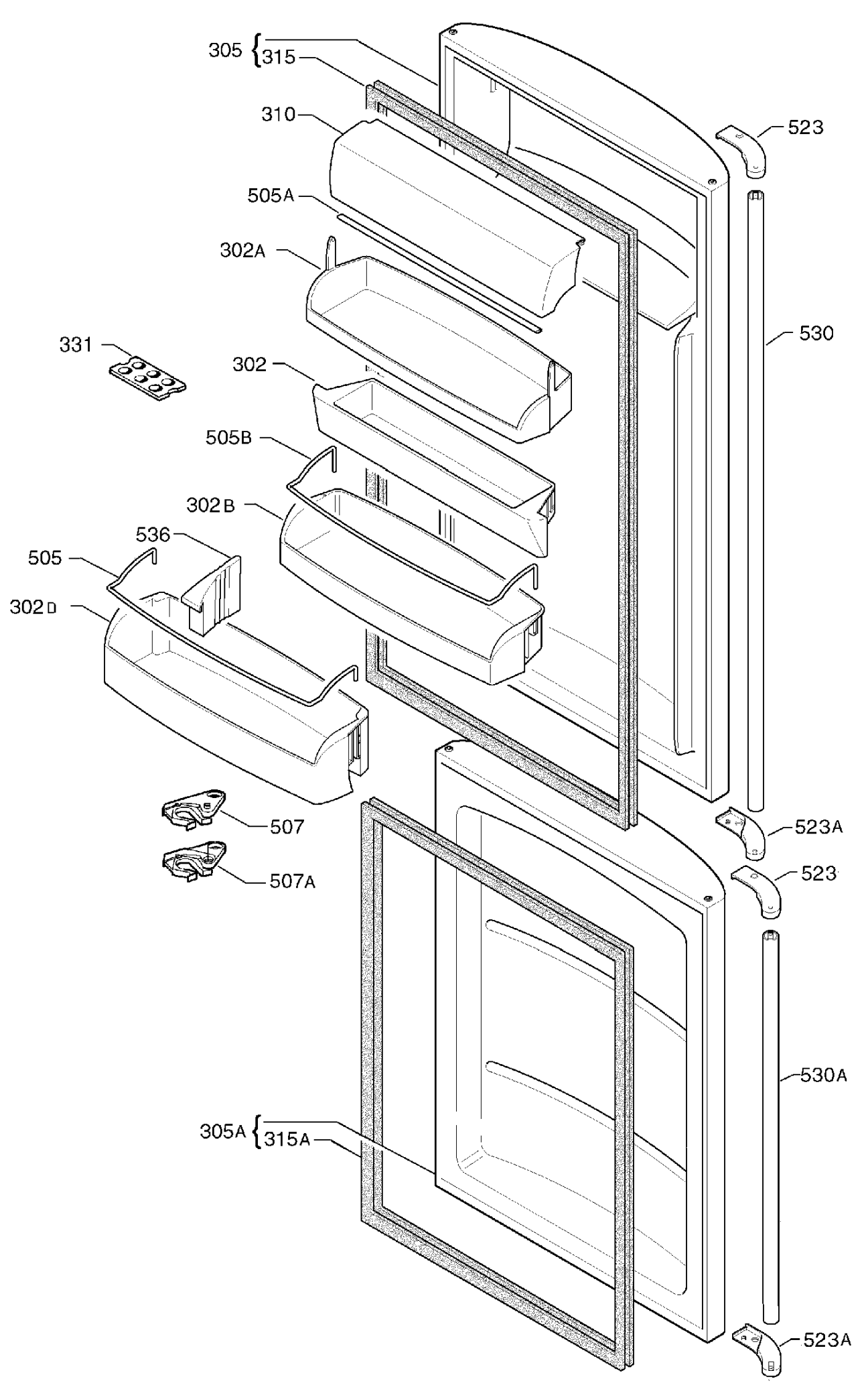
305
315
310
505A
302A
331
302
505B
302B
536
505
302D
507
507A
305A
315A
523
530
523A
523
530A
523A

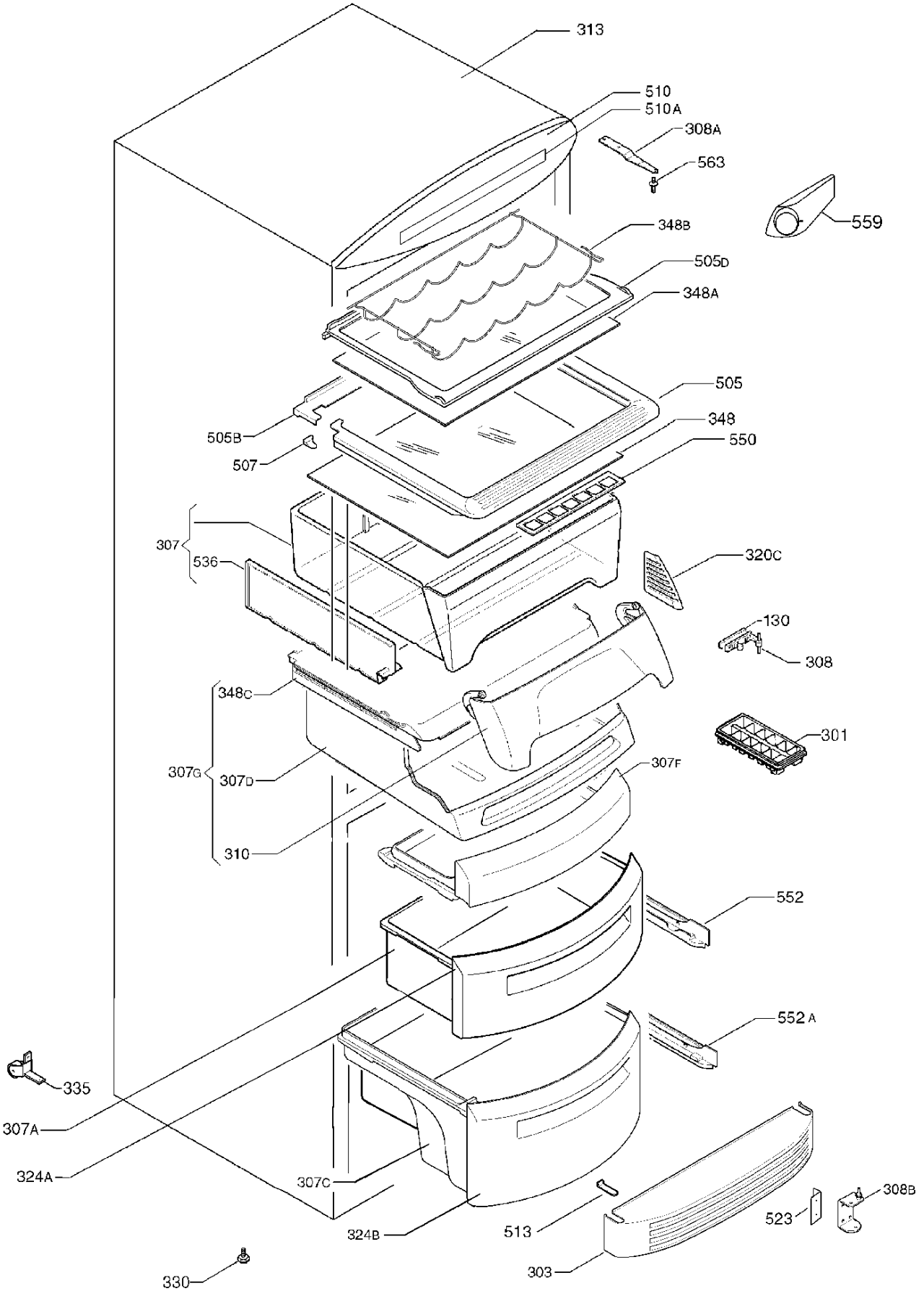
313
510
510A
308A
563
559
348B
505D
348A
505
348
550
505B
507
307
536
320C
130
308
348C
301
307G
307D
307F
310
552
552A
335
307A
324A
307C
324B
513
523
308B
303
330

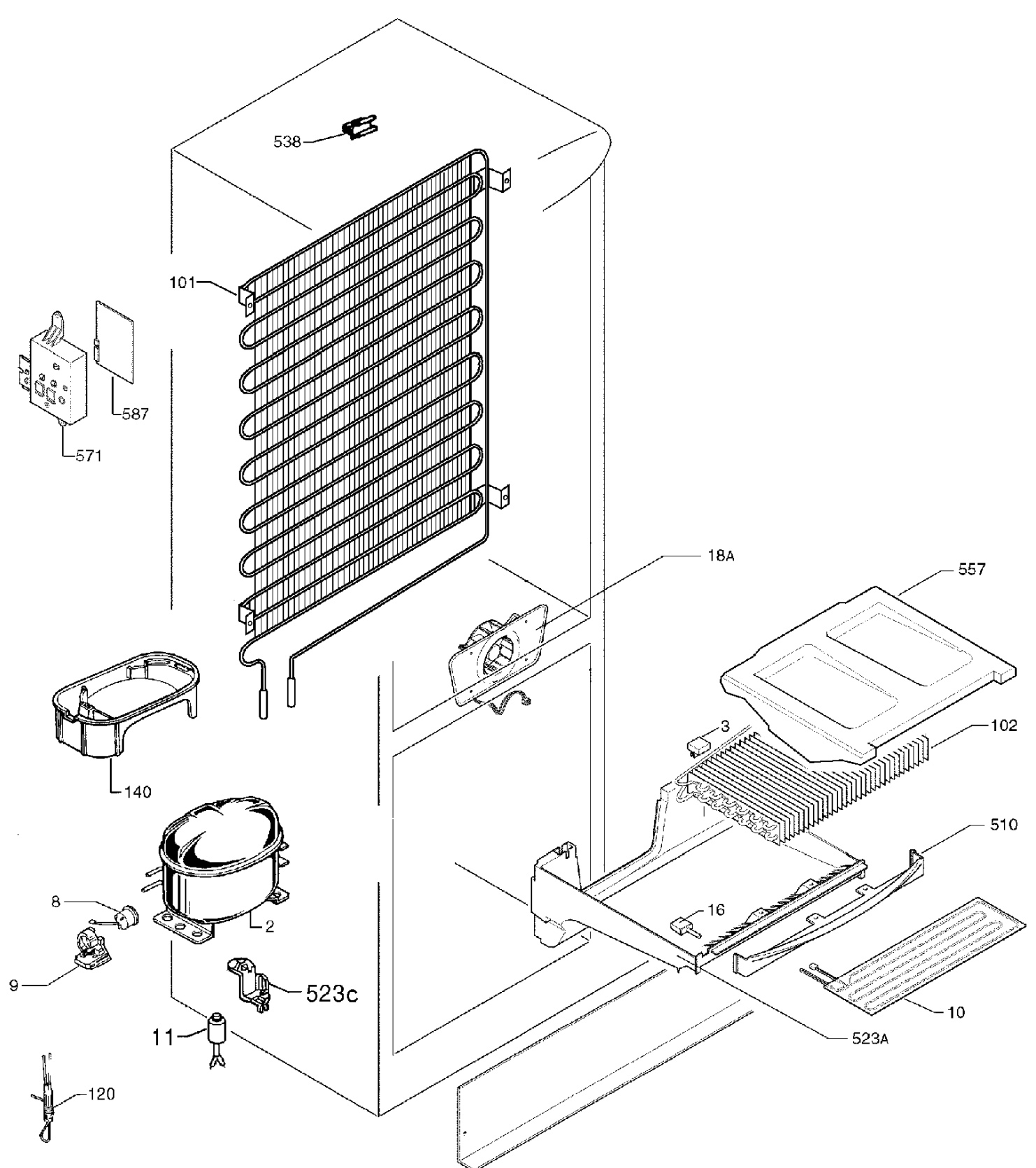
538
101
587
571
18A
557
3
102
140
510
8
2
16
9
523c
10
11
523A
120

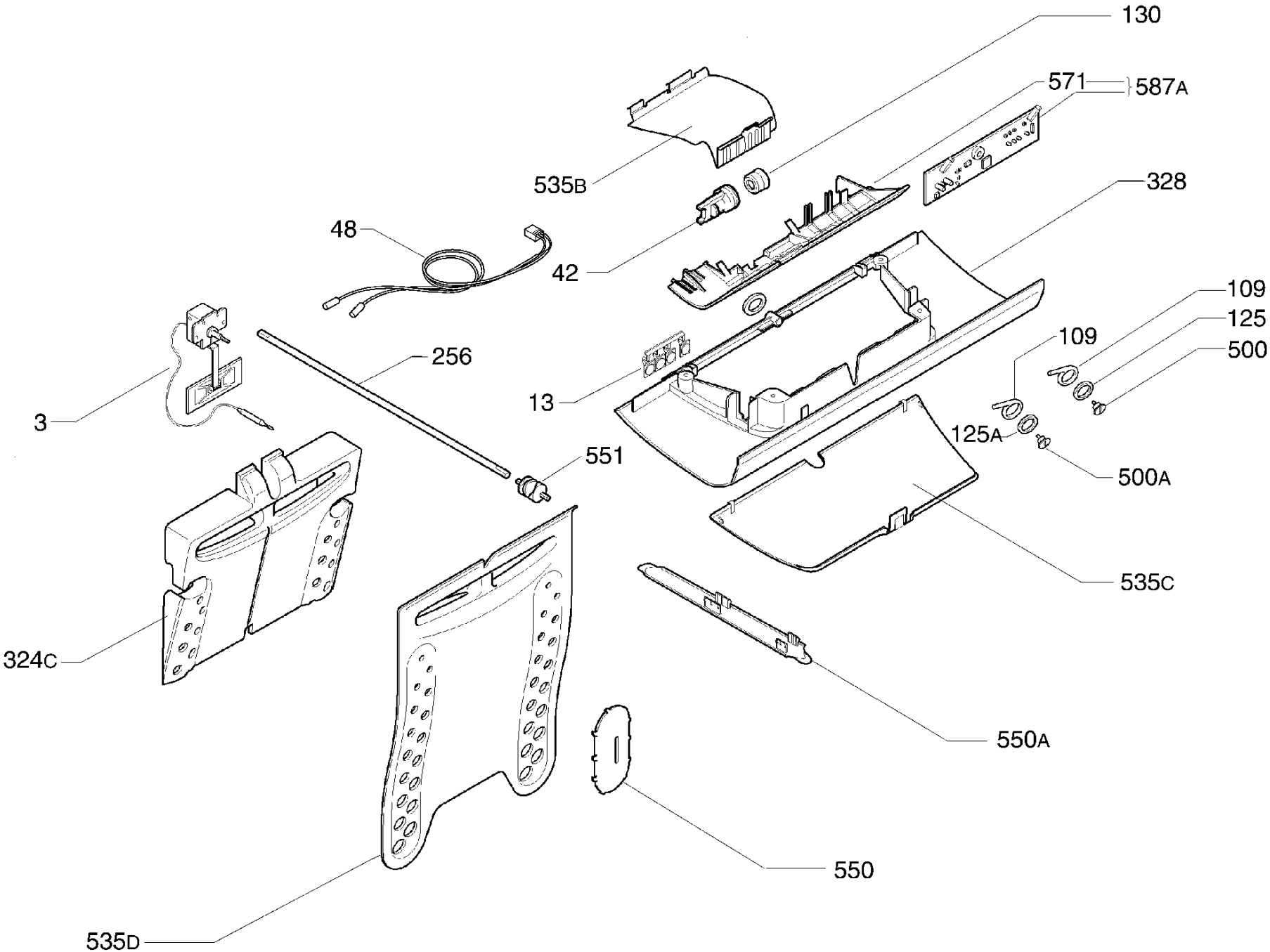
130
571
587A
535B
328
48
42
109
125
500
109
256
13
3
125A
551
500A
535C
324C
550A
550
535D