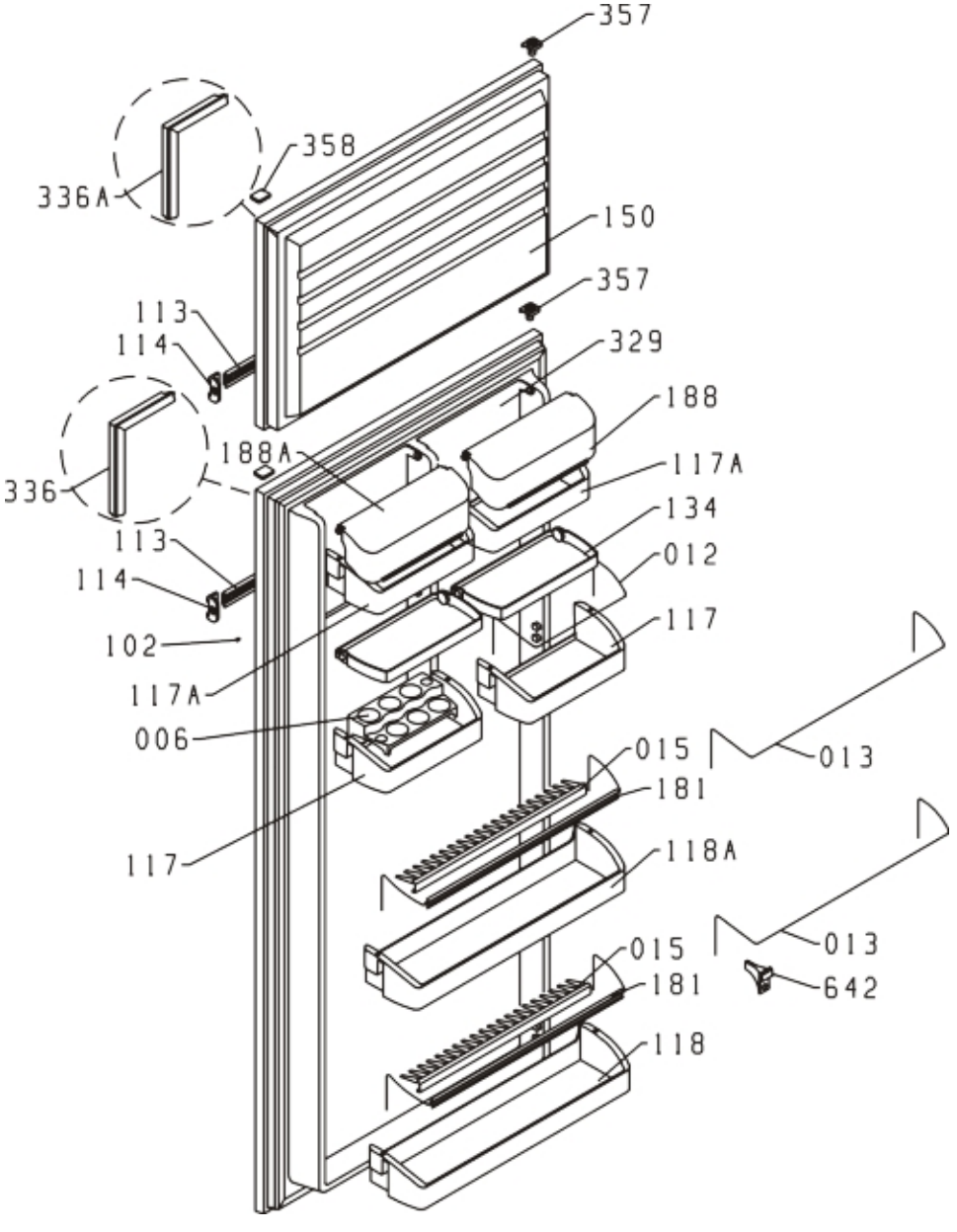
357
358
336A
150
357
113
114
329
188
188A
117A
336
134
113
012
114
117
102
117A
006
015
013
181
117
118A
013
015
642
181
118

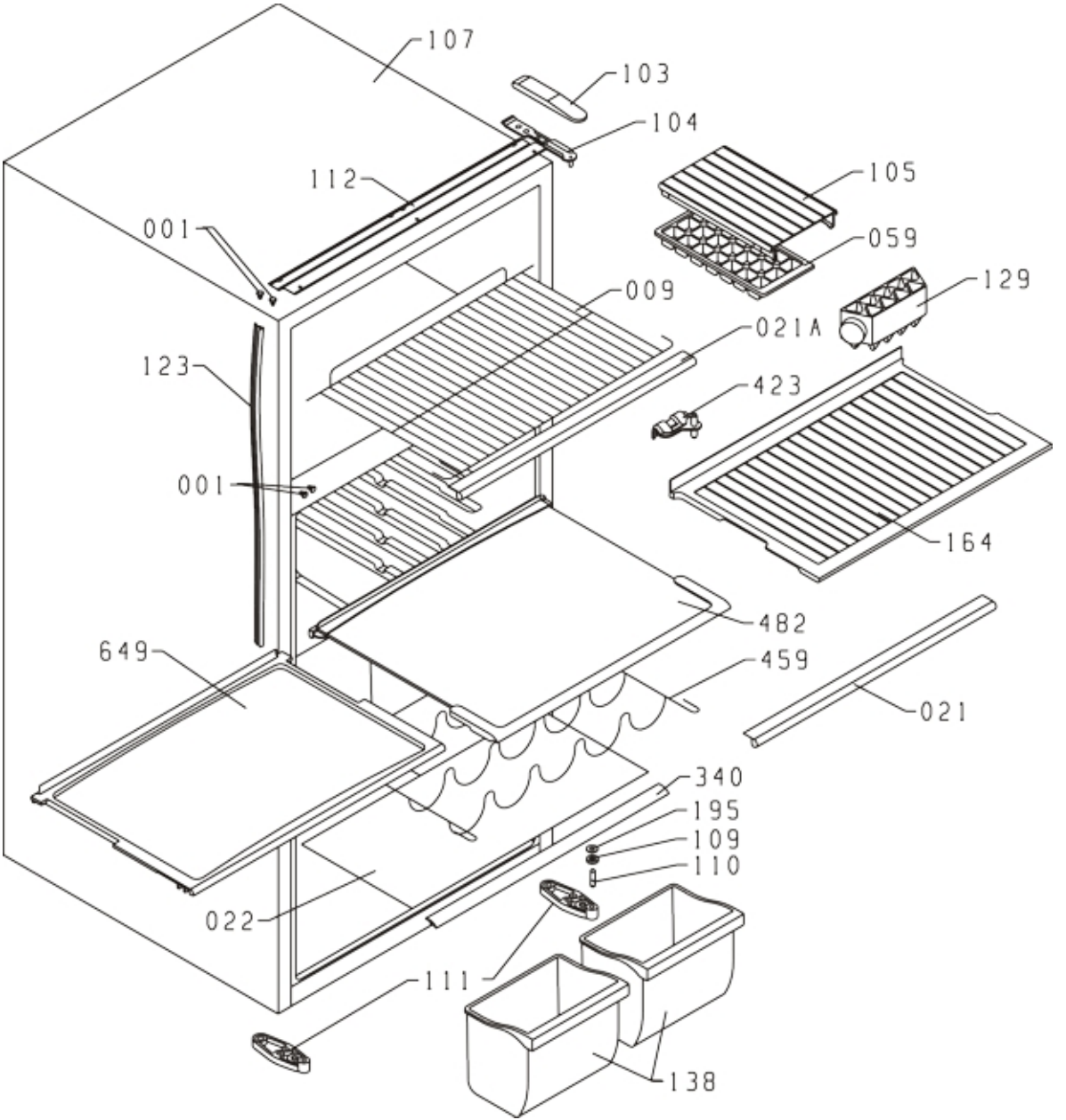
107
103
104
112
105
001
059
009
129
021A
123
423
001
164
482
649
459
021
340
195
109
110
022
111
138

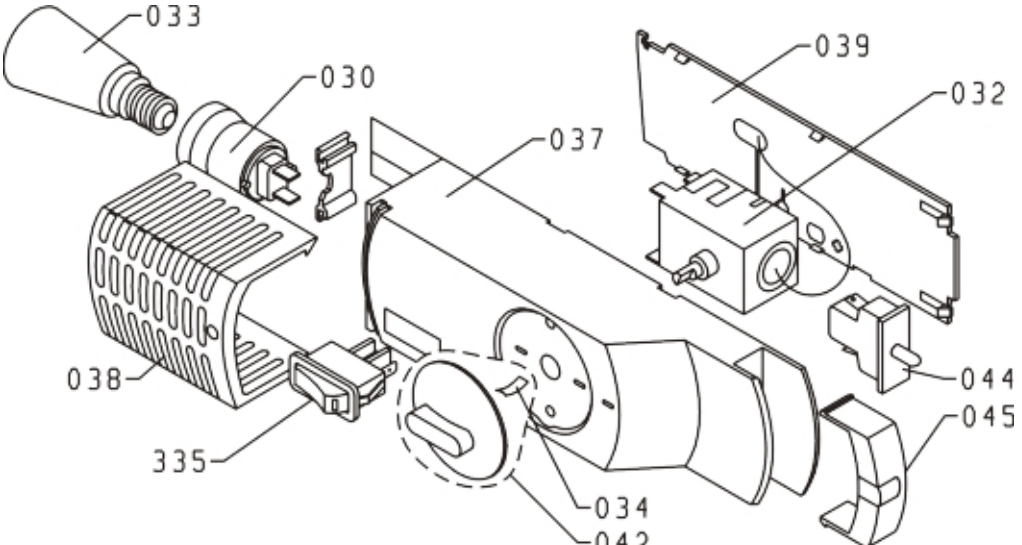
033
030
039
032
037
038
335
044
045
034
042

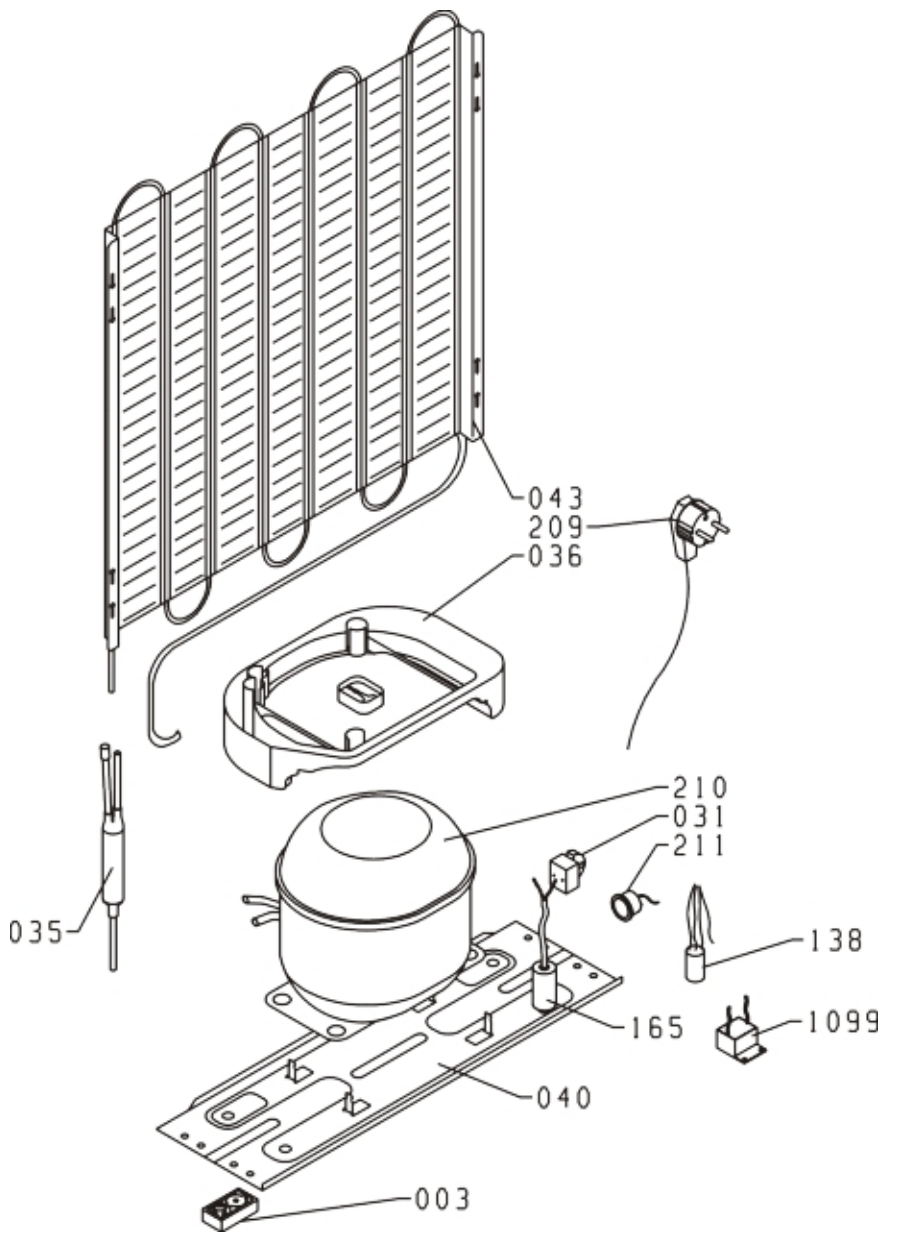
043
209
036
210
031
211
035
138
165
1099
040
003