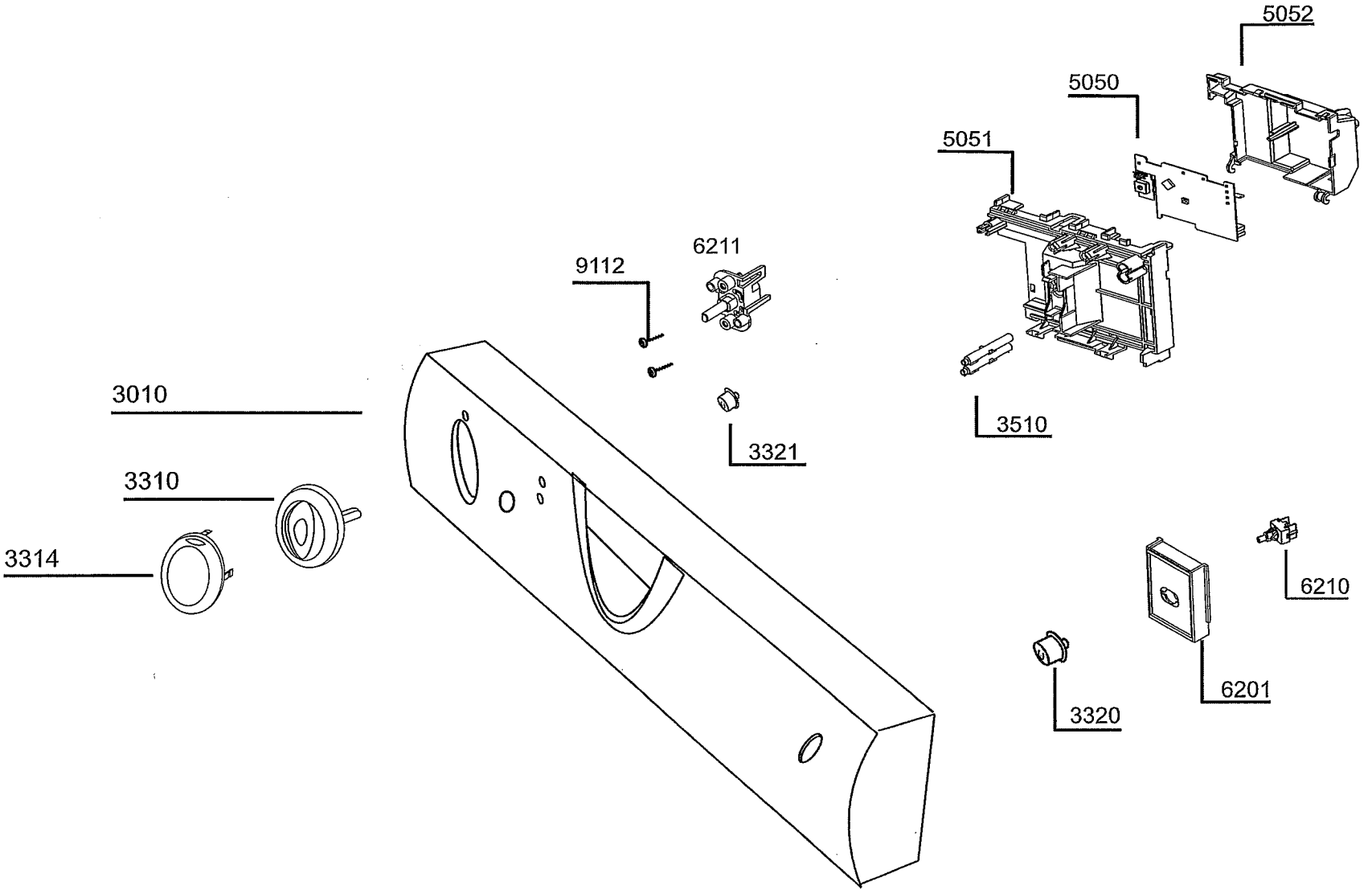
5052
5050
5051
6211
9112
3010
3321
3510
3310
3314
6210
6201
3320

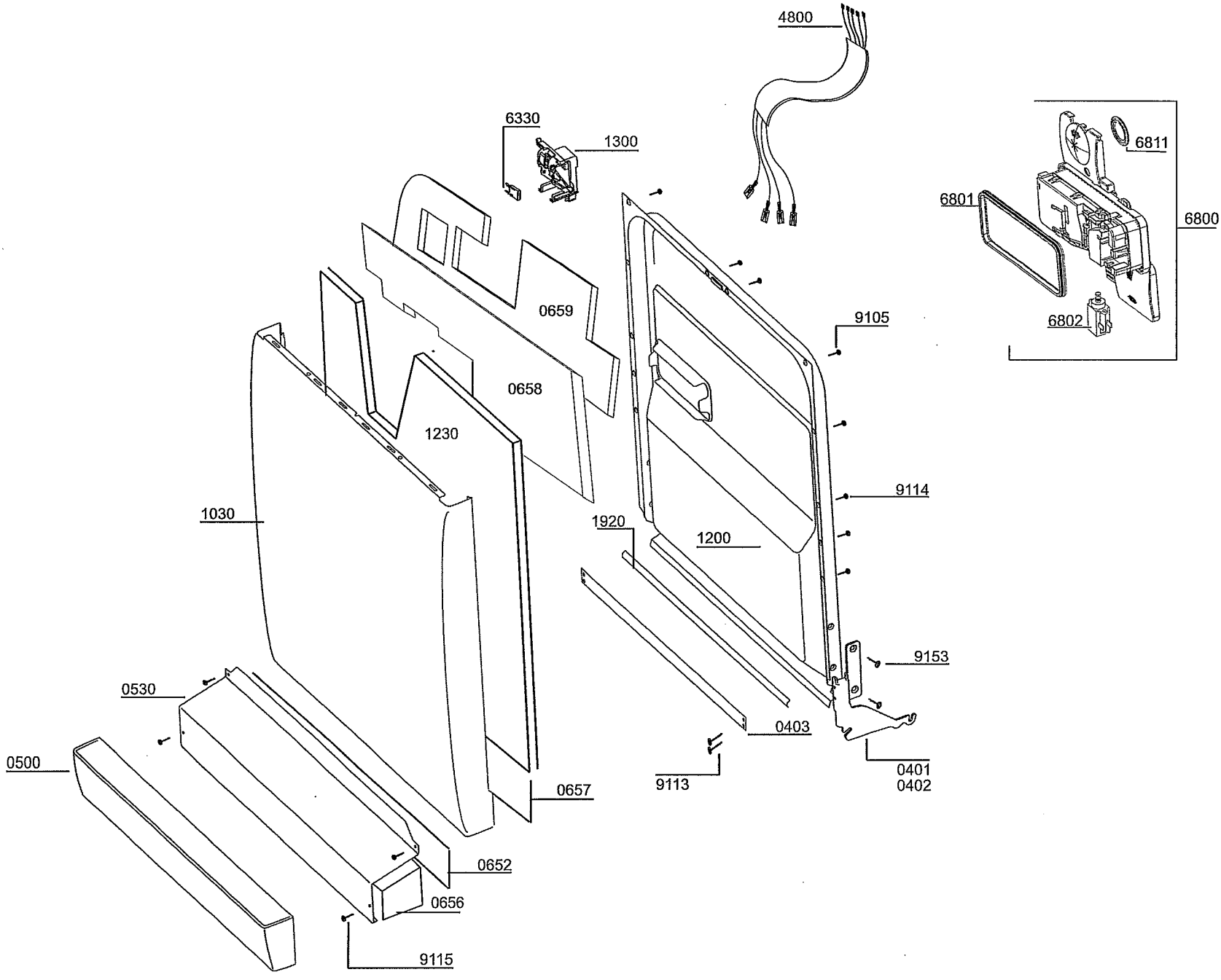
4800
6330
1300
6811
6801
6800
6802
0659
0658
9105
1230
9114
1030
1920
1200
9153
0530
0403
0500
9113
0401
0402
0657
0652
0656
9115

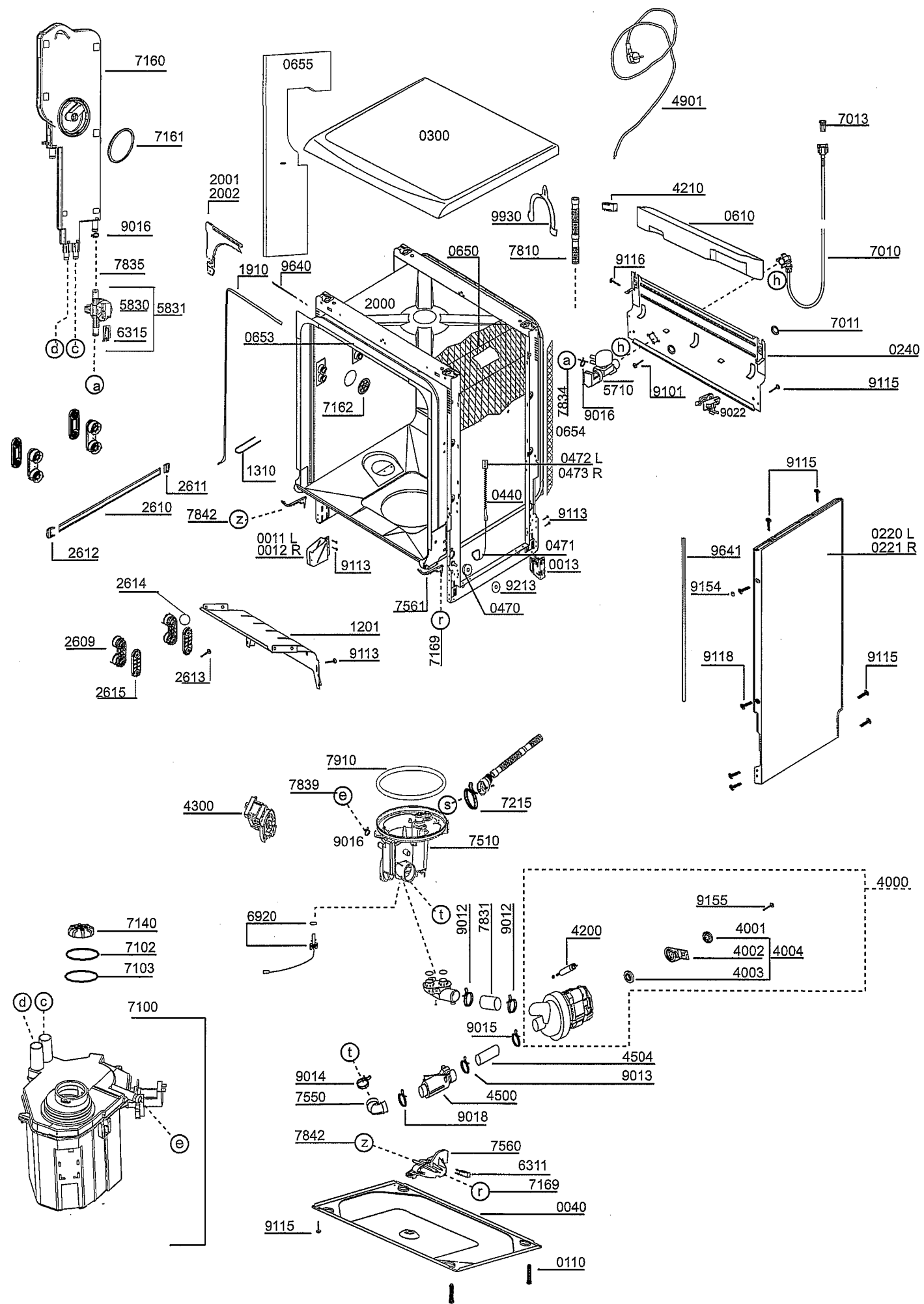
7160
7161
9016
7835
5830
5831
6315
d
c
a
0655
0300
2001
2002
1910
9640
0653
2000
7162
1310
2611
2610
2612
7842
z
0011 L
0012 R
9113
2614
2609
2615
2613
1201
9113
7561
r
7169
0650
9930
7810
0610
4210
4901
7013
7010
9116
h
7011
0240
a
h
5710
9101
9115
9022
7834
9016
0654
0472 L
0473 R
0440
9113
0471
0013
9213
0470
9115
0220 L
0221 R
9641
9154
9118
9115
7910
7839
e
4300
9016
s
7215
7510
4000
9155
4001
4002
4004
4003
4200
t
9012
7831
9012
6920
7140
7102
7103
d
c
7100
e
9015
4504
9013
t
9014
7550
4500
9018
7842
z
7560
6311
r
7169
0040
9115
0110

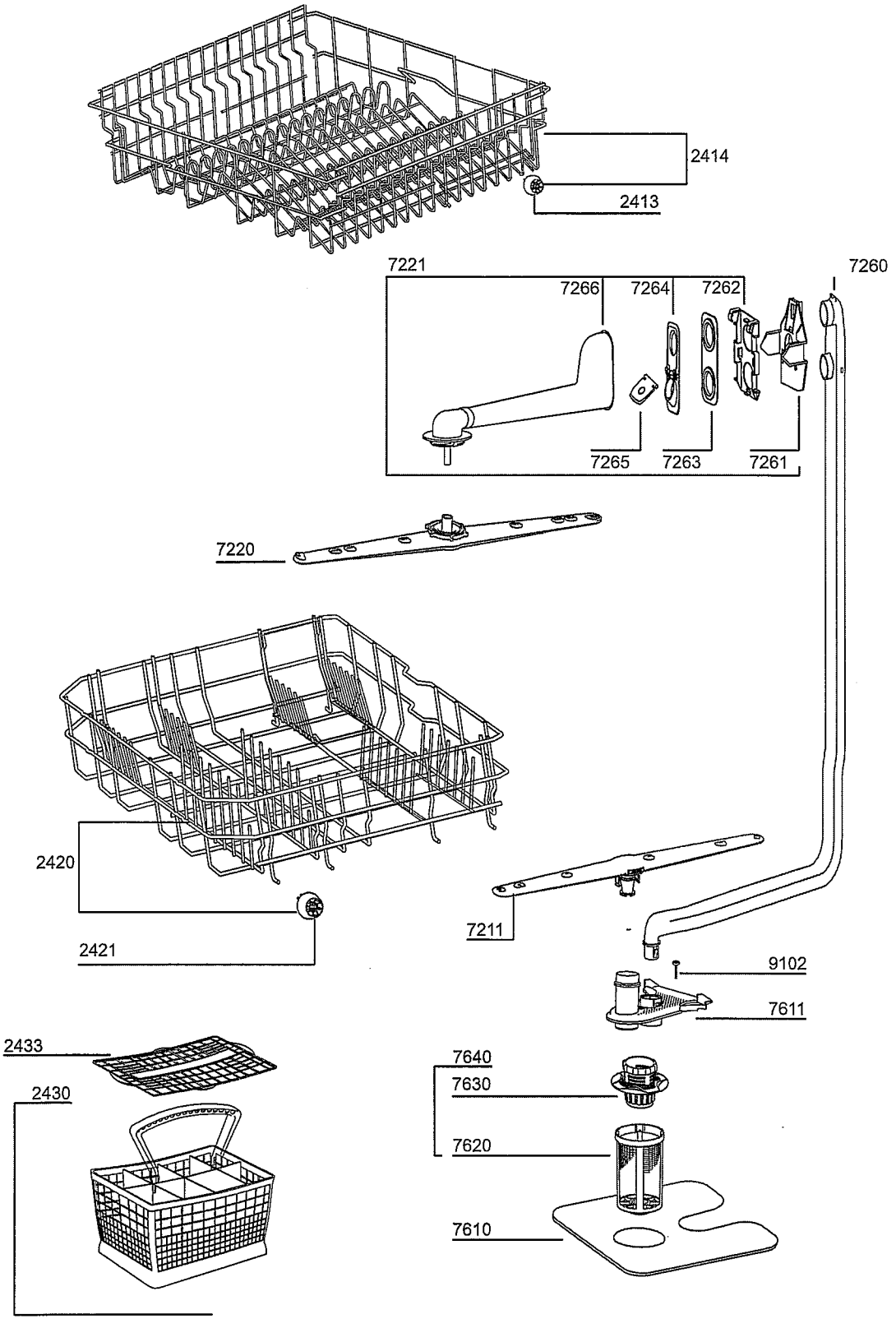
2414
2413
7221
7266
7264
7262
7260
7265
7263
7261
7220
2420
2421
7211
9102
7611
2433
2430
7640
7630
7620
7610