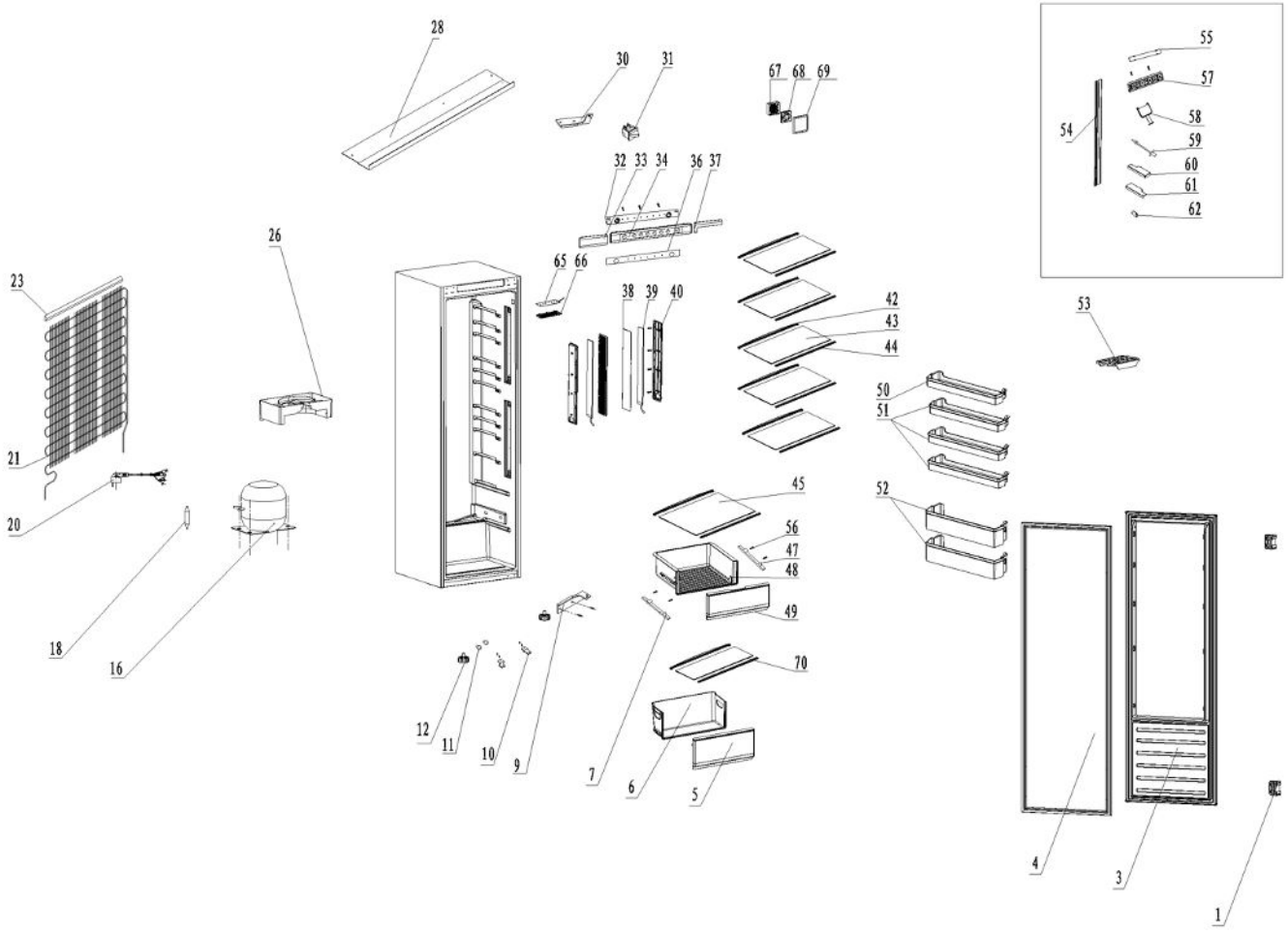
28
30
31
67
68
69
32
33
34
36
37
26
65
66
23
38
39
40
42
43
44
53
50
51
21
45
52
20
56
47
48
49
18
16
70
12
11
10
9
7
6
5
4
3
1
55
57
58
54
59
60
61
62