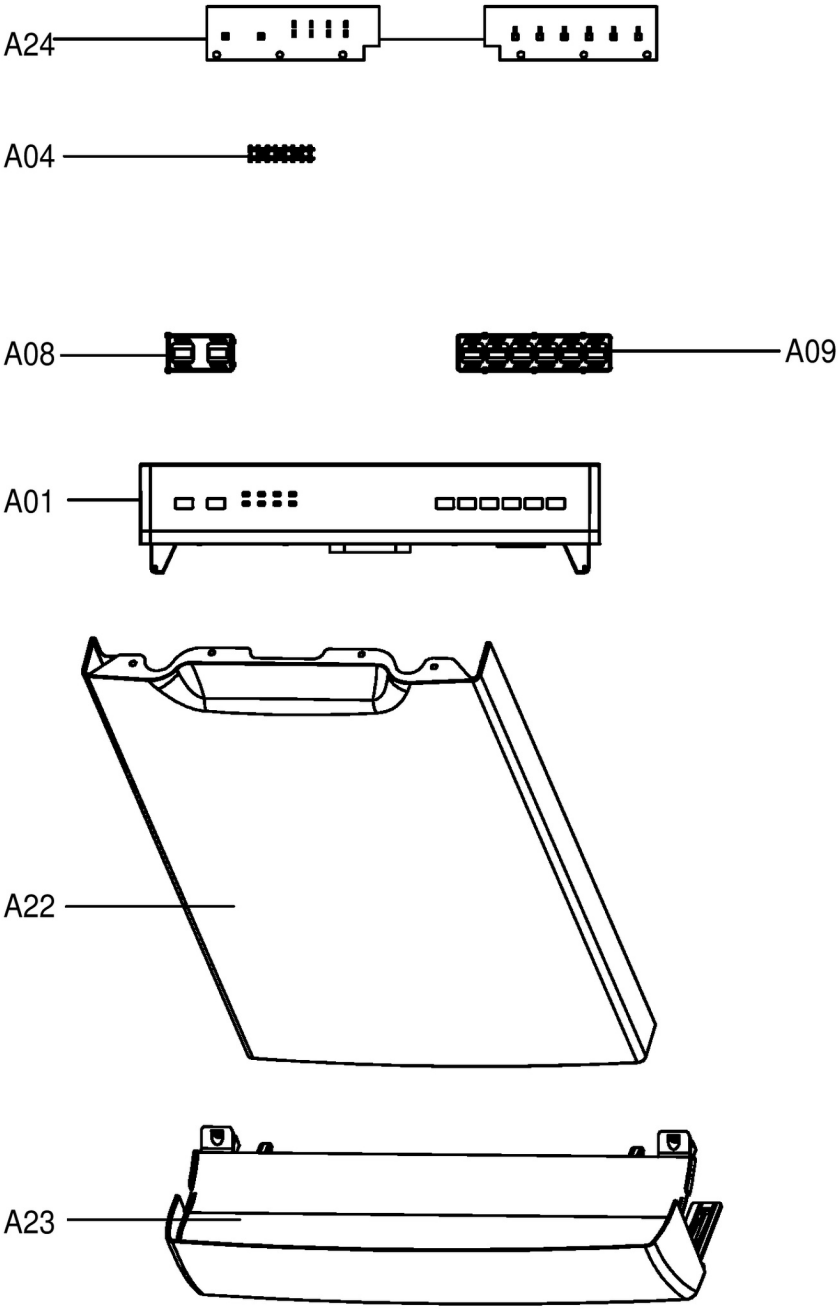
A24
A04
A08
A09
A01
A22
A23

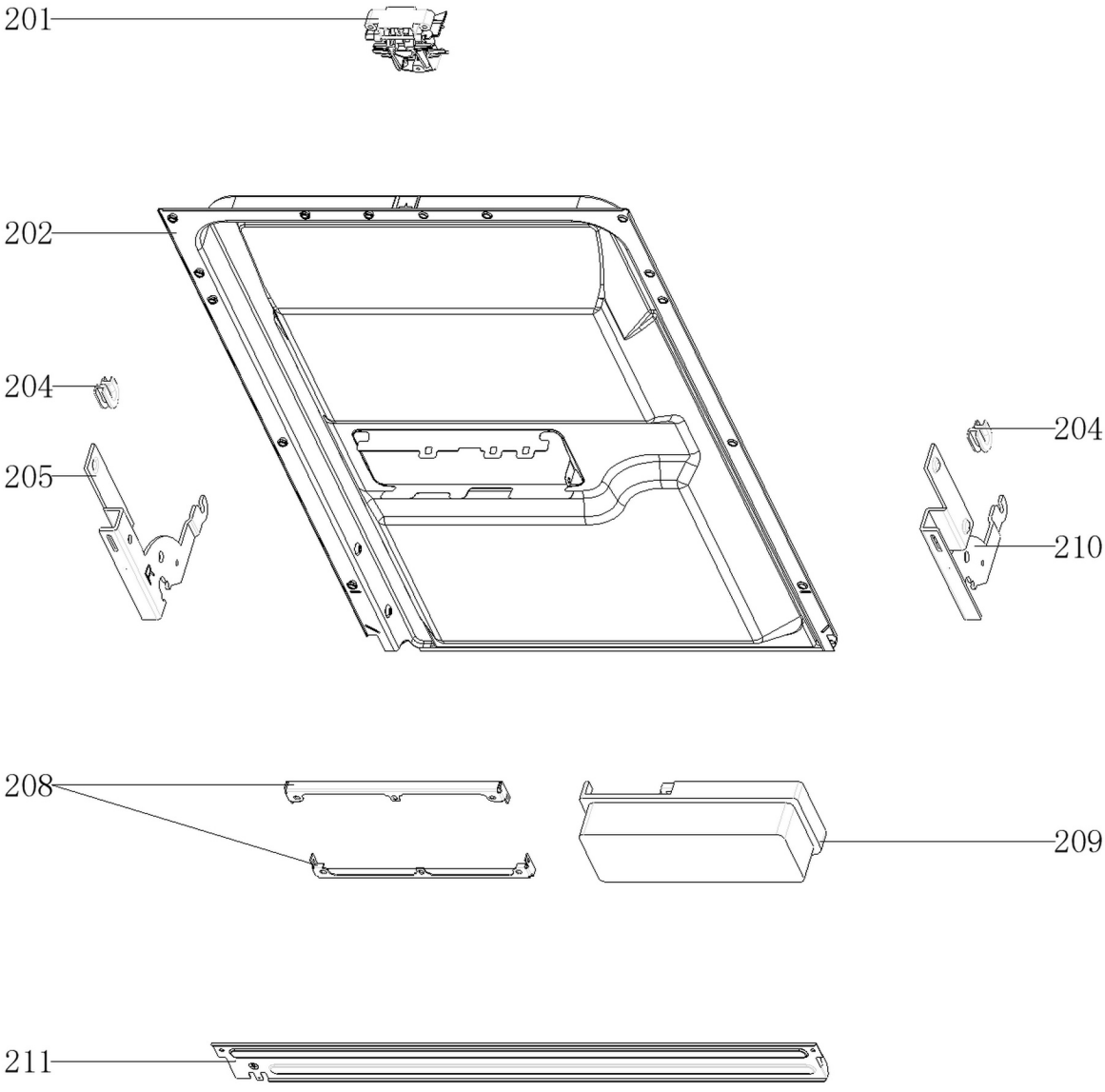
201
202
204
205
204
210
208
209
211

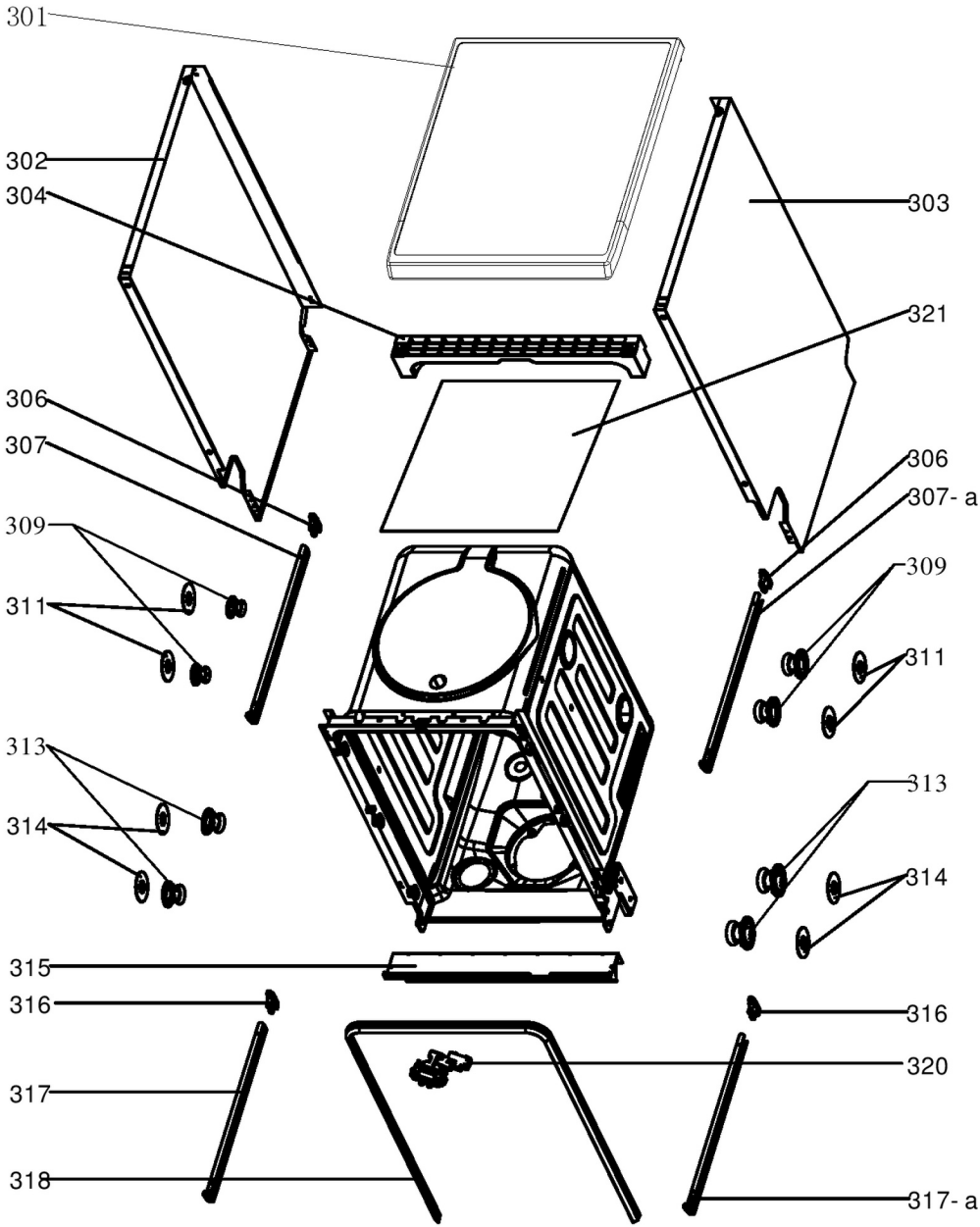
301
302
304
303
321
306
307
306
307- a
309
309
311
311
313
313
314
314
315
316
316
320
317
318
317- a

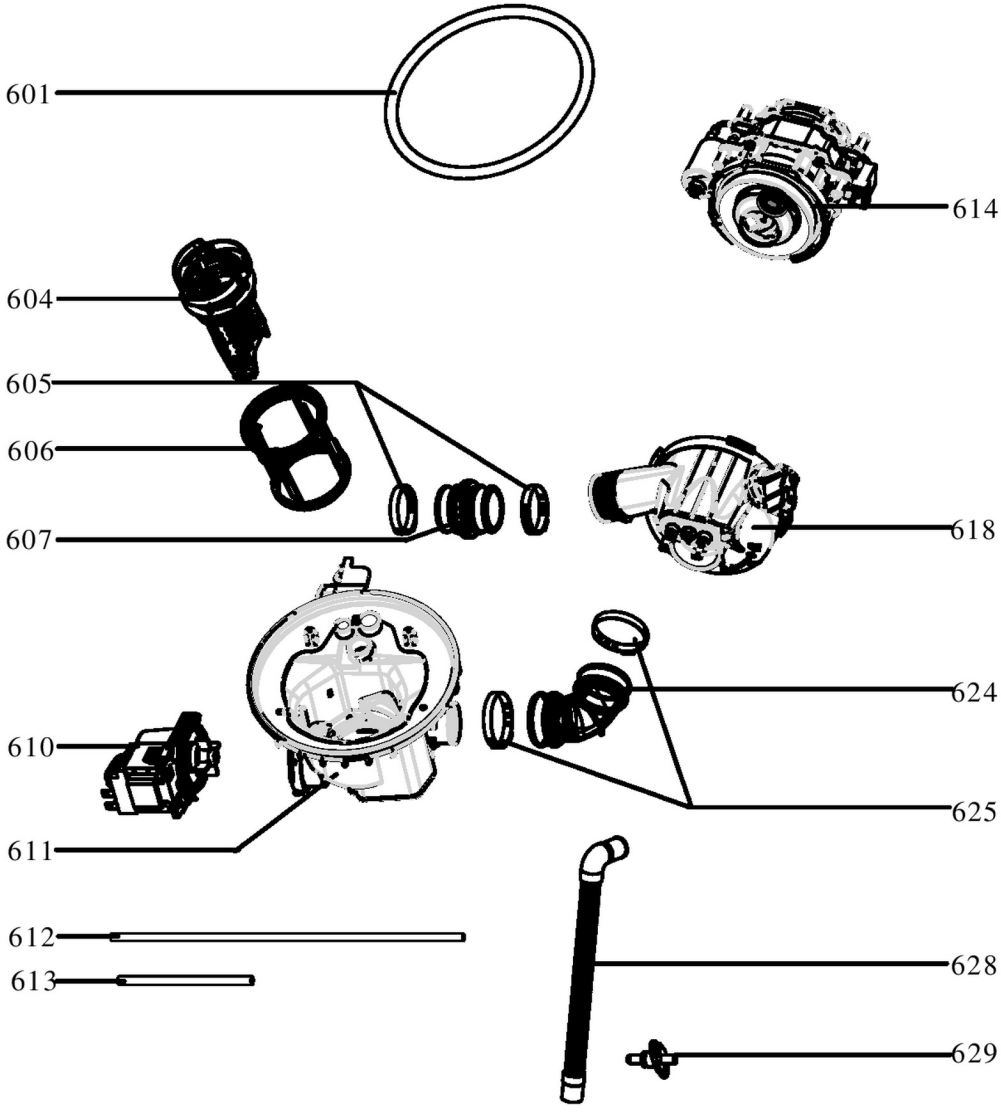
601
614
604
605
606
607
618
624
610
625
611
612
613
628
629

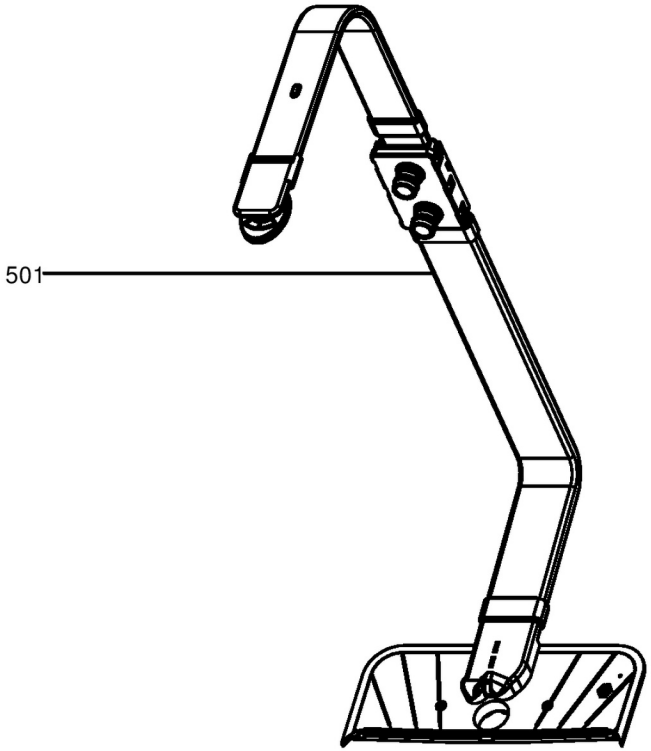
501

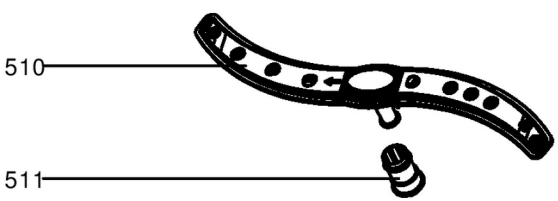
510
511

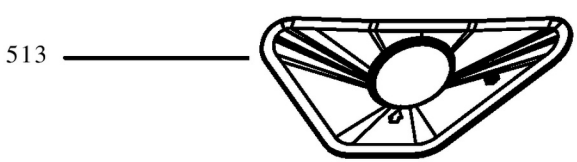
513

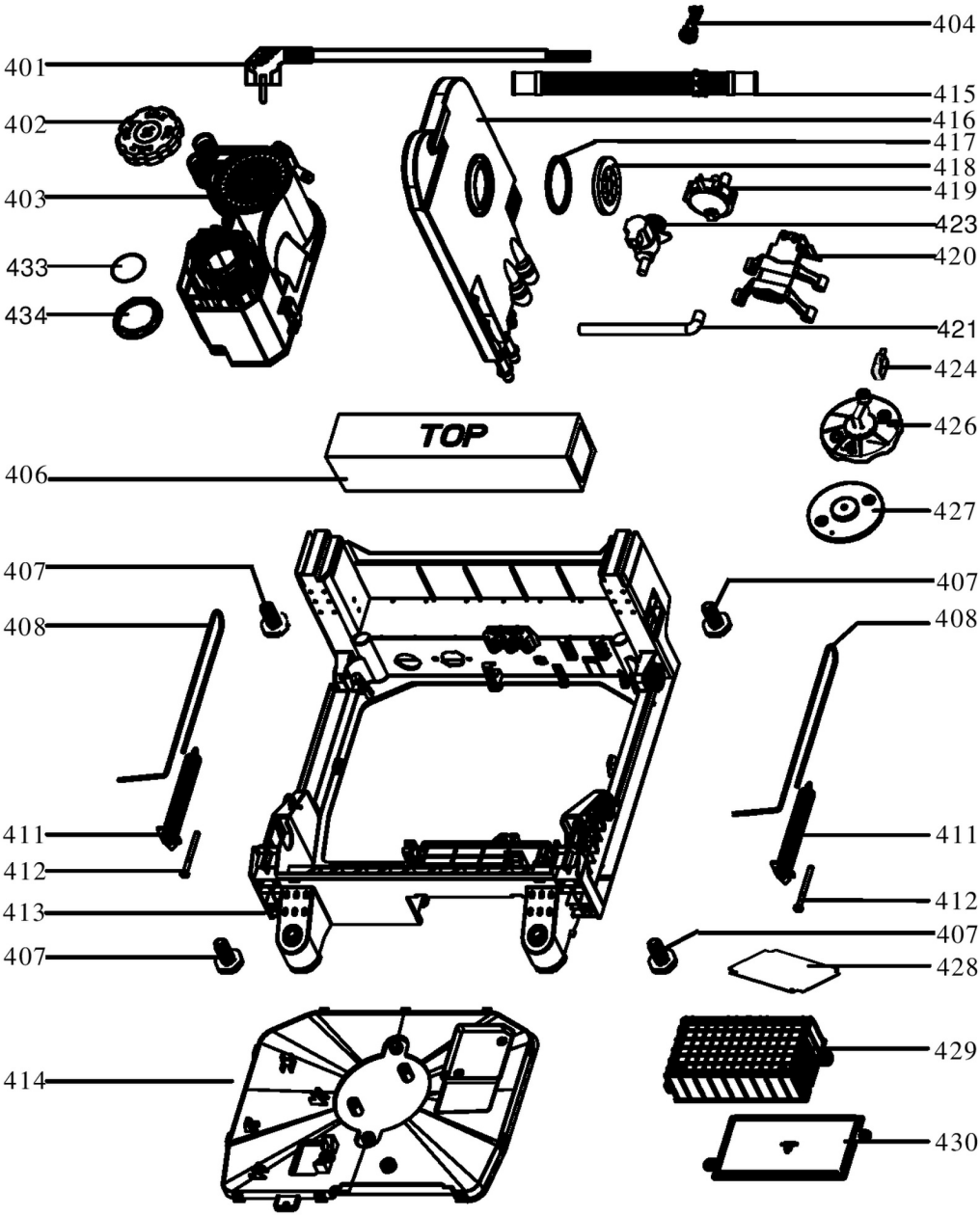
404
401
415
402
416
417
418
403
419
423
433
420
434
421
424
TOP
426
406
427
407
407
408
408
411
411
412
412
413
407
407
428
414
429
430

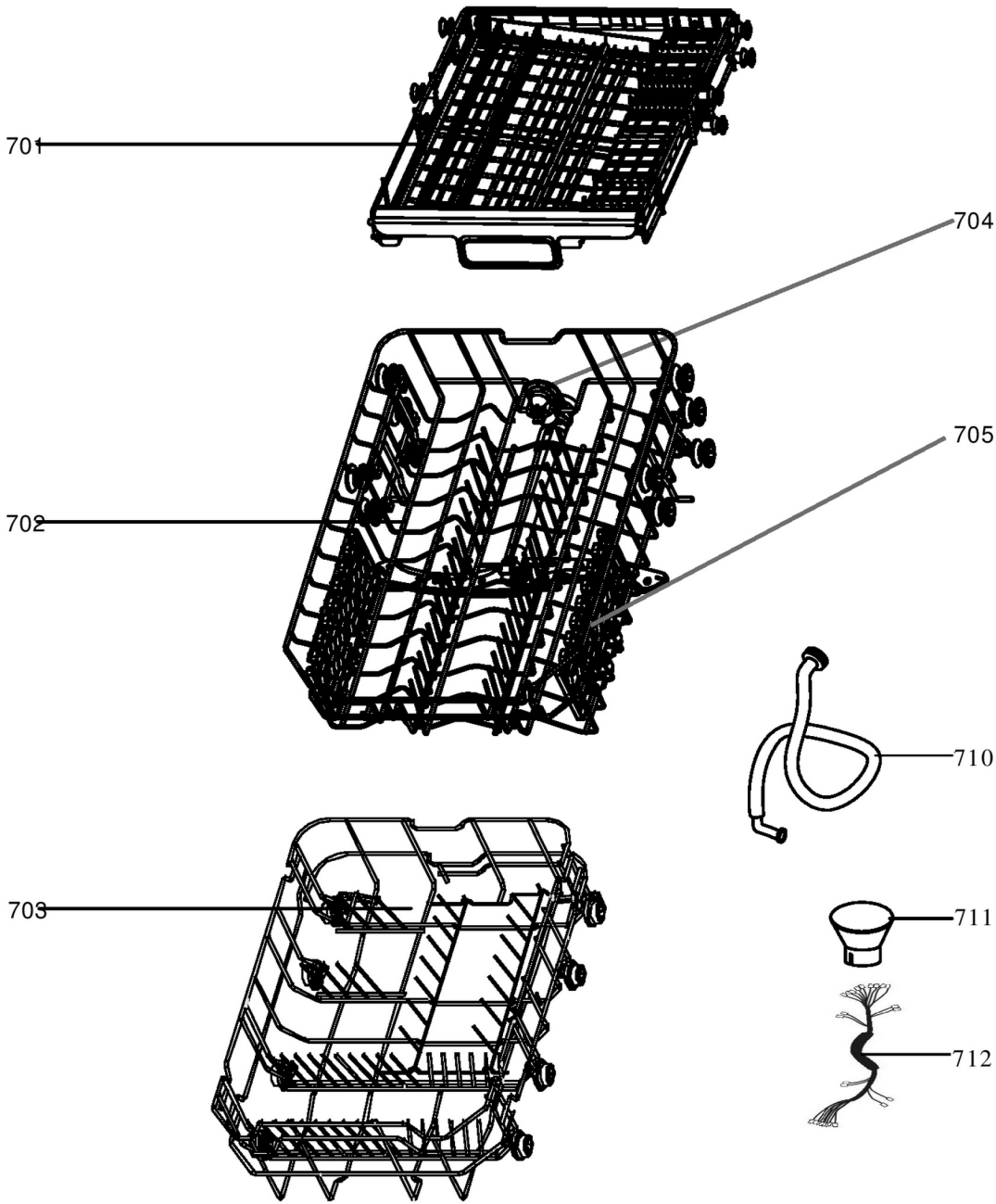
701
704
705
702
710
703
711
712