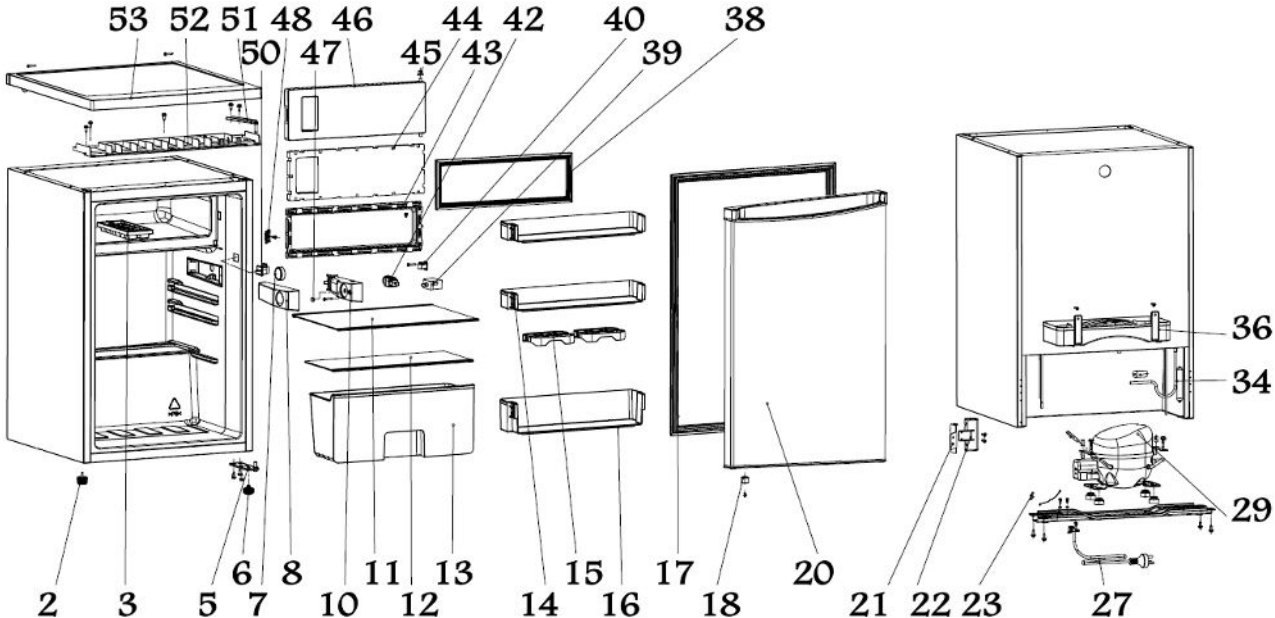
53
52
51
48
46
44
42
40
38
50
47
45
43
39
36
34
29
2
3
5
6
7
8
10
11
12
13
14
15
16
17
18
20
21
22
23
27