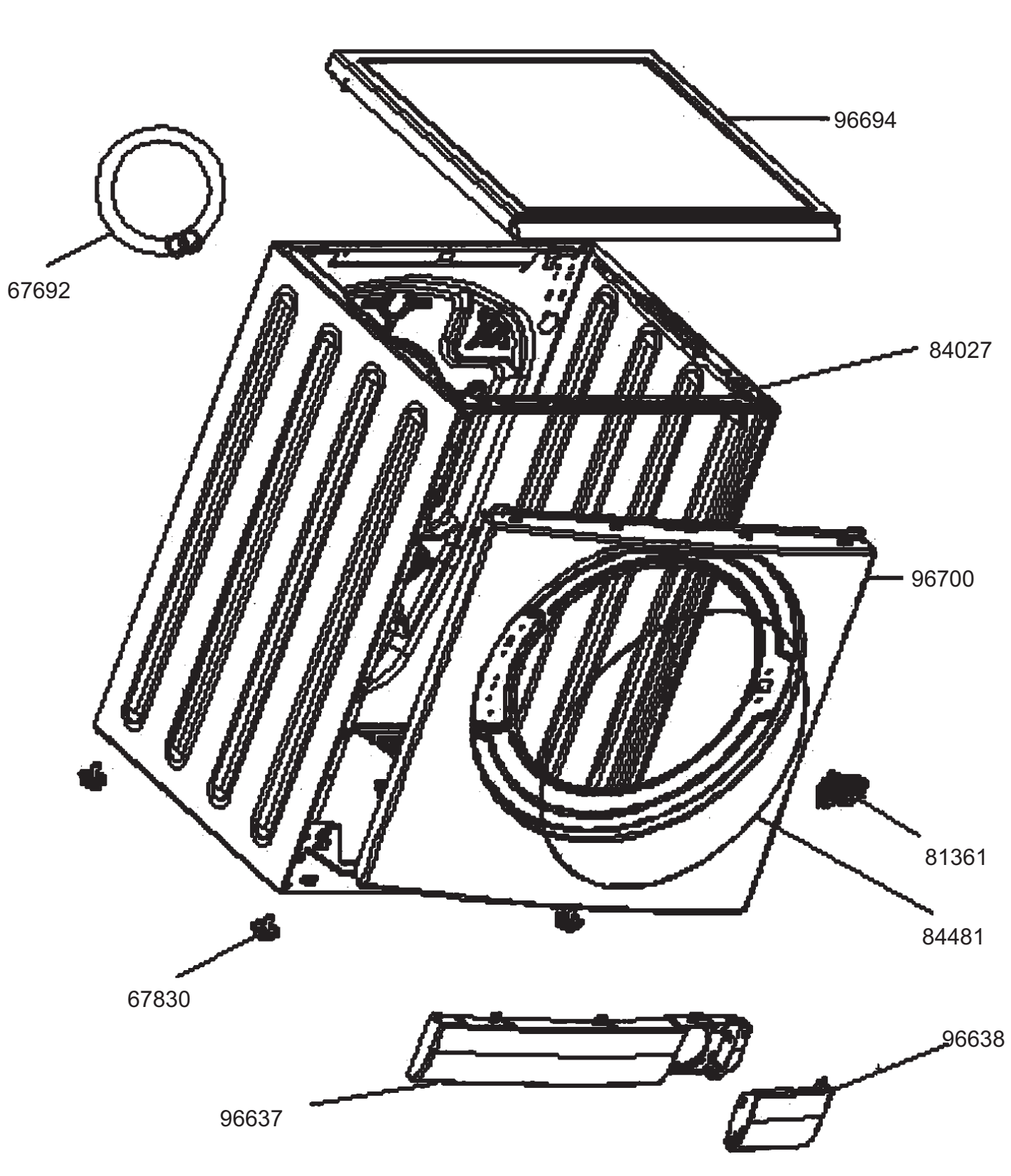
96694
67692
84027
96700
81361
84481
67830
96638
96637

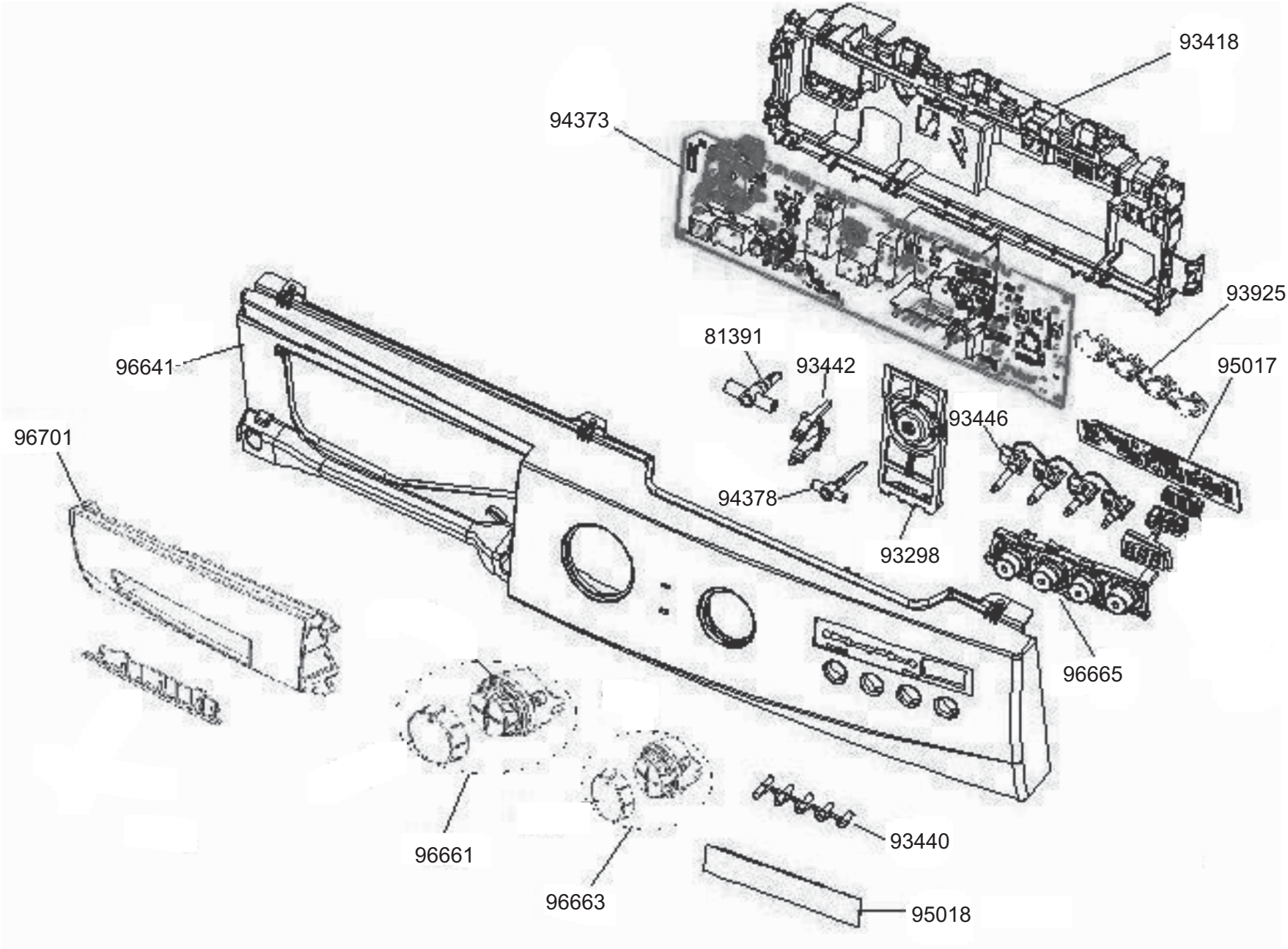
93418
94373
93925
81391
93442
95017
96641
93446
96701
94378
93298
96665
96661
93440
96663
95018

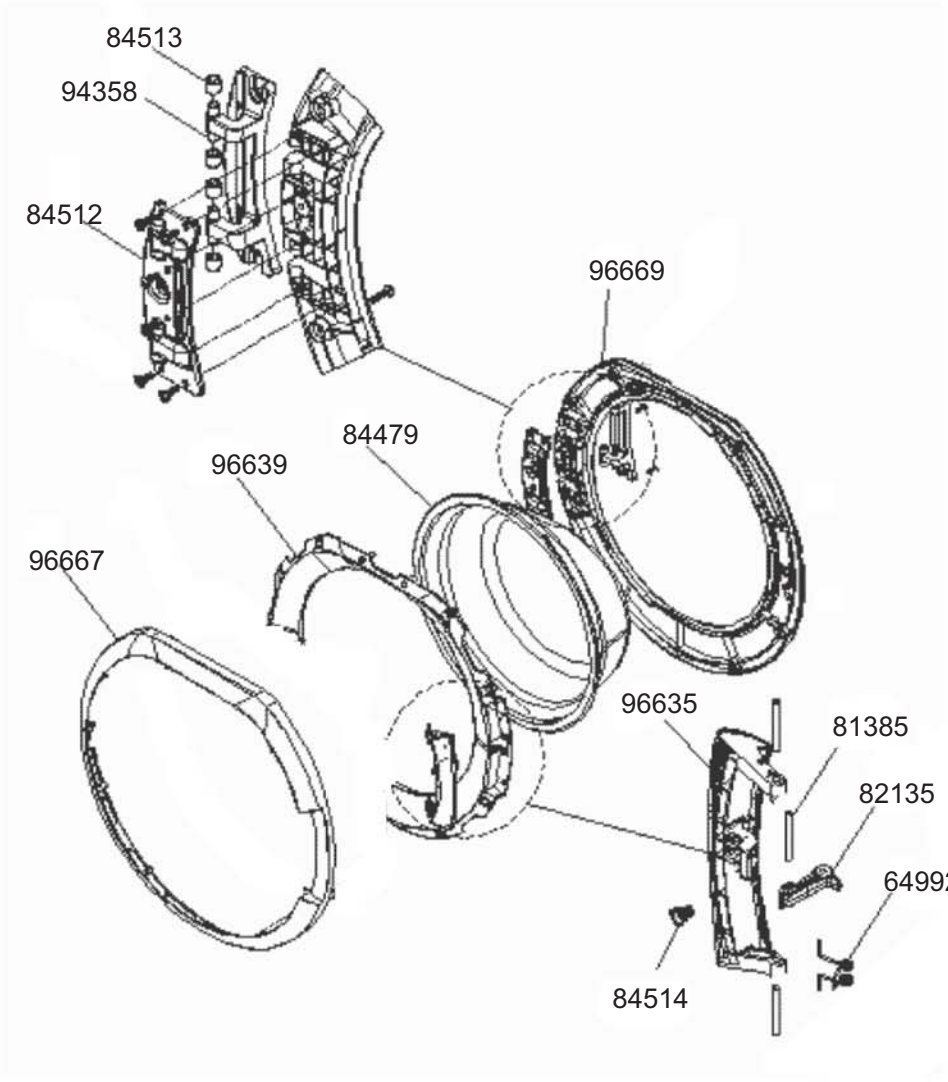
84513
94358
84512
96669
84479
96639
96667
96635
81385
82135
64992
84514

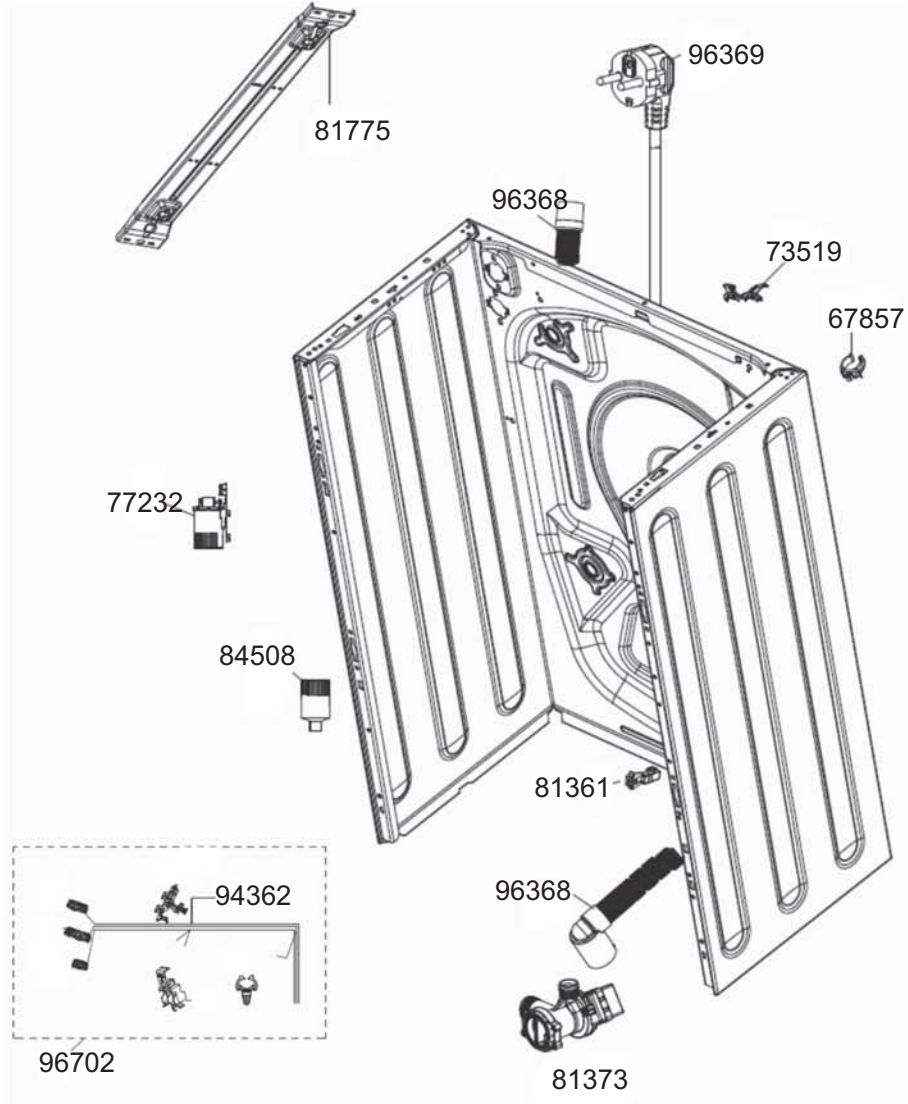
81775
96369
96368
73519
67857
77232
84508
81361
96368
94362
96702
81373

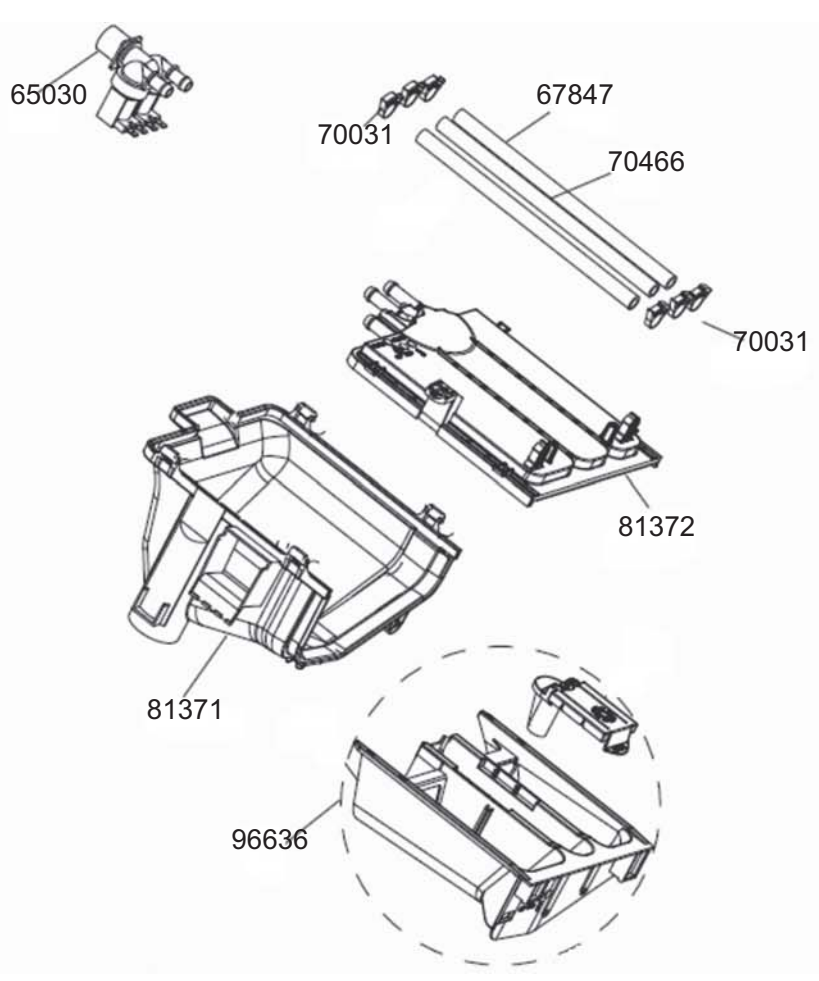
65030
70031
67847
70466
70031
81372
81371
96636

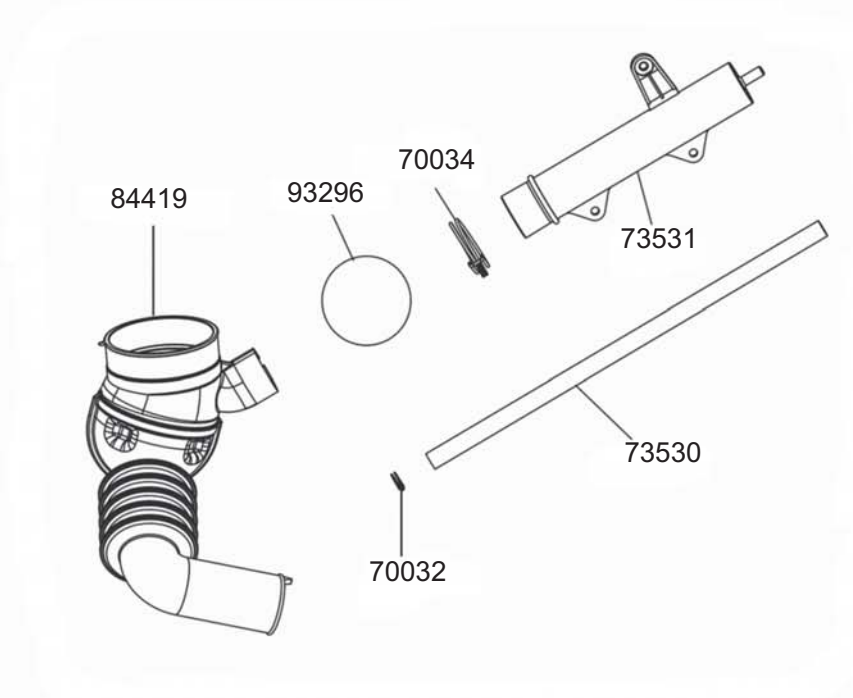
84419
93296
70034
73531
73530
70032

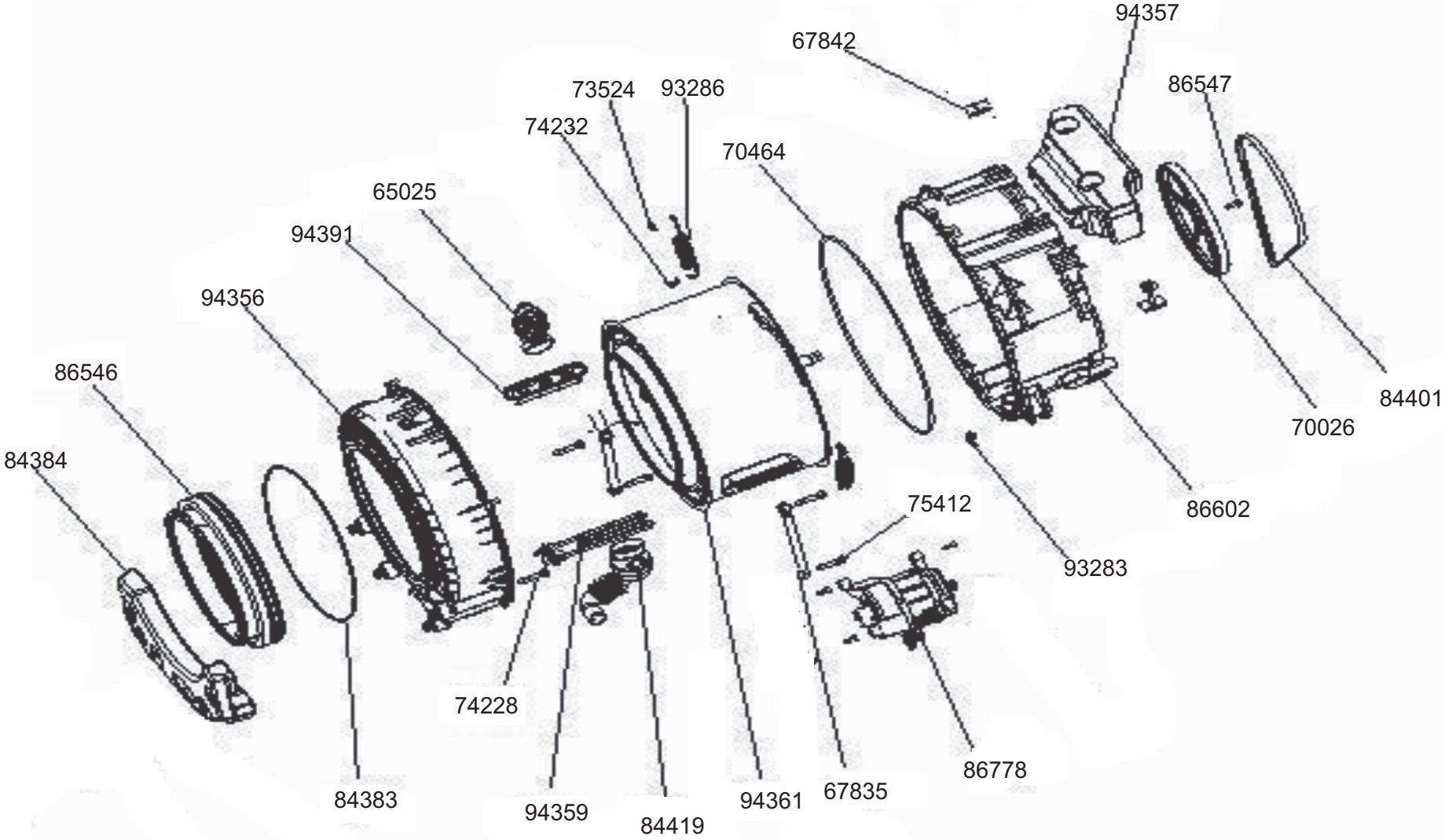
94357
67842
86547
73524
93286
74232
70464
65025
94391
94356
86546
84401
70026
84384
86602
75412
93283
74228
86778
84383
94359
84419
94361
67835