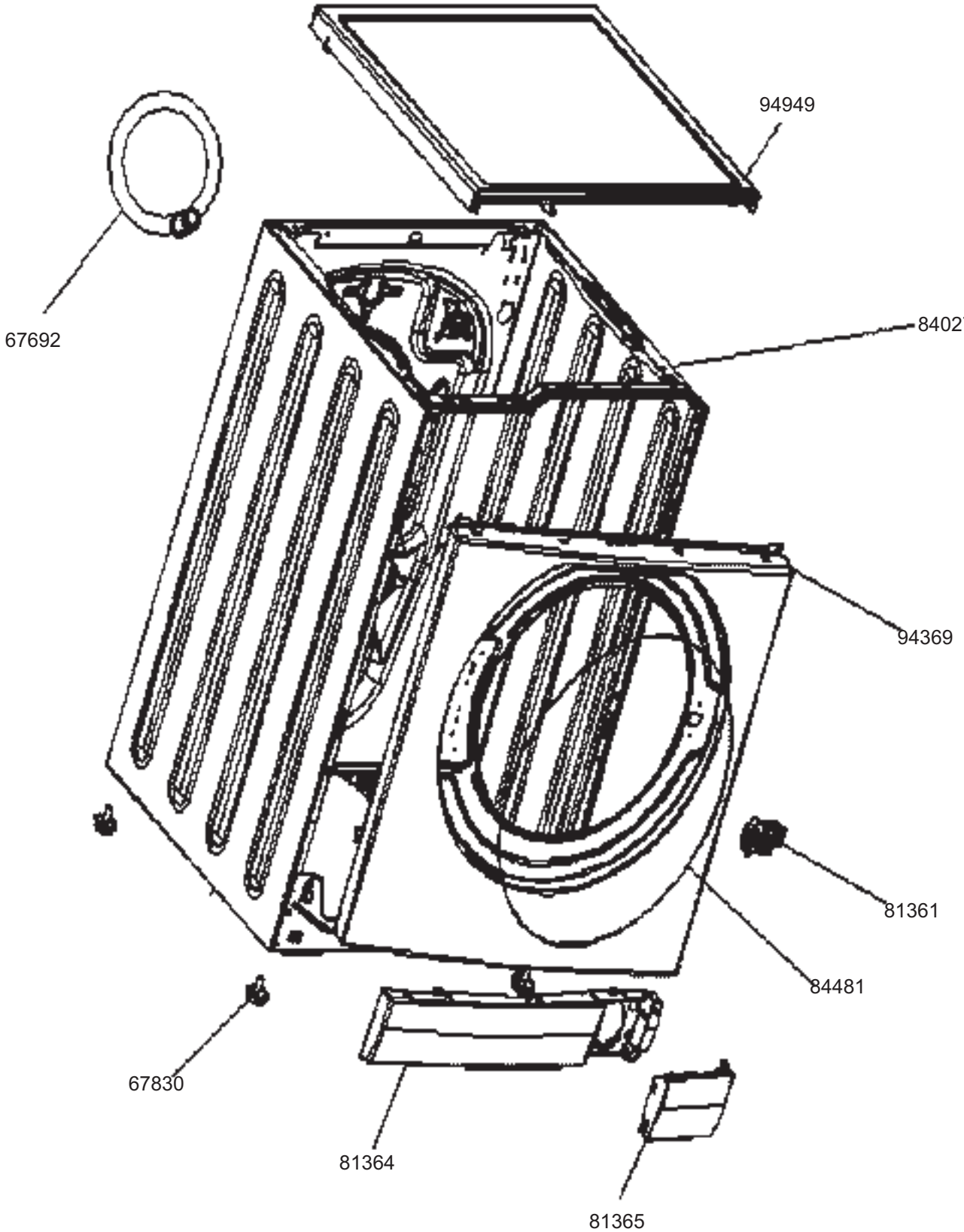
94949
67692
84027
94369
81361
84481
67830
81364
81365

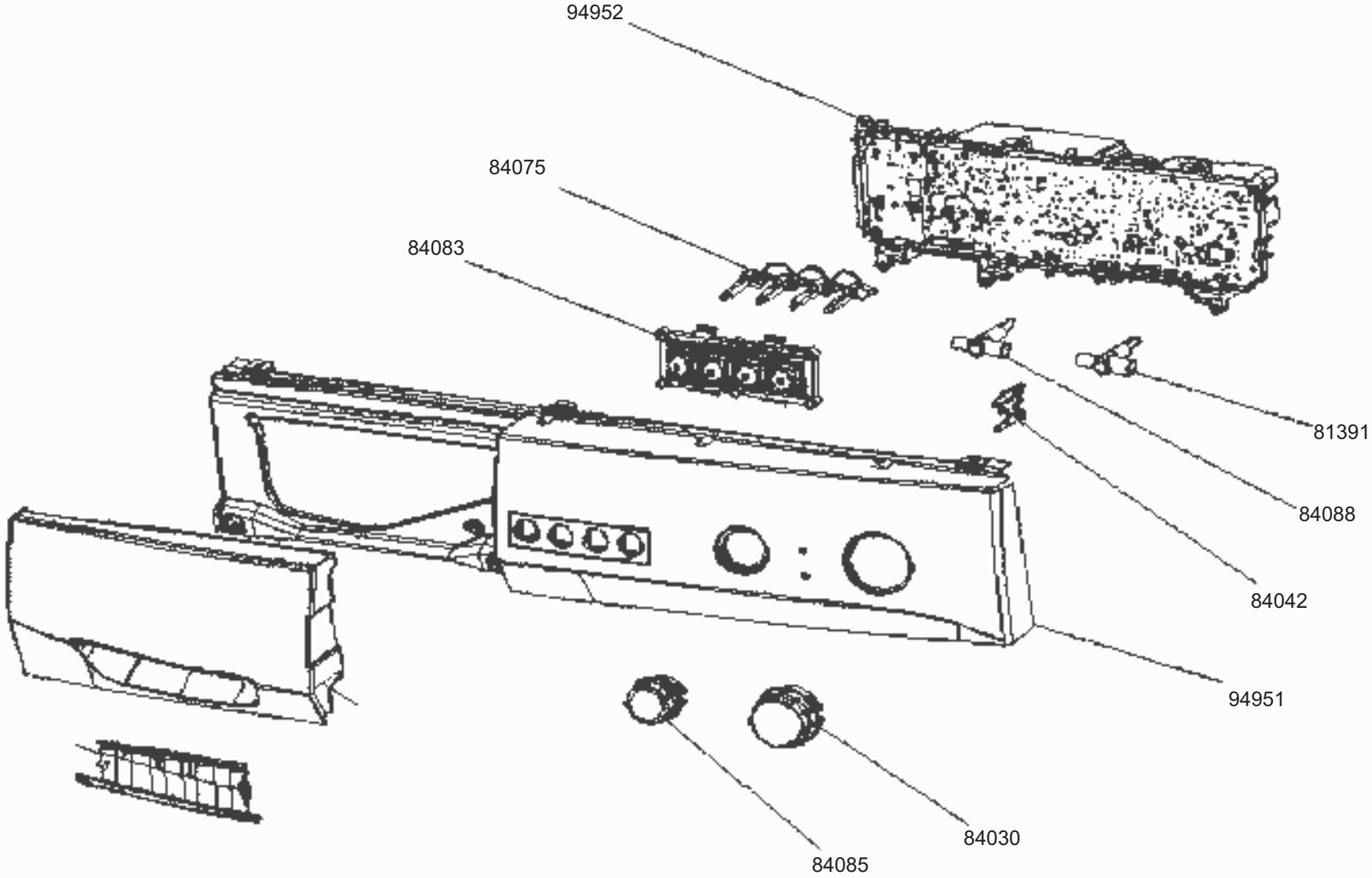
94952
84075
84083
81391
84088
84042
94951
84030
84085

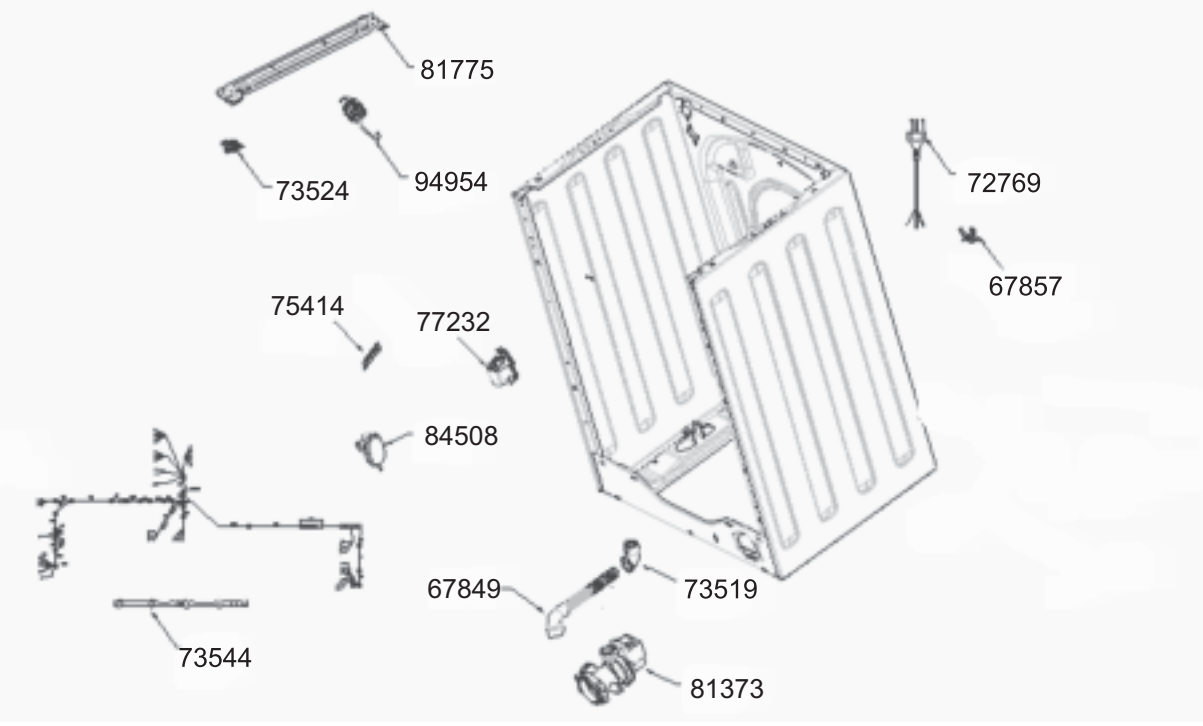
81775
73524
94954
72769
67857
75414
77232
84508
67849
73519
73544
81373

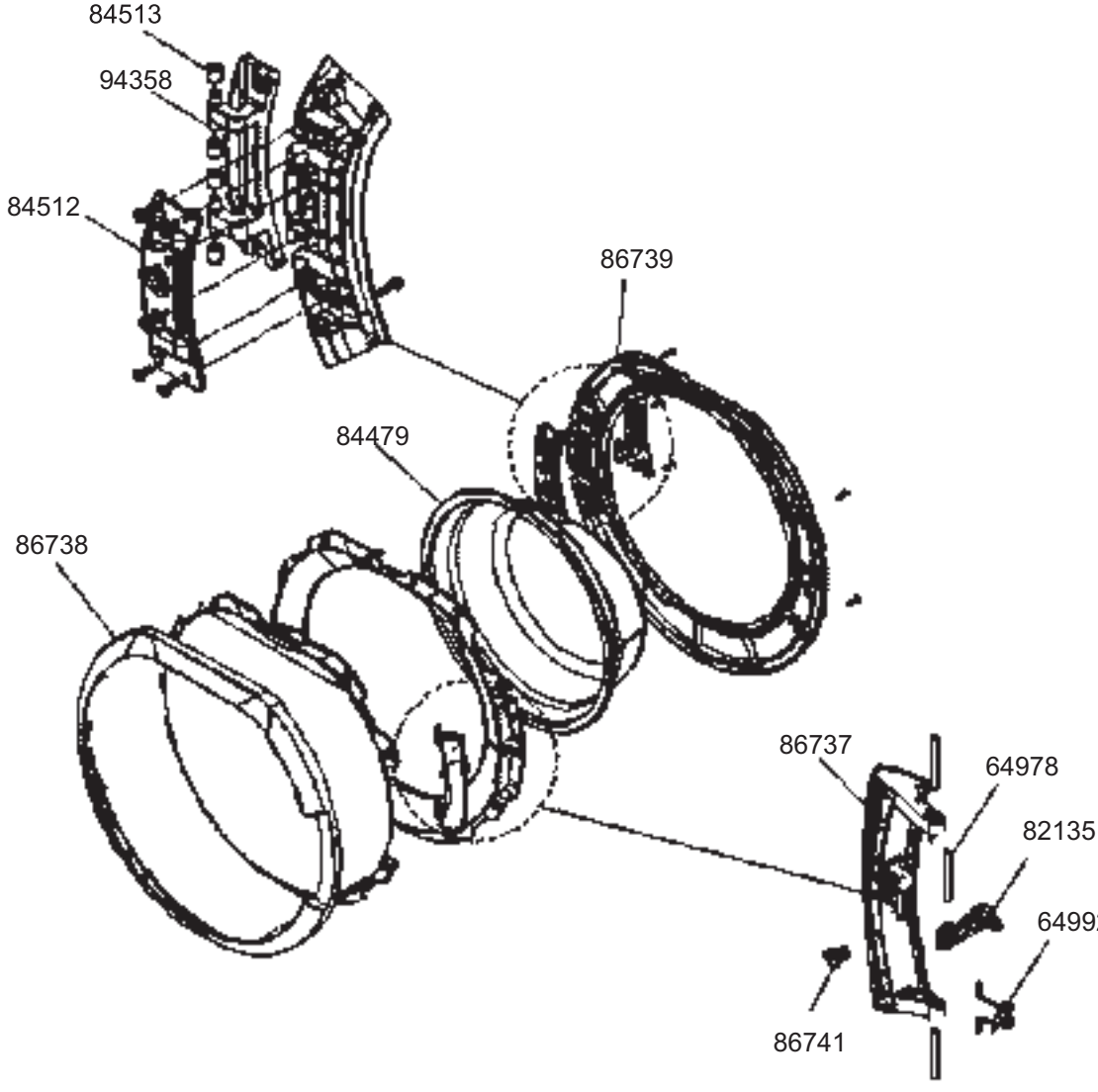
84513
94358
84512
86739
84479
86738
86737
64978
82135
64992
86741

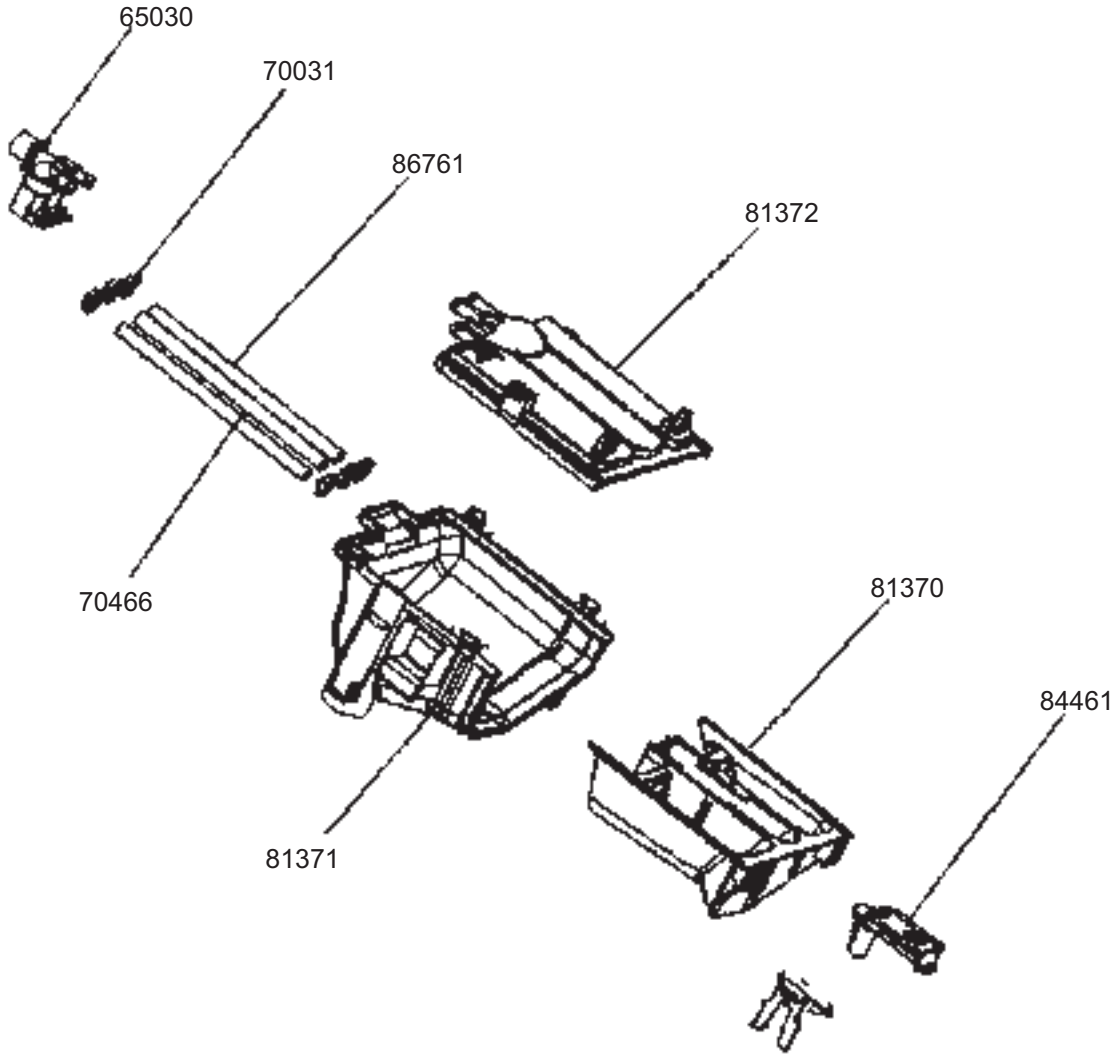
65030
70031
86761
81372
70466
81370
84461
81371

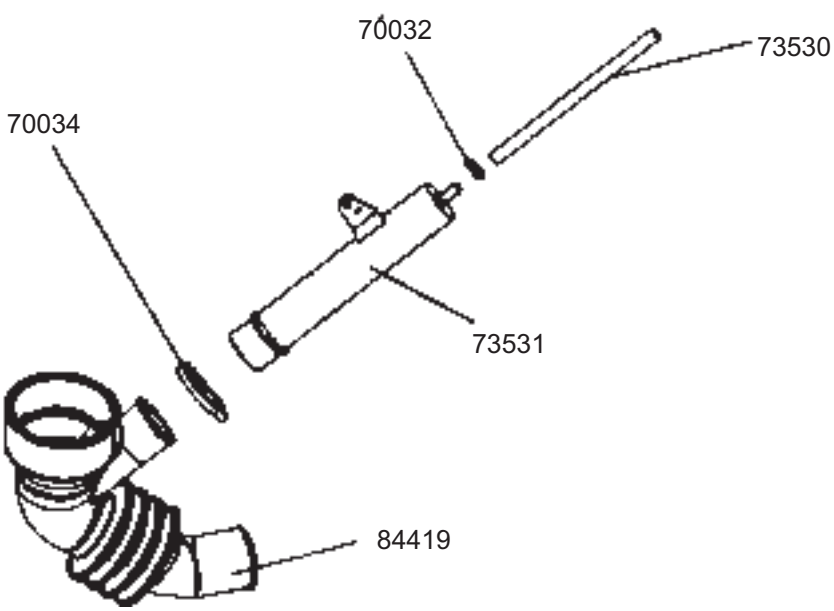
70032
73530
70034
73531
84419

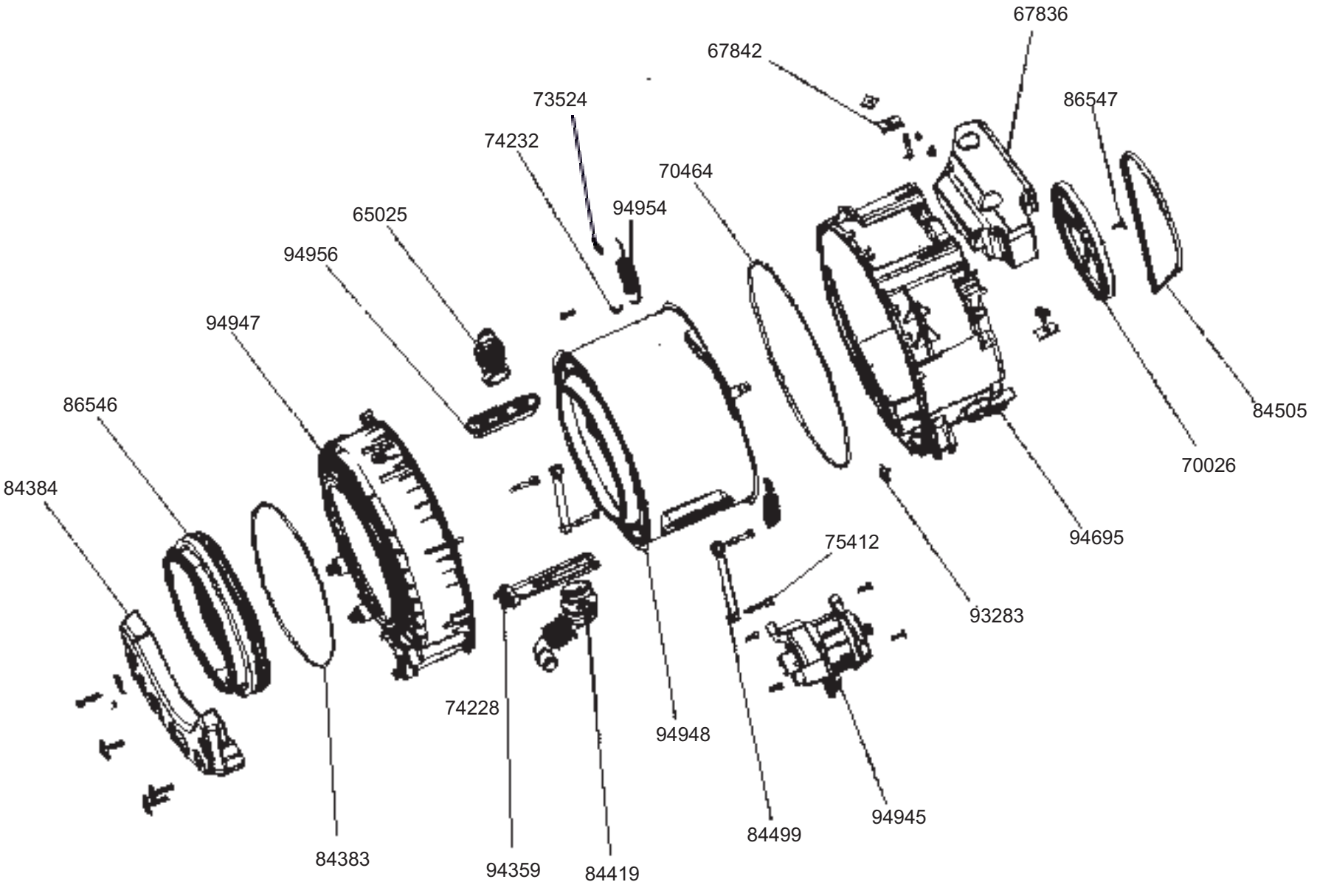
67836
67842
86547
73524
74232
70464
94954
65025
94956
94947
86546
84505
70026
84384
94695
75412
93283
74228
94948
94945
84499
84383
94359
84419