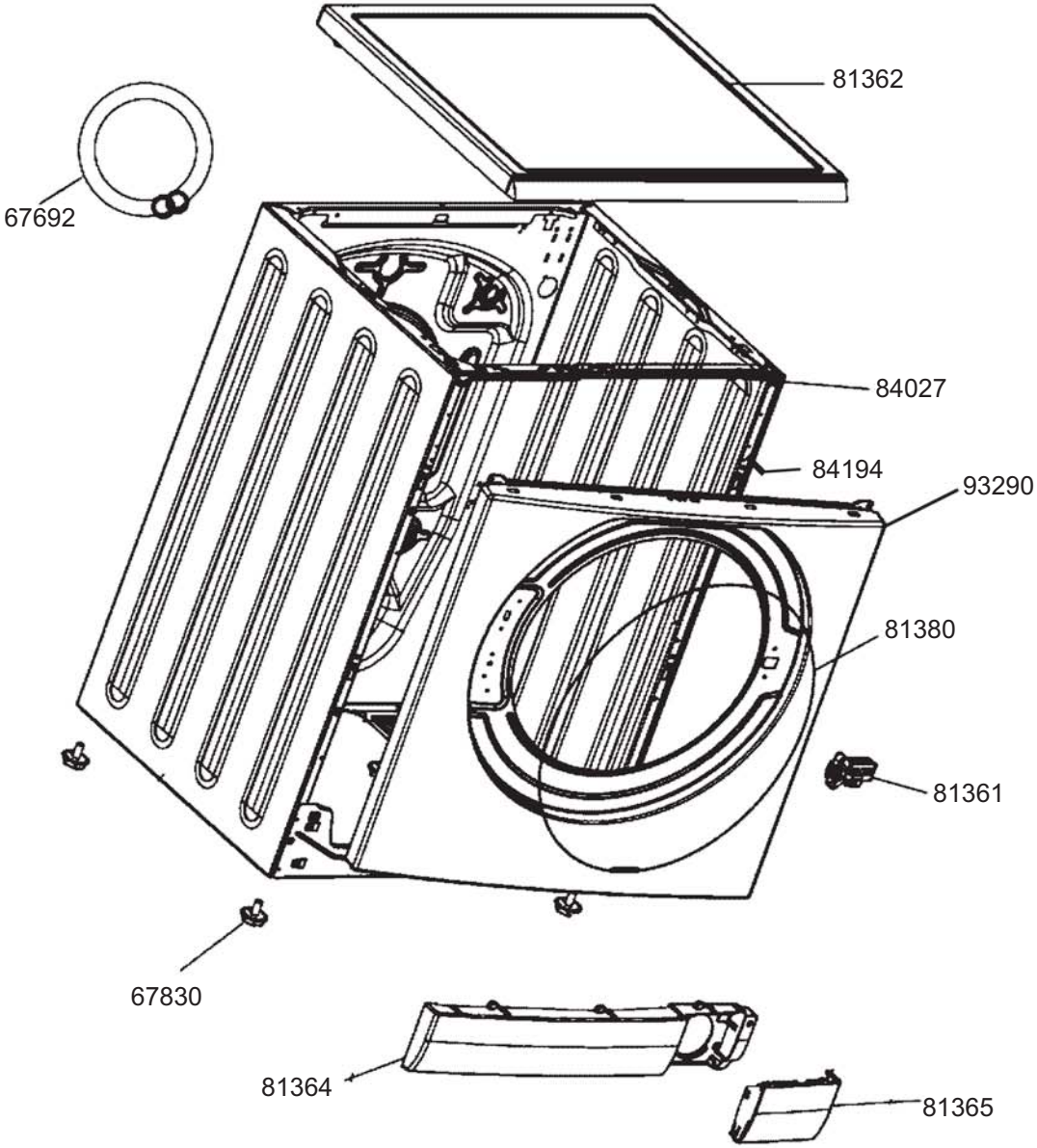
81362
67692
84027
84194
93290
81380
81361
67830
81364
81365

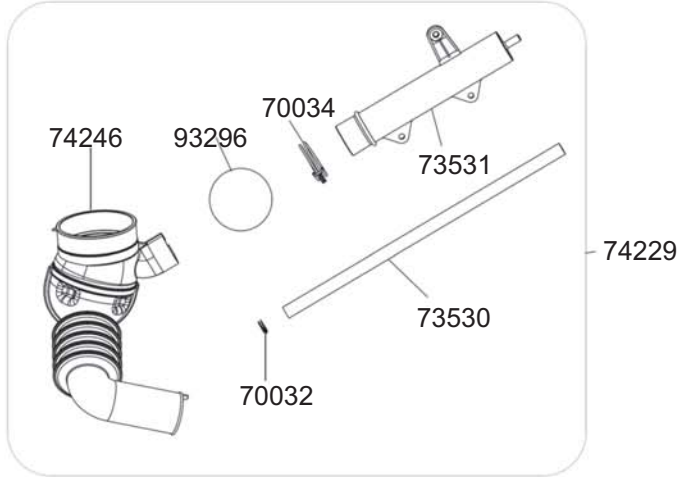
74246
93296
70034
73531
74229
73530
70032

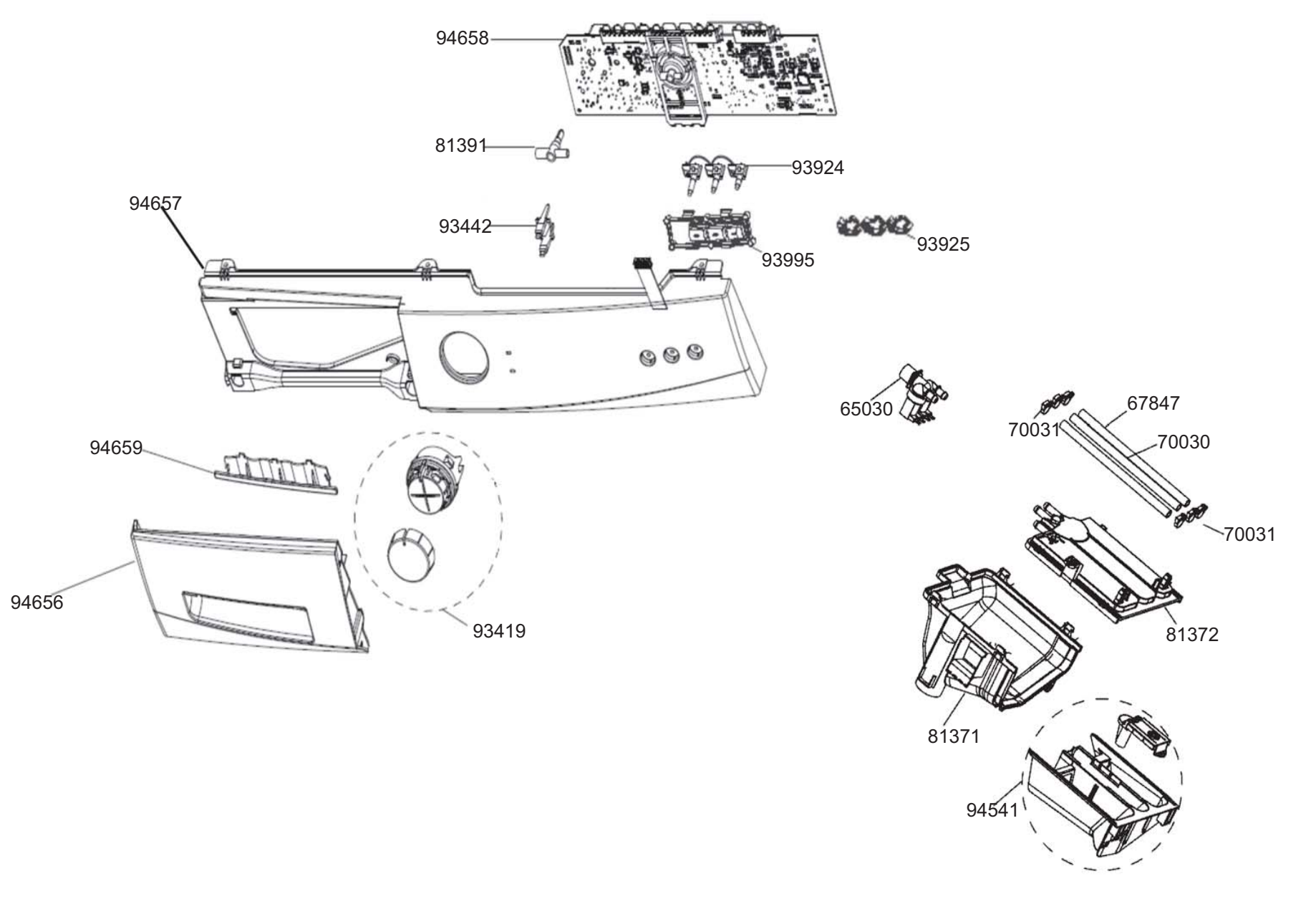
94658
81391
93924
94657
93442
93995
93925
65030
67847
70031
70030
94659
70031
94656
93419
81372
81371
94541

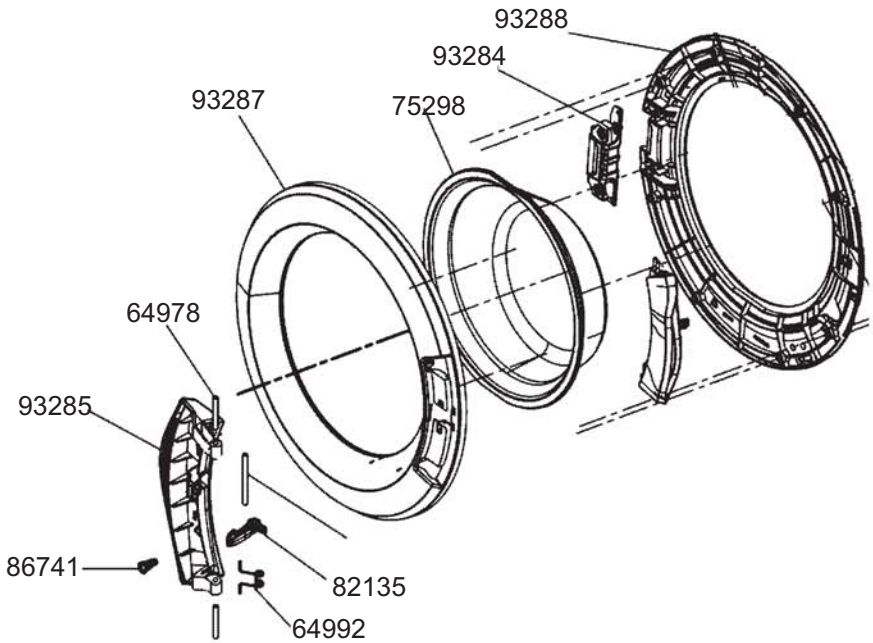
93288
93284
93287
75298
64978
93285
86741
82135
64992

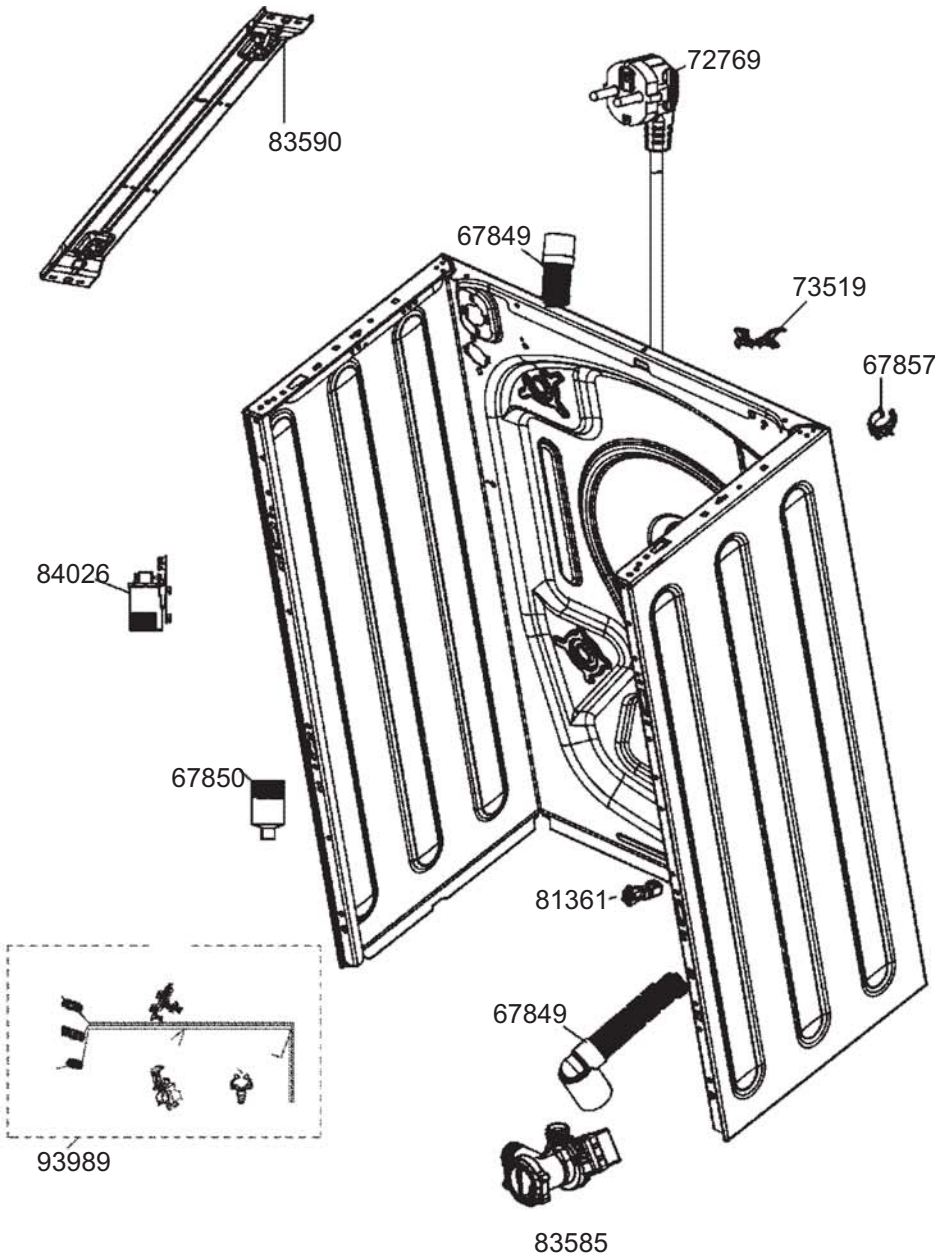
83590
72769
67849
73519
67857
84026
67850
81361
67849
93989
83585

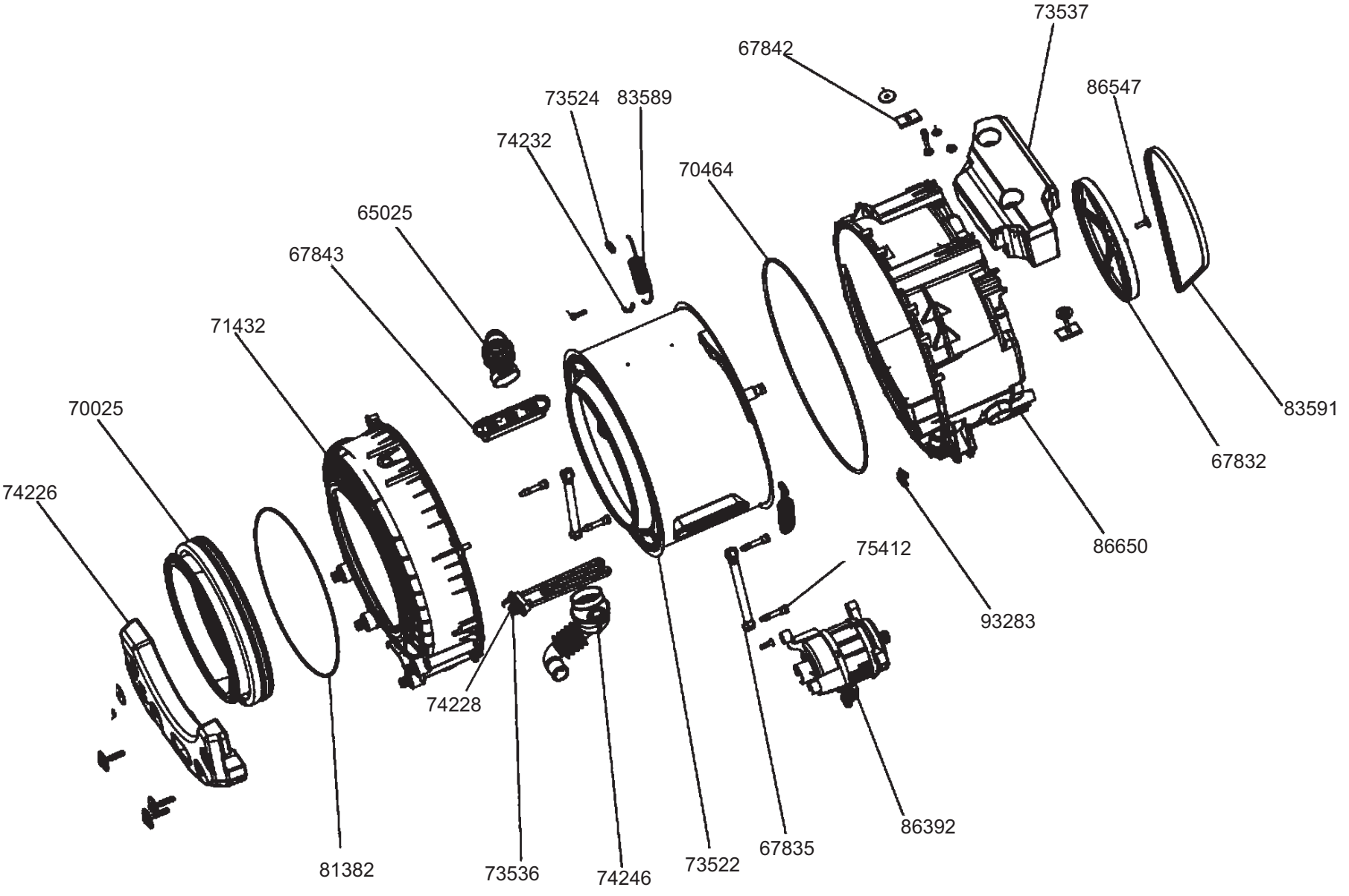
73537
67842
86547
73524
83589
74232
70464
65025
67843
71432
70025
74226
83591
67832
86650
75412
93283
74228
86392
67835
81382
73536
74246
73522