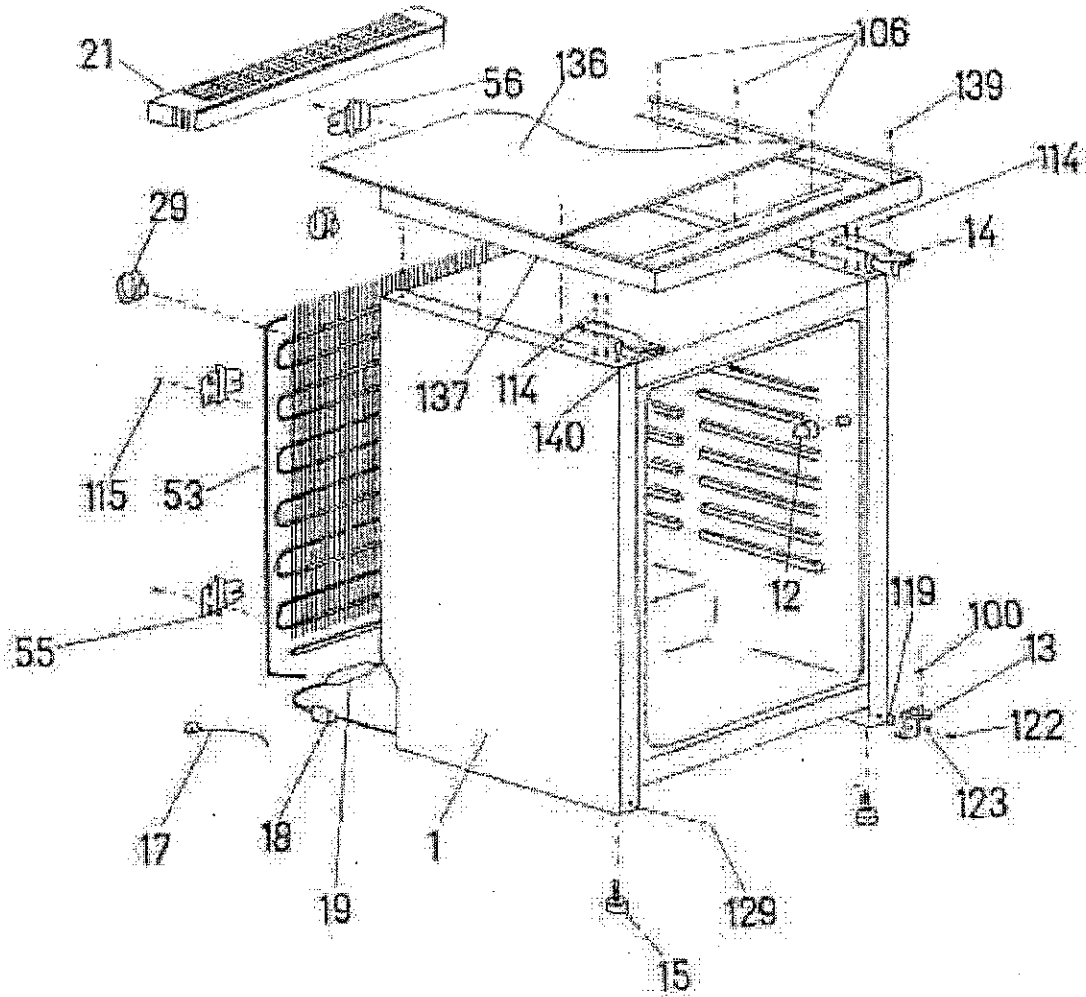
21
56
136
106
139
114
14
29
137
114
140
115
53
12
119
100
13
55
122
123
17
18
1
19
129
15

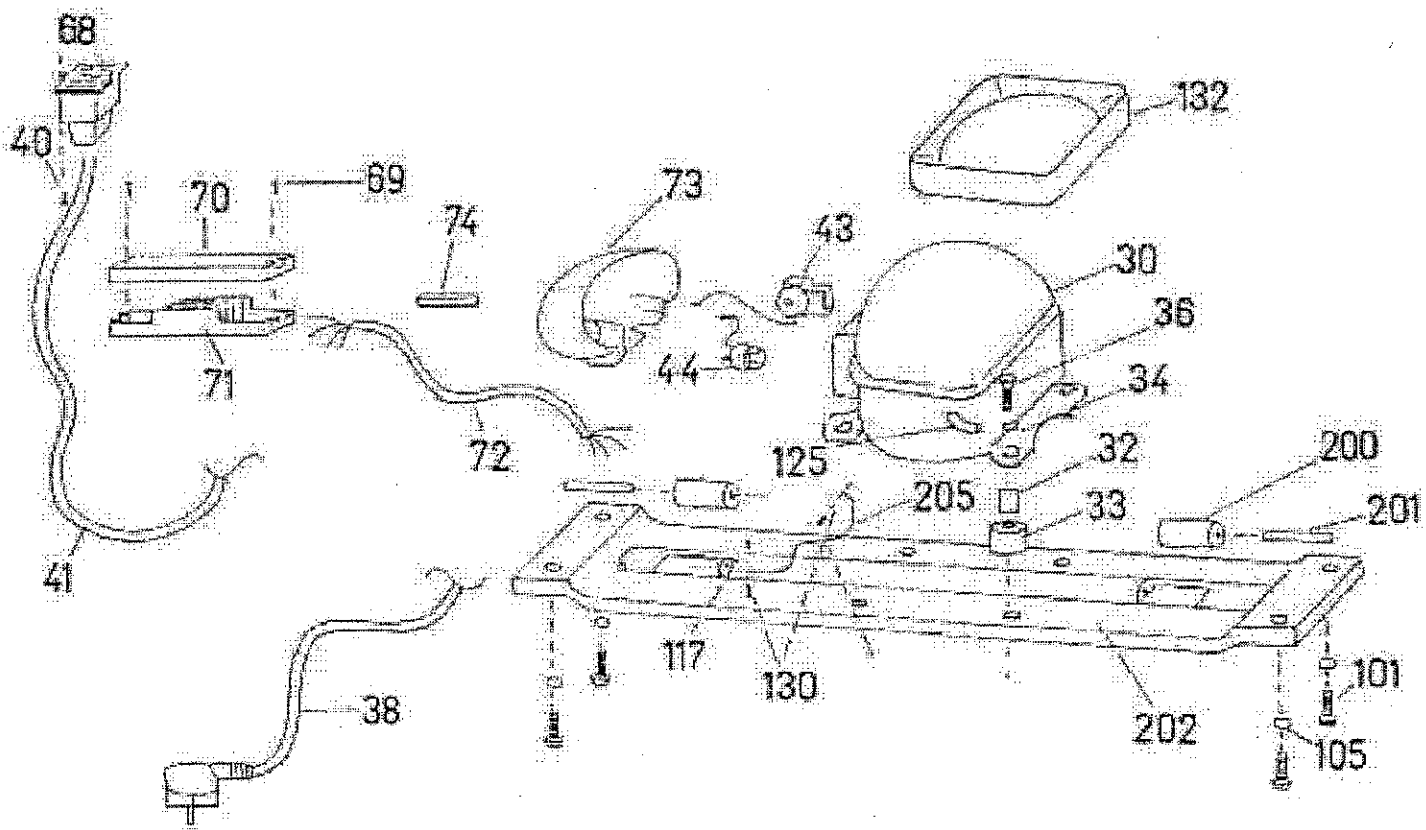
68
40
132
70
69
73
74
43
30
36
71
44
34
72
125
32
200
205
33
201
41
117
130
101
38
202
105

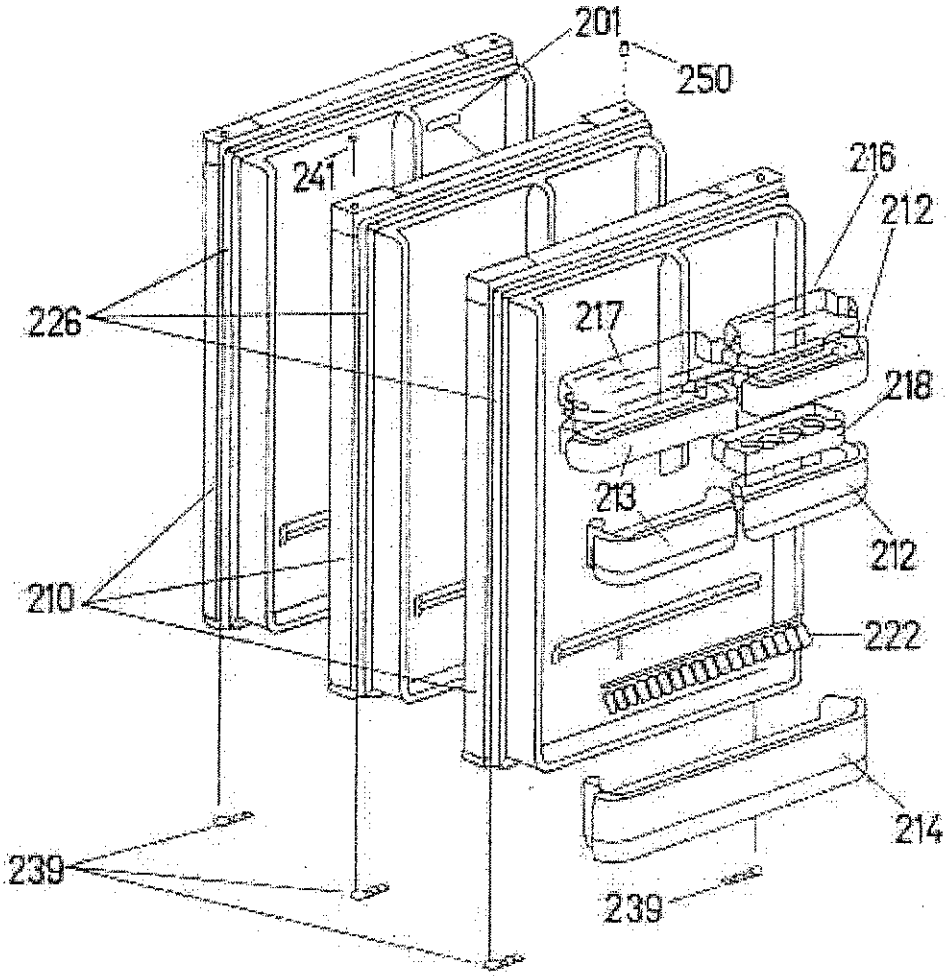
201
250
241
216
212
226
217
218
213
212
210
222
214
239
239

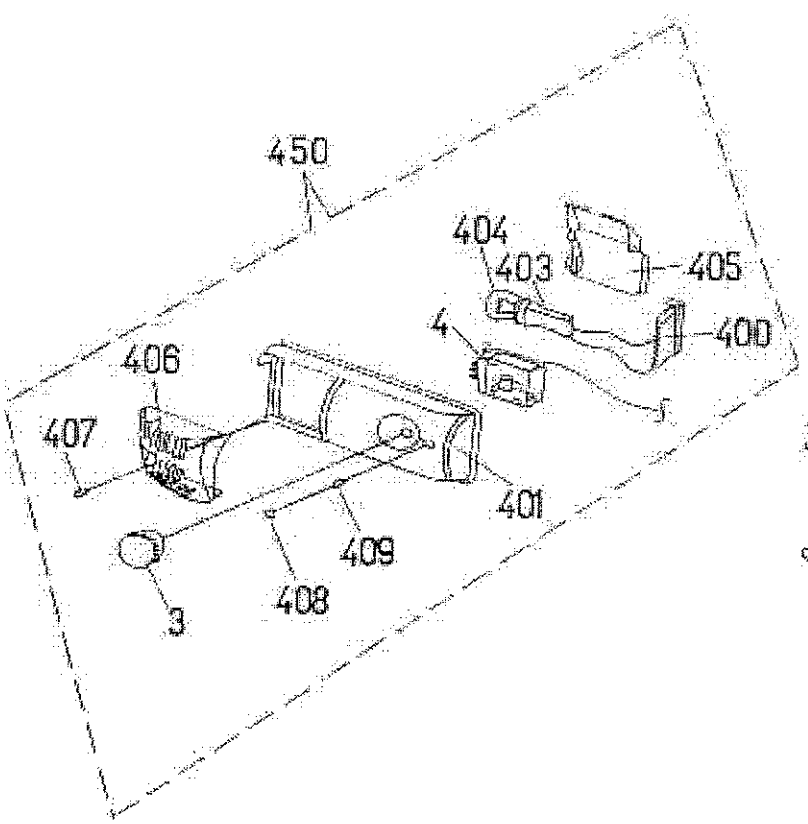
450
404
403
405
4
400
406
407
401
409
408
3

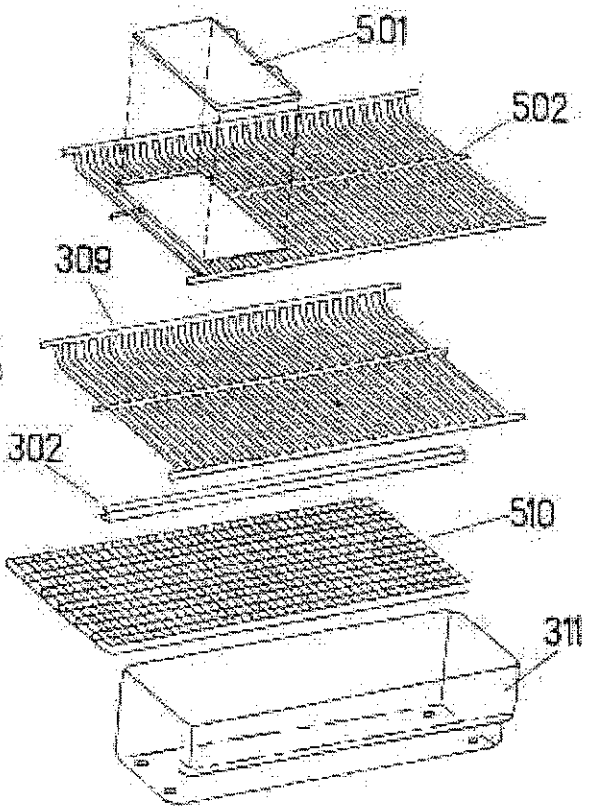
501
502
309
302
510
311