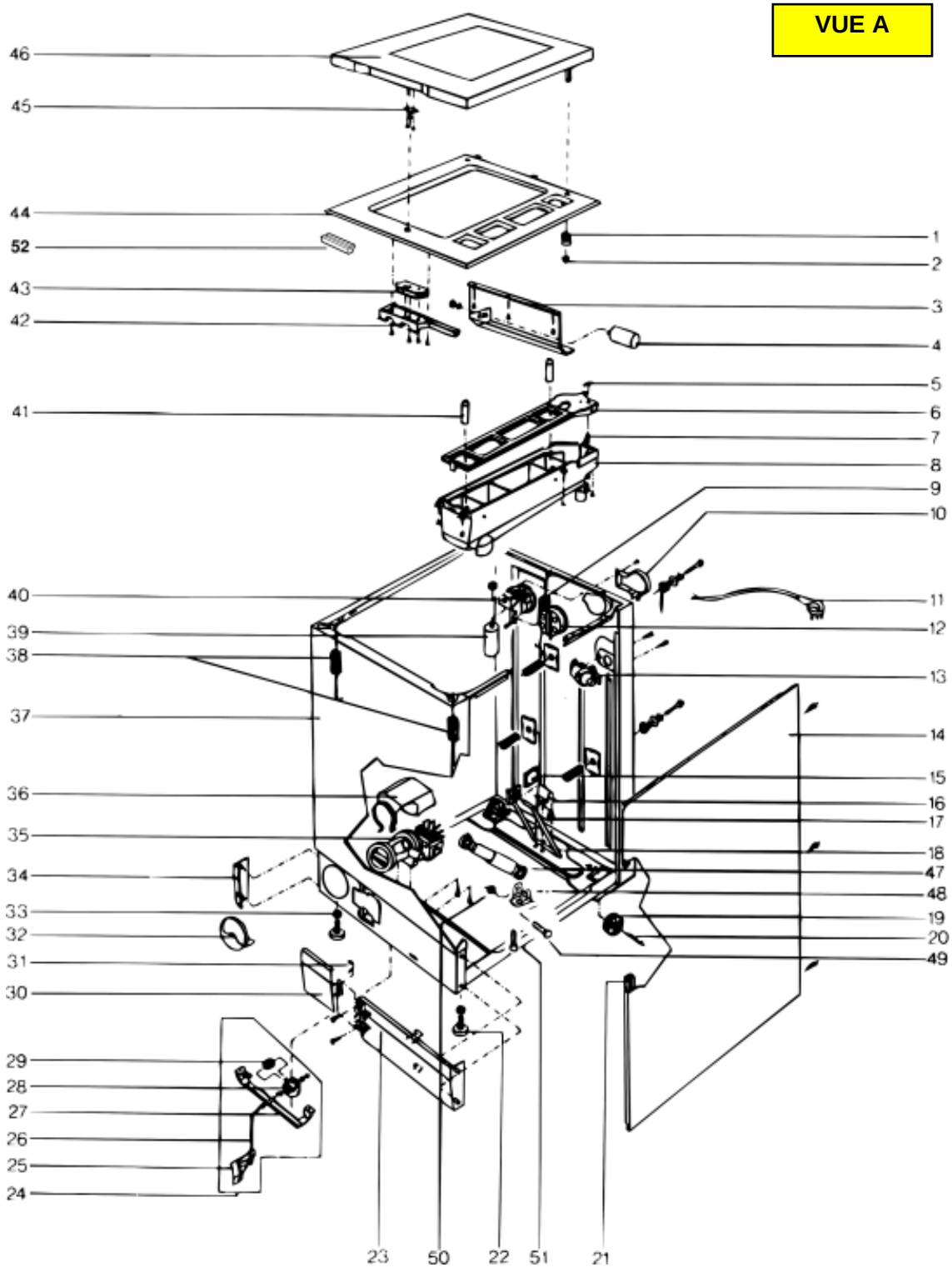
VUE A
46
45
44
52
43
42
41
40
39
38
37
36
35
34
33
32
31
30
29
28
27
26
25
24
1
2
3
4
5
6
7
8
9
10
11
12
13
14
15
16
17
18
47
48
19
20
49
23
50
22
51
21

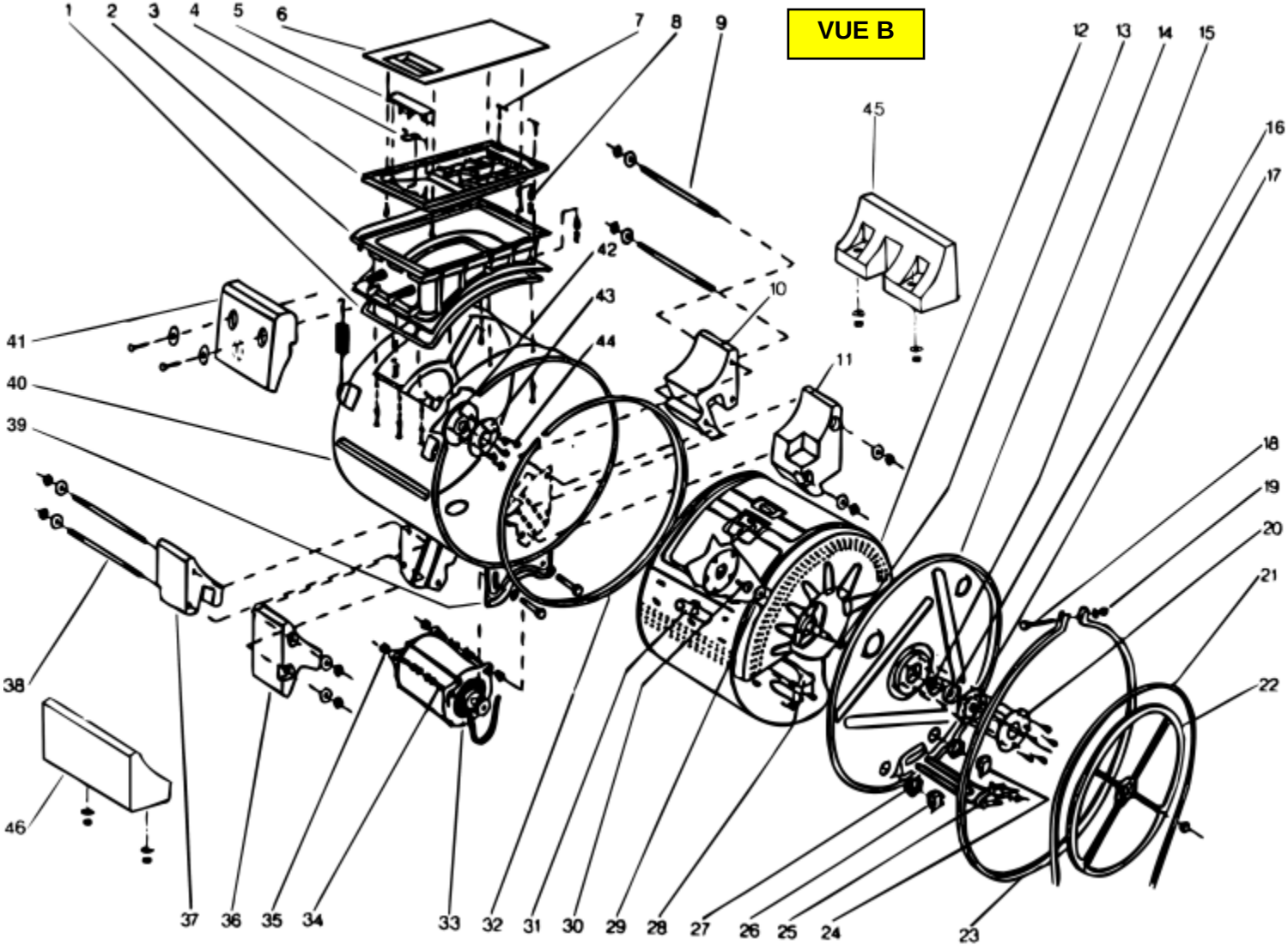
VUE B
1
2
3
4
5
6
7
8
9
10
11
12
13
14
15
16
17
18
19
20
21
22
23
24
25
26
27
28
29
30
31
32
33
34
35
36
37
38
39
40
41
42
43
44
45
46

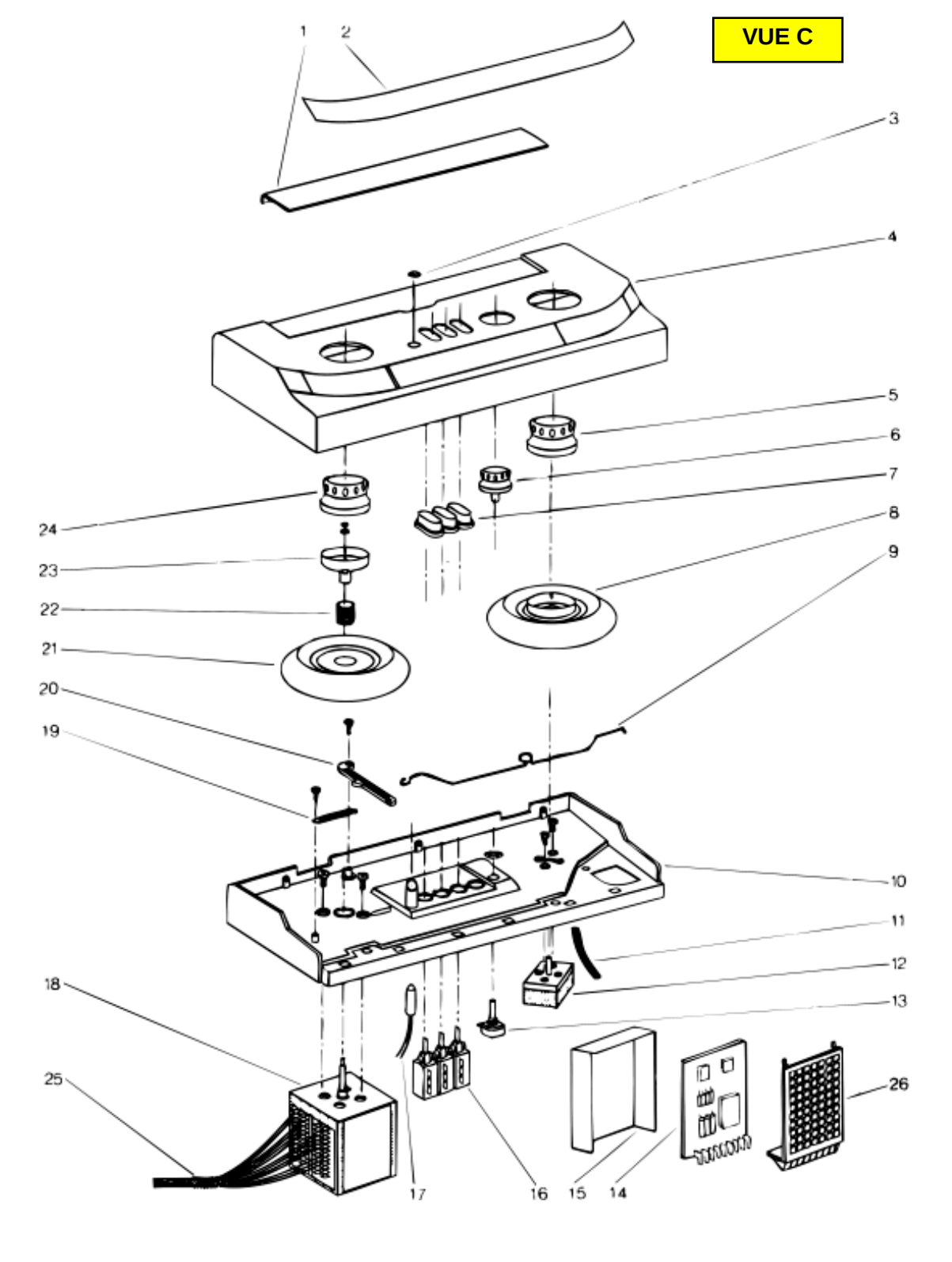
VUE C
1
2
3
4
5
6
7
8
9
10
11
12
13
14
15
16
17
18
19
20
21
22
23
24
25
26

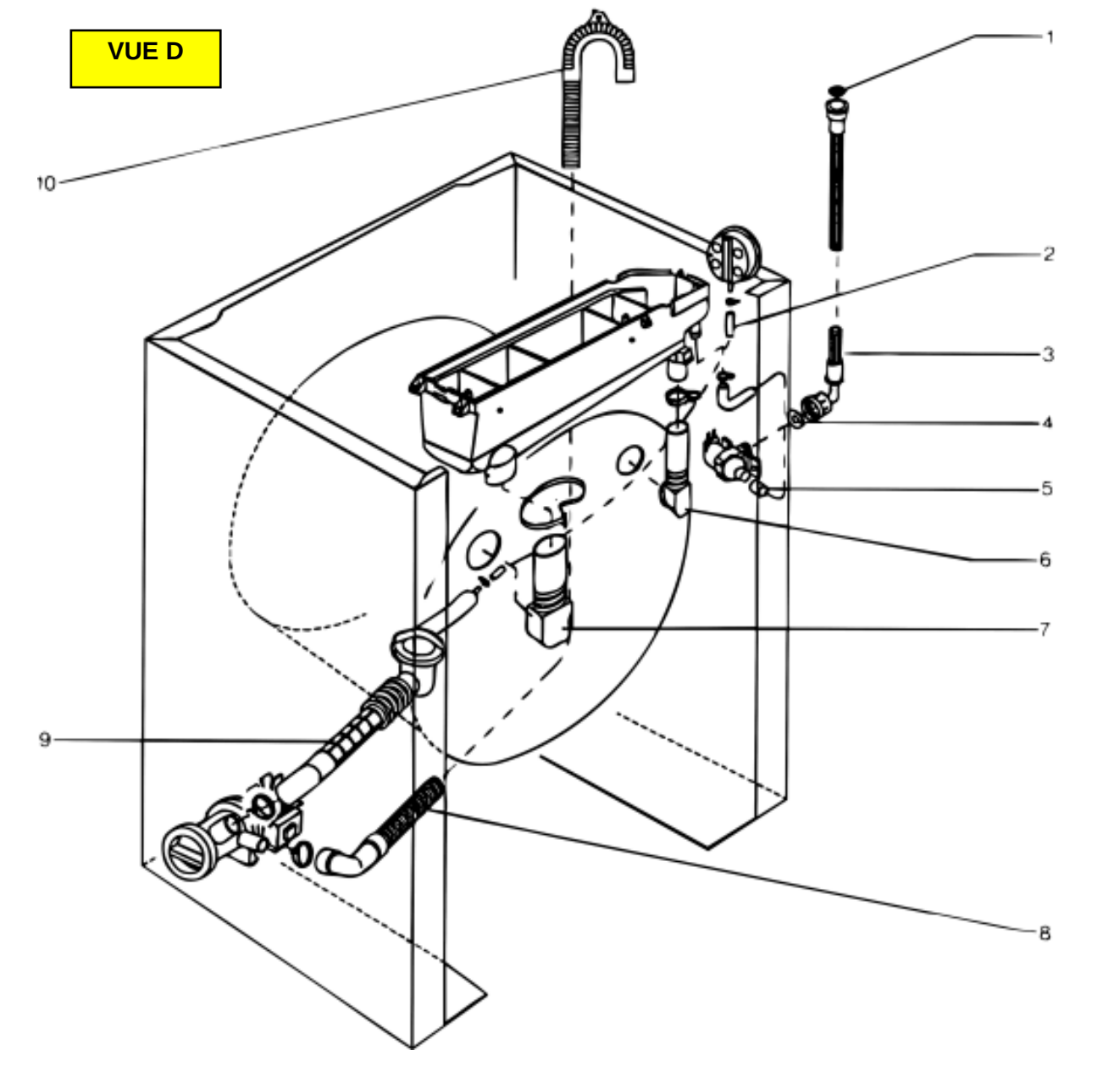
VUE D
1
2
3
4
5
6
7
8
9
10