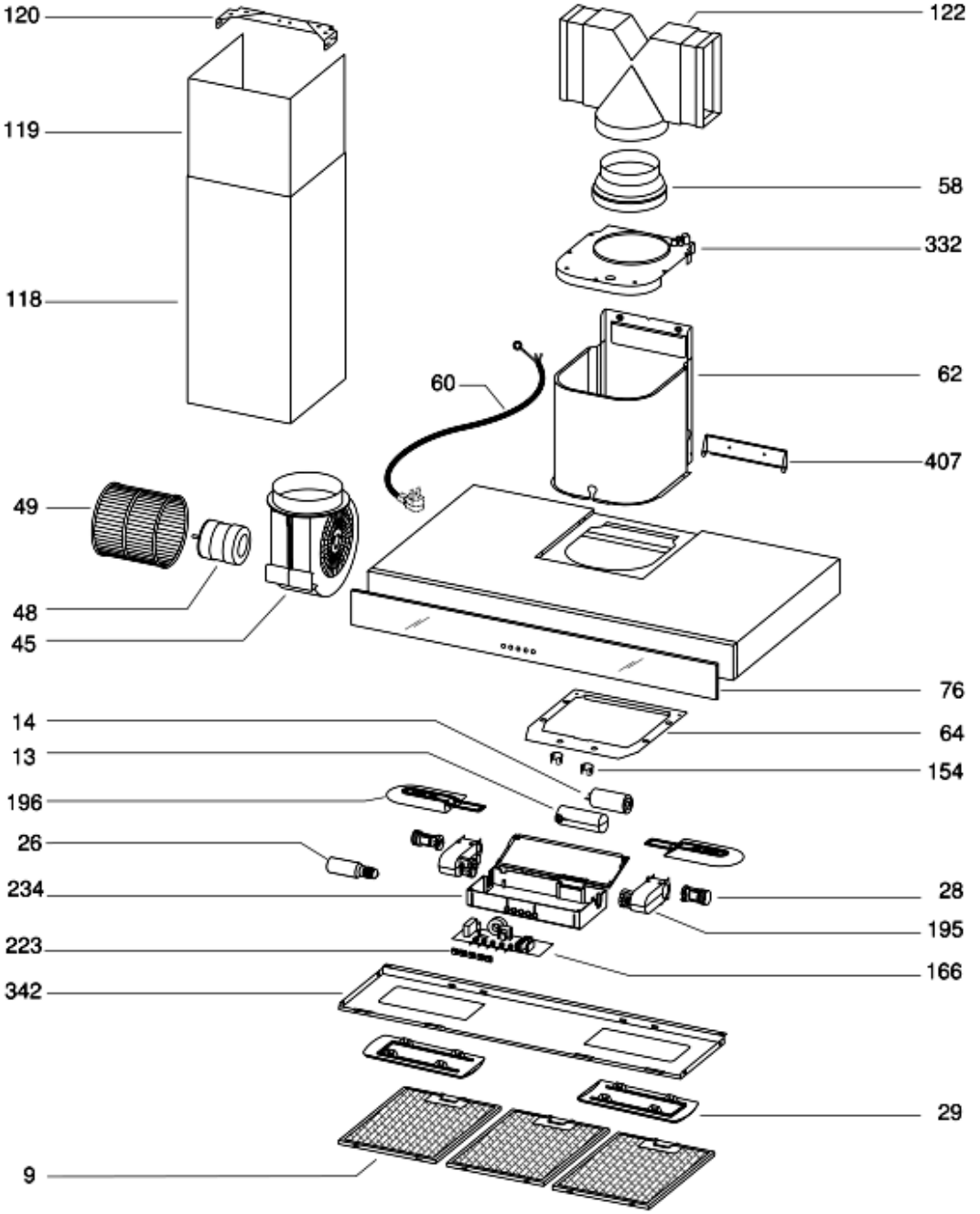
120
119
118
122
58
332
62
60
407
49
48
45
76
14
64
13
154
196
26
234
28
195
223
166
342
29
9