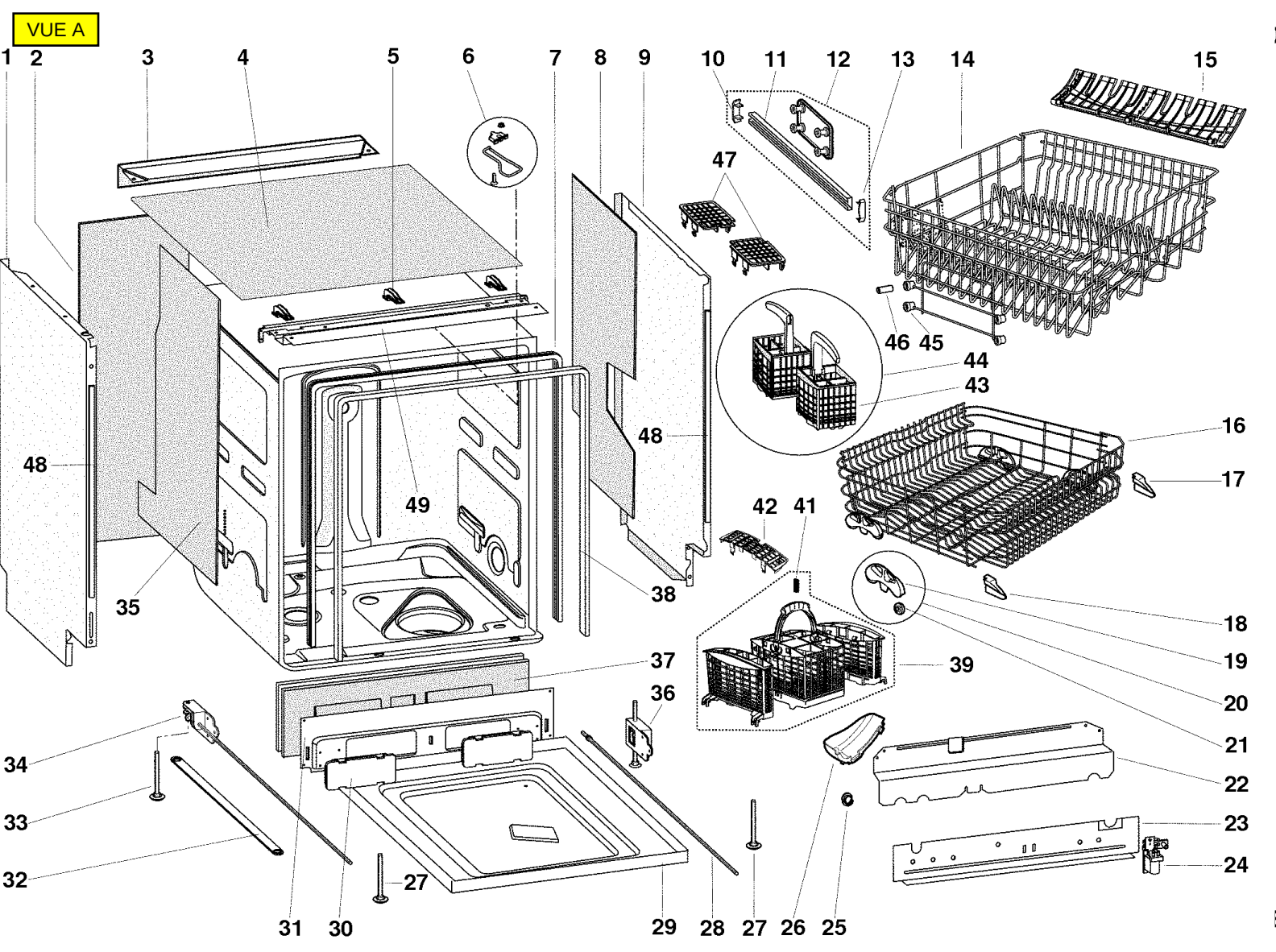
VUE A
1
2
3
4
5
6
7
8
9
10
11
12
13
14
15
16
17
18
19
20
21
22
23
24
25
26
27
28
29
30
31
32
33
34
35
36
37
38
39
41
42
43
44
45
46
47
48
49

VUE B

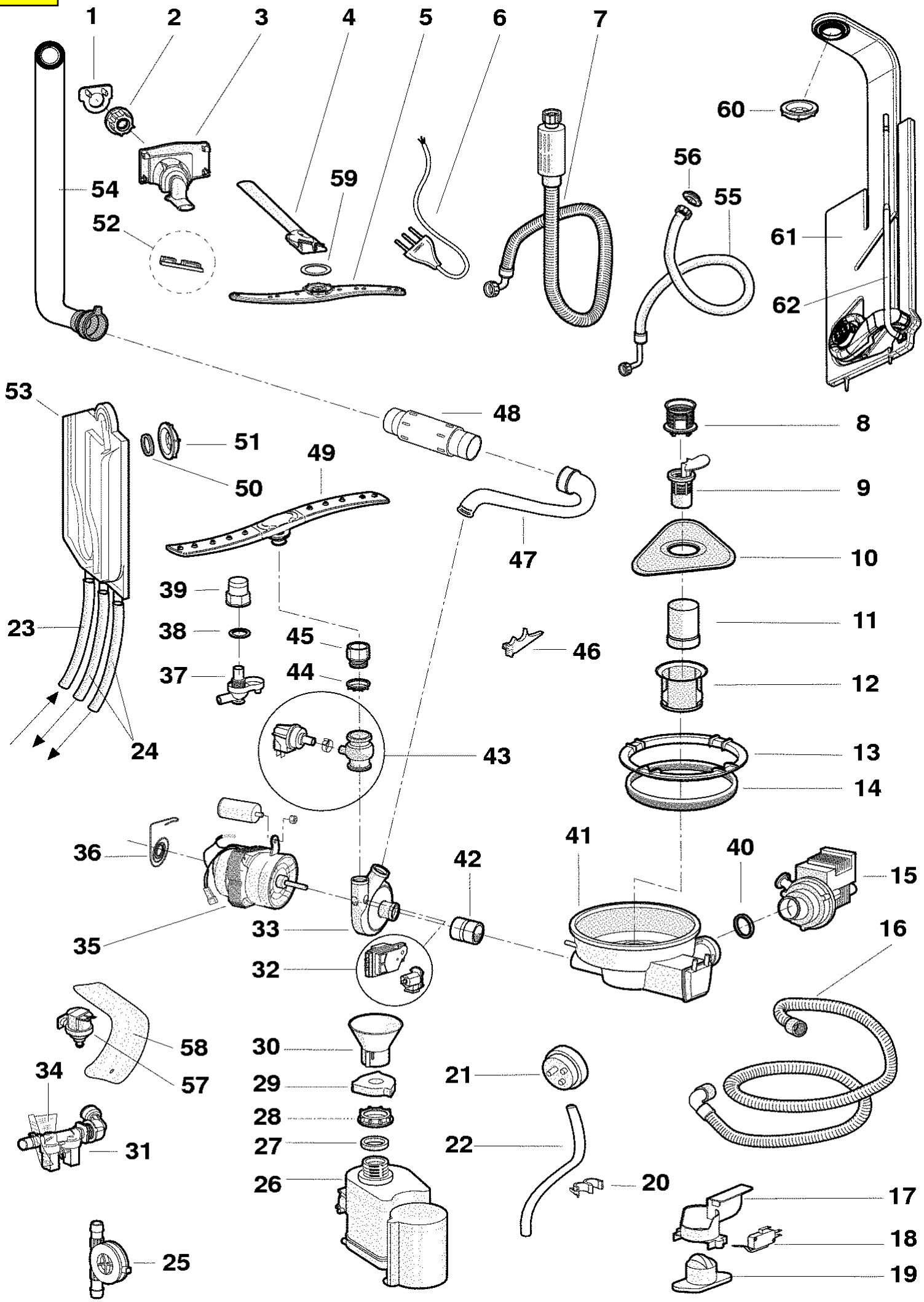
1
2
3
4
5
6
7
60
56
55
54
59
52
61
62
53
48
8
51
49
50
9
47
10
39
11
23
38
45
46
37
44
12
24
43
13
14
36
41
40
42
15
35
33
16
32
58
30
34
57
29
21
28
31
27
22
26
20
17
18
25
19

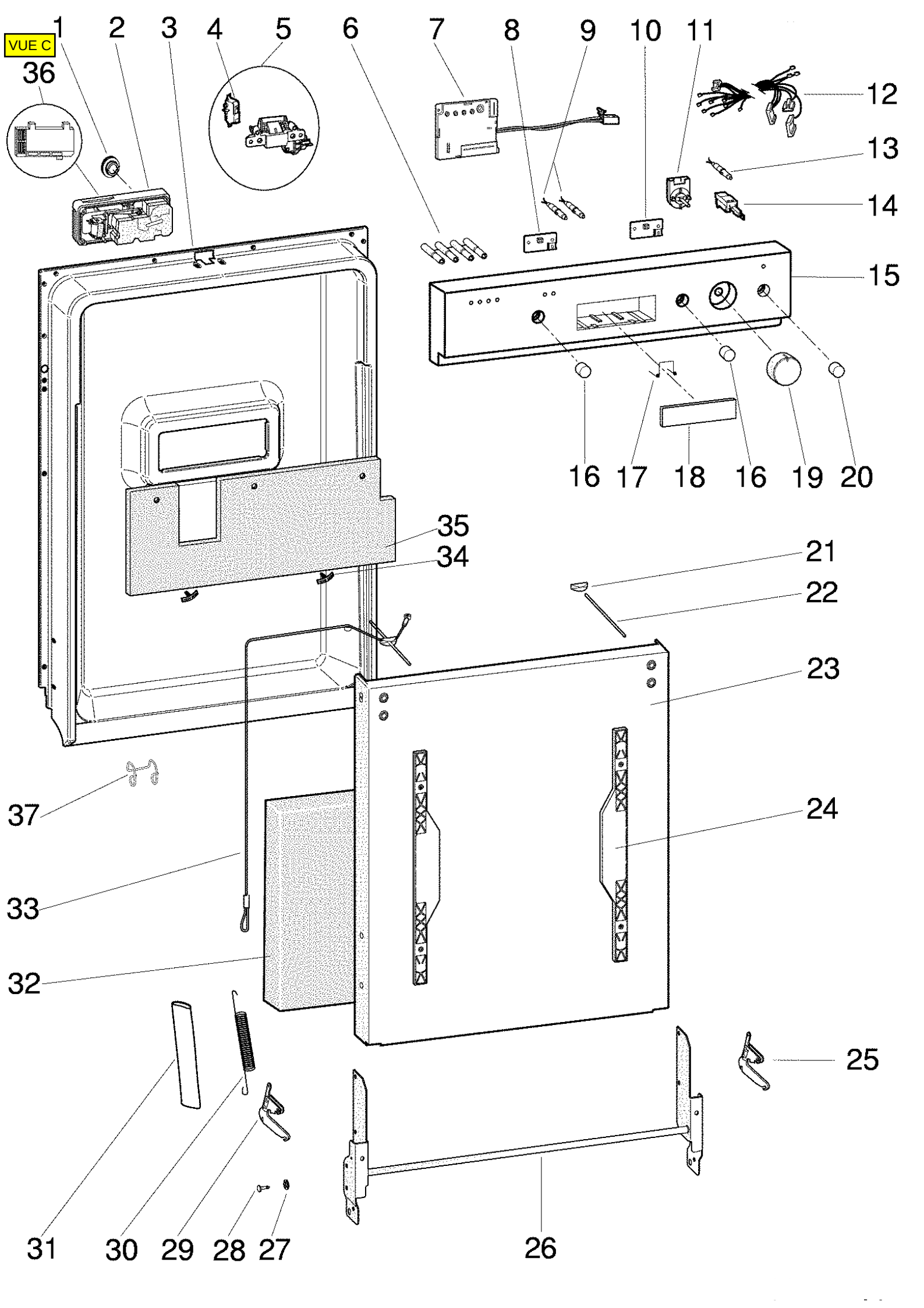
VUE C
1
2
3
4
5
6
7
8
9
10
11
12
13
14
15
16
17
18
16
19
20
21
22
23
24
25
26
27
28
29
30
31
32
33
34
35
36
37