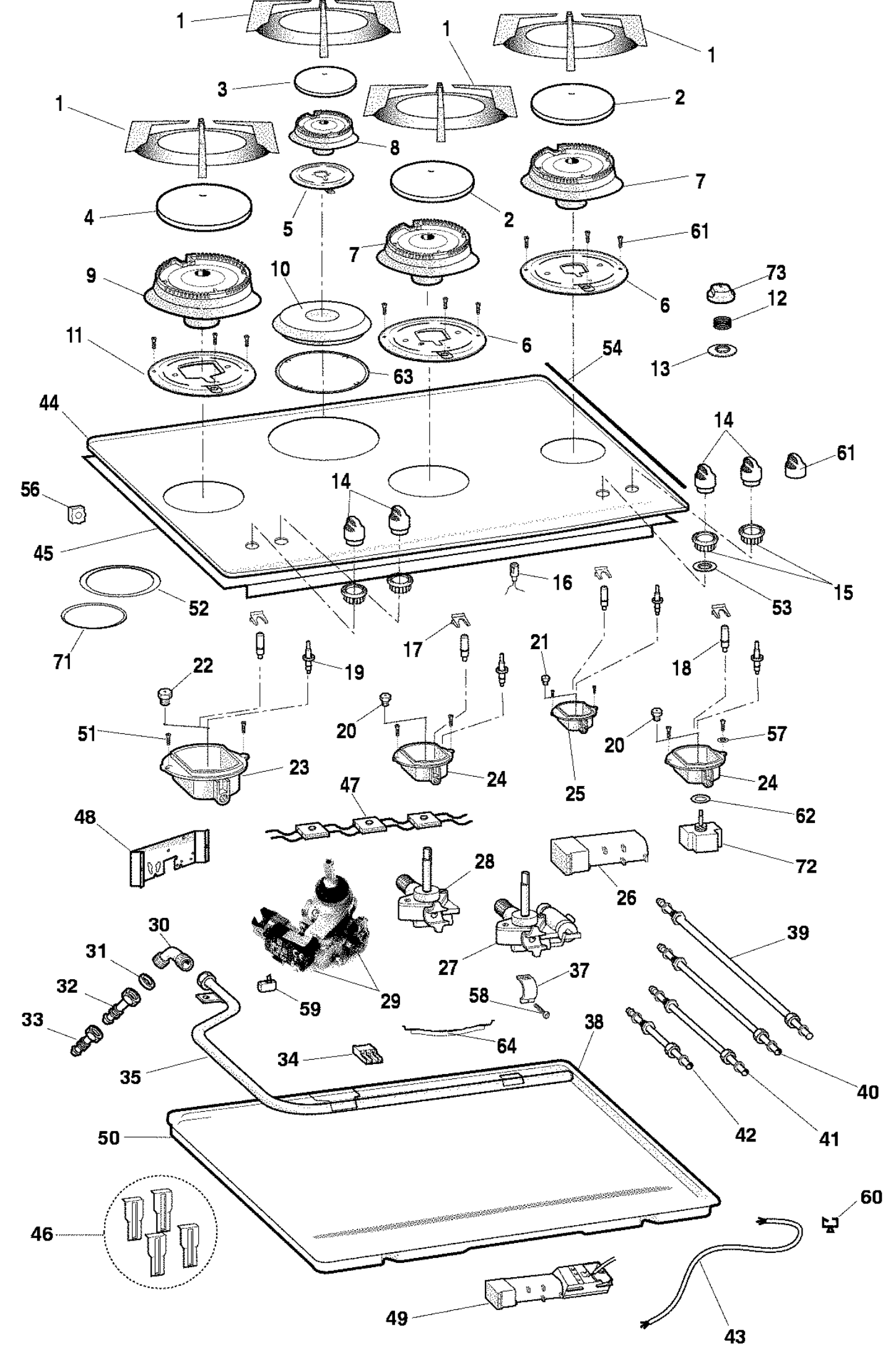
1
1
1
1
3
2
8
7
4
5
2
61
7
9
10
73
6
12
11
6
54
13
63
44
14
61
56
14
45
15
16
52
53
71
17
21
22
19
18
51
20
20
57
23
24
25
24
47
62
48
72
28
26
30
39
31
27
37
32
29
58
59
33
38
64
34
35
40
42
41
50
60
46
49
43