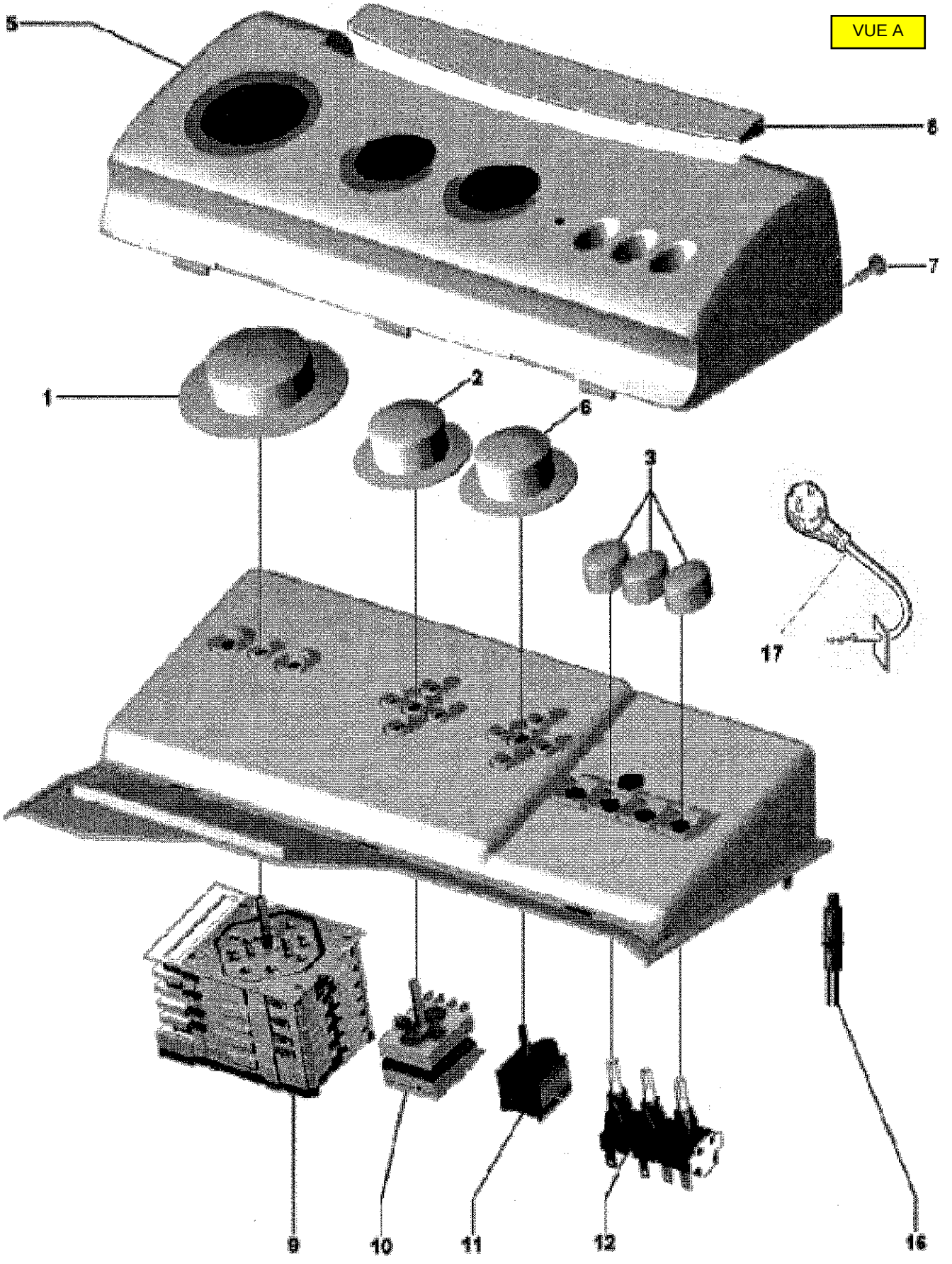
VUE A
5
8
7
1
2
6
3
17
9
10
11
12
16

VUE B

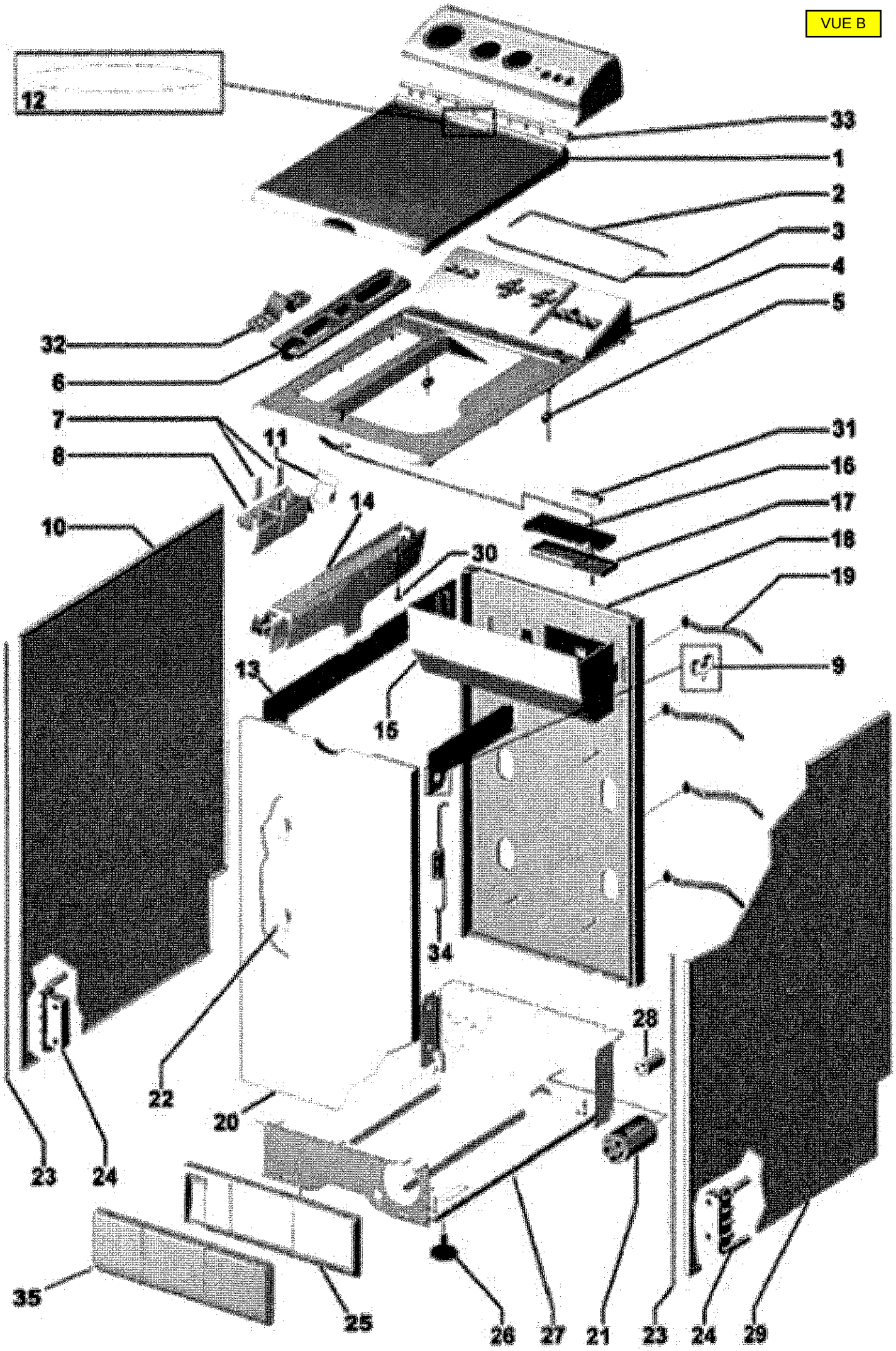
12
33
1
2
3
4
5
32
6
7
11
8
31
16
17
18
19
10
14
30
9
13
15
34
22
28
20
23
24
35
25
26
27
21
23
24
29

VUE C

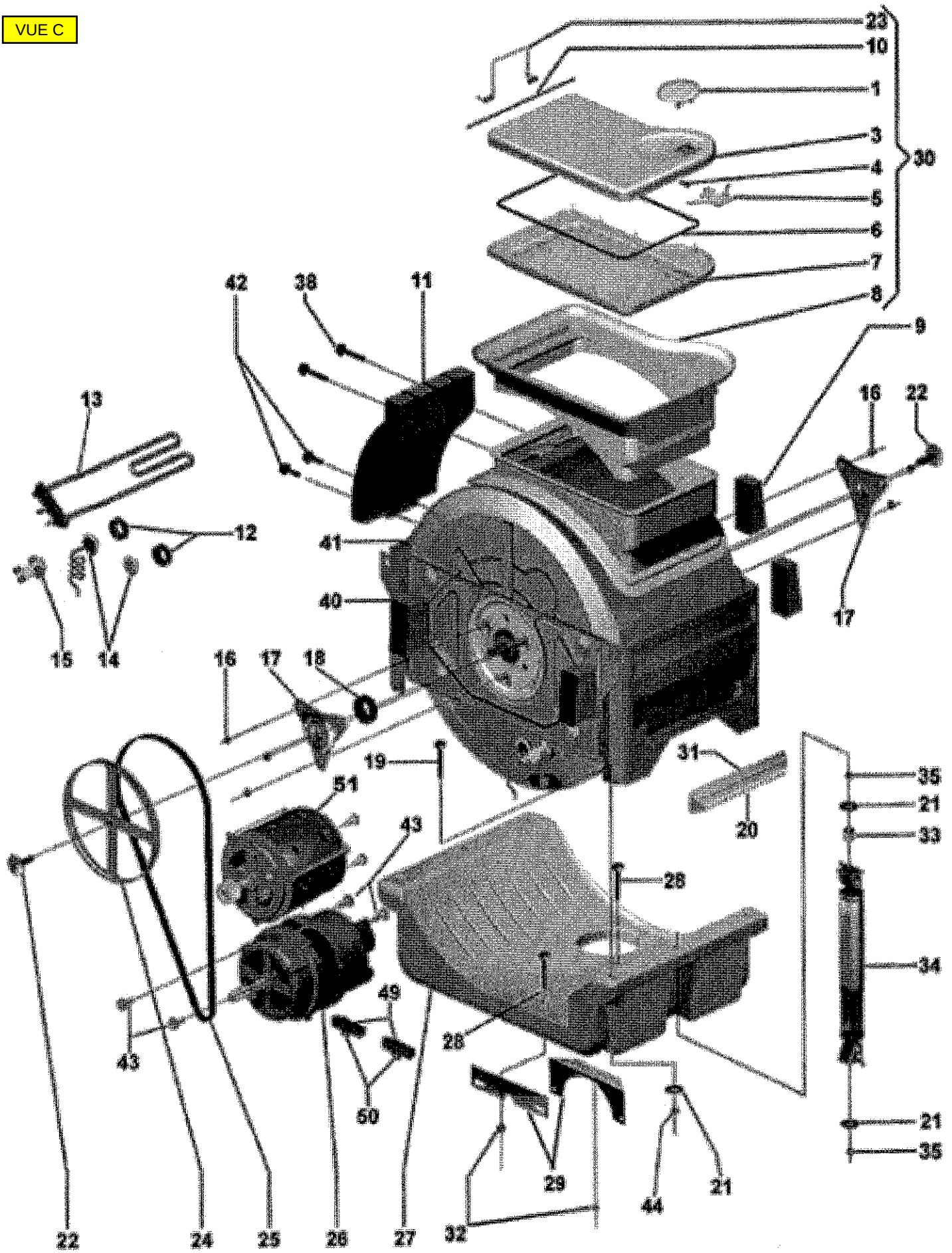
23
10
1
3
4
5
6
7
8
30
9
42
38
11
13
16
22
12
41
40
17
15
14
16
17
18
19
31
35
21
33
51
20
43
28
34
49
28
43
50
21
35
29
21
44
22
24
25
26
27
32

VUE D

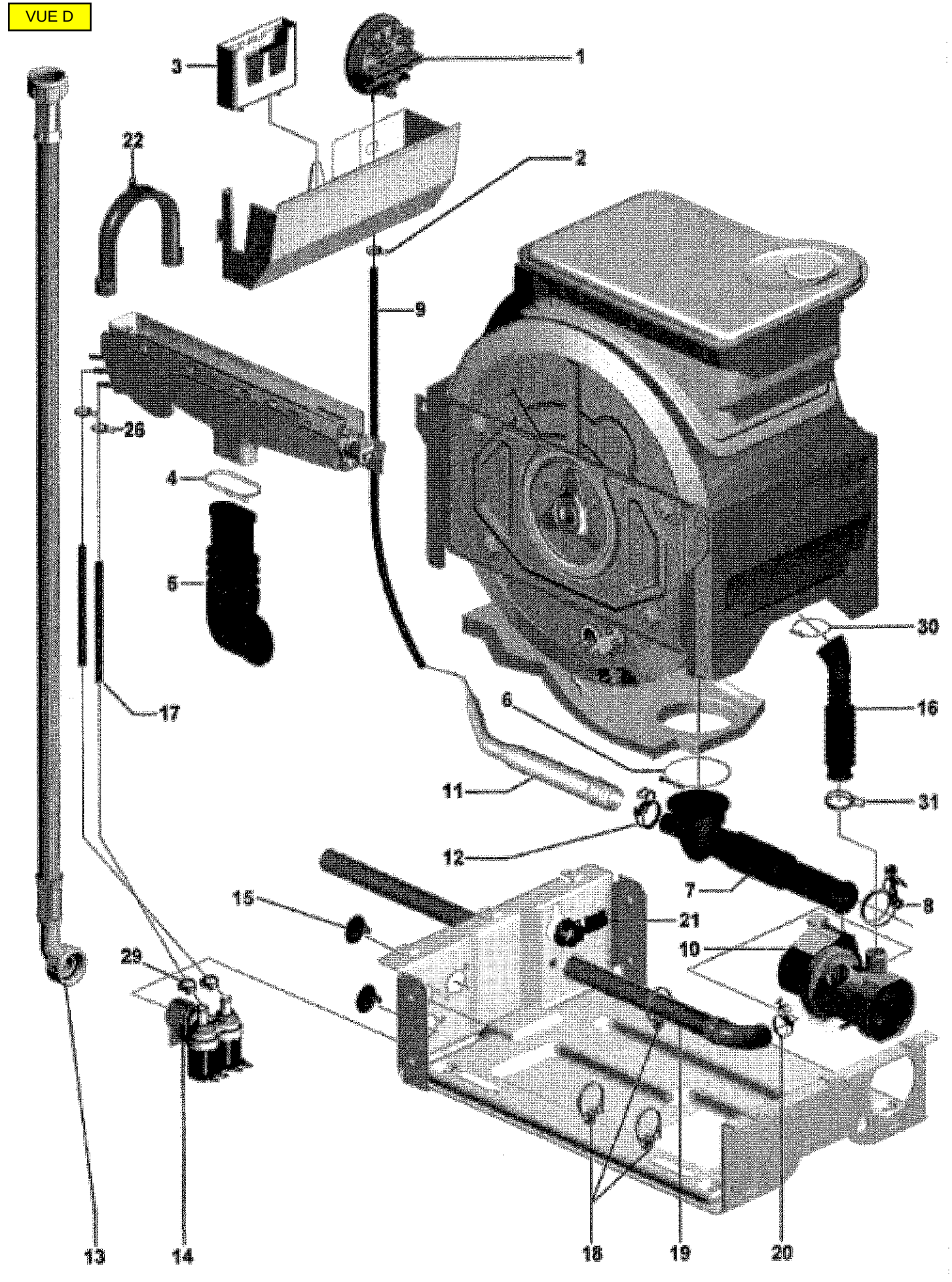
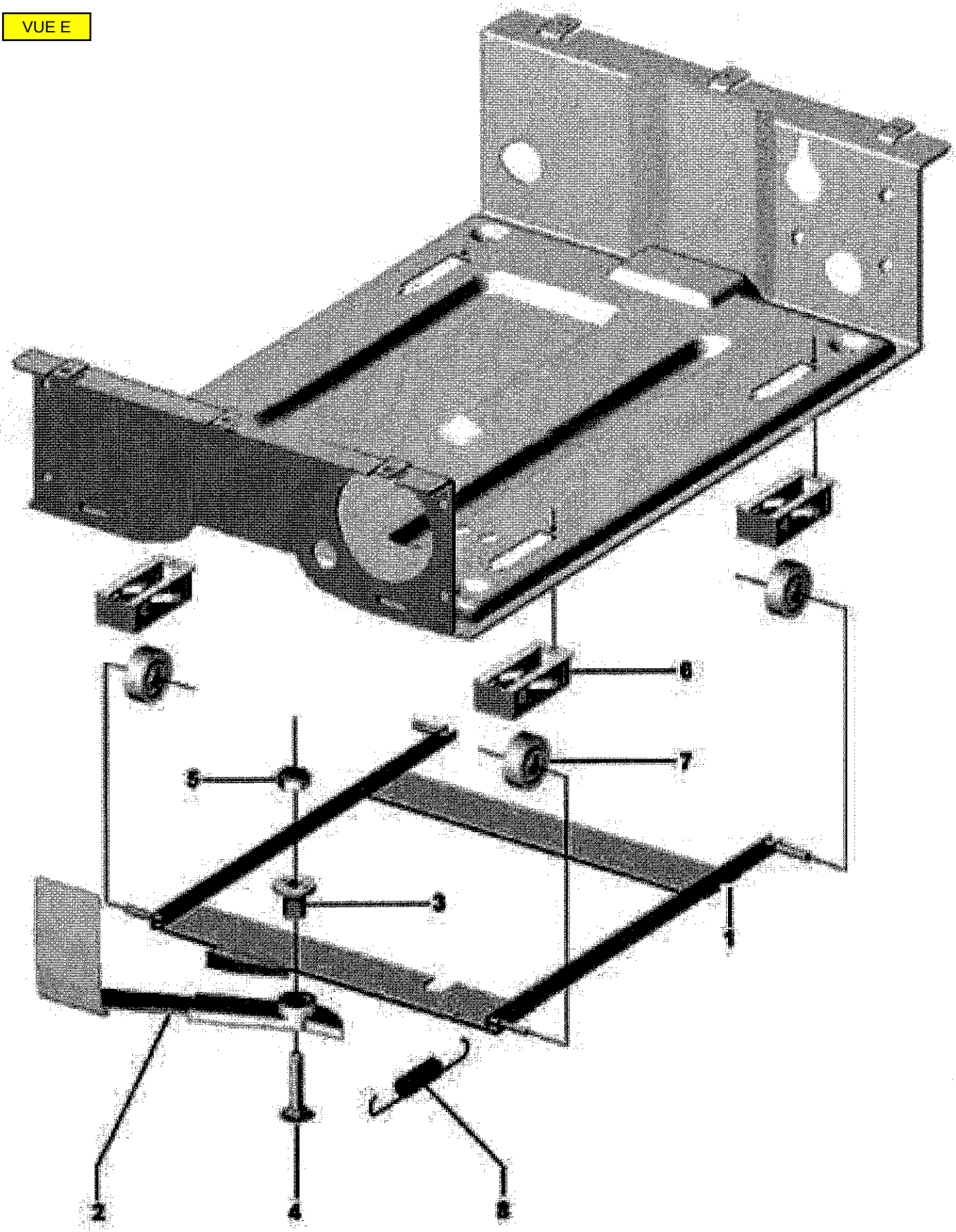
VUE E