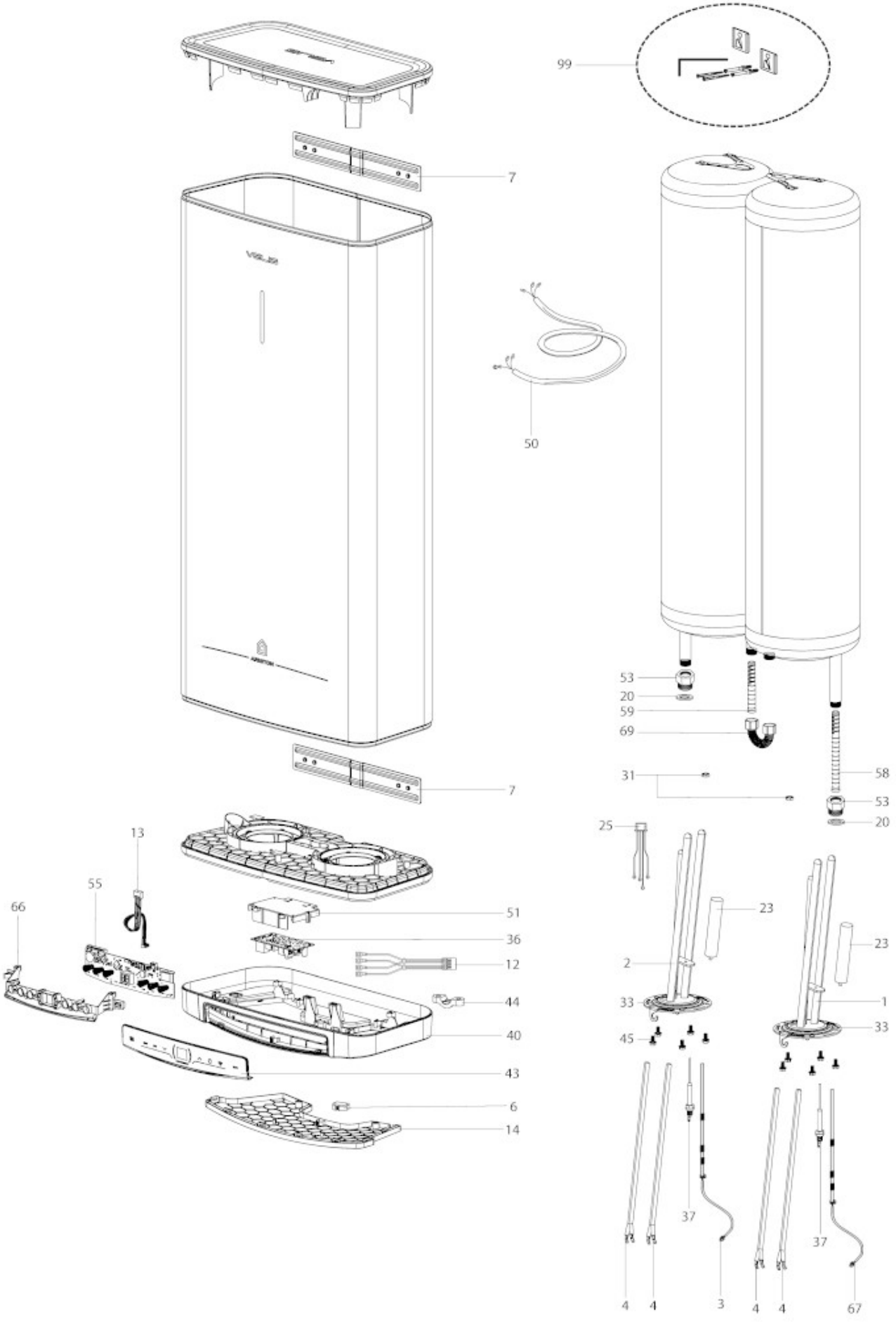
99
7
50
53
20
59
69
31
58
53
20
25
23
23
2
1
33
33
45
37
37
4
4
3
4
4
67
13
55
66
51
36
12
44
40
43
6
14
7