VUE A

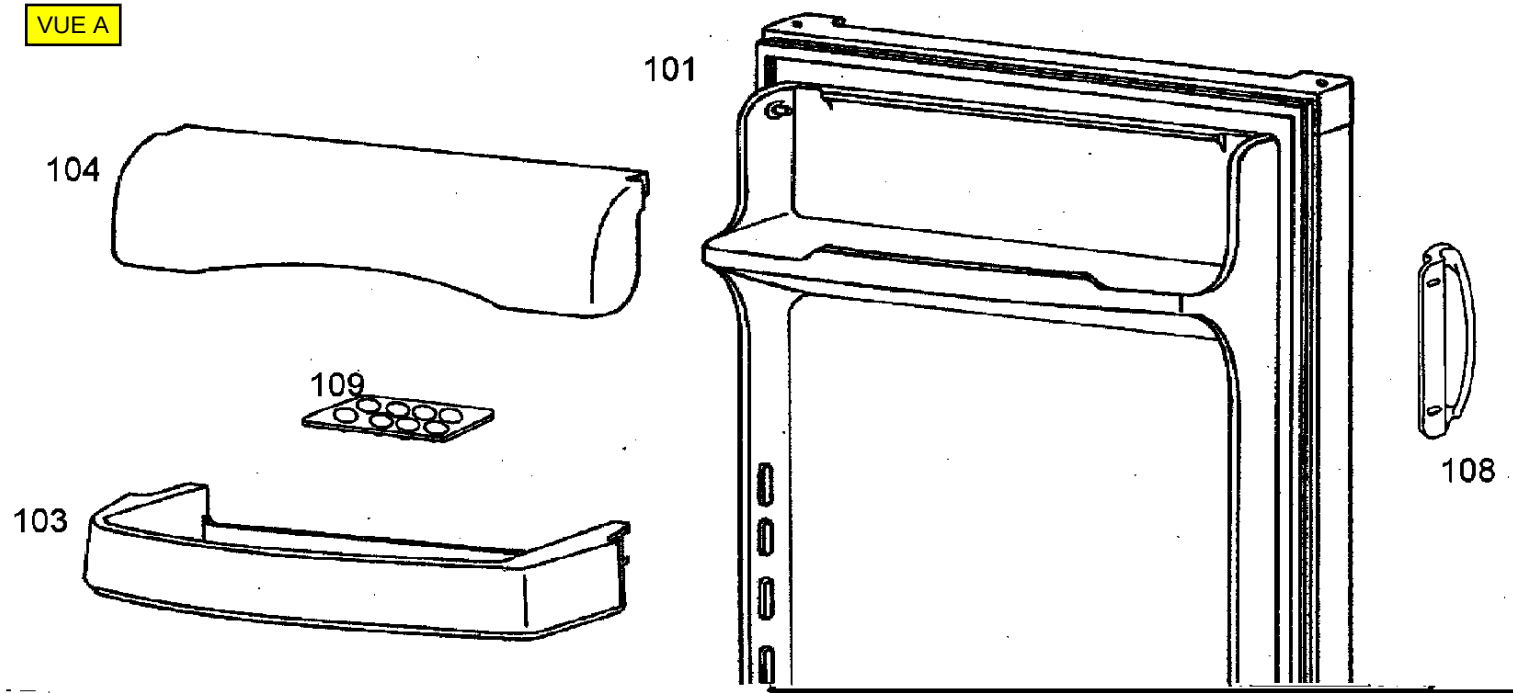

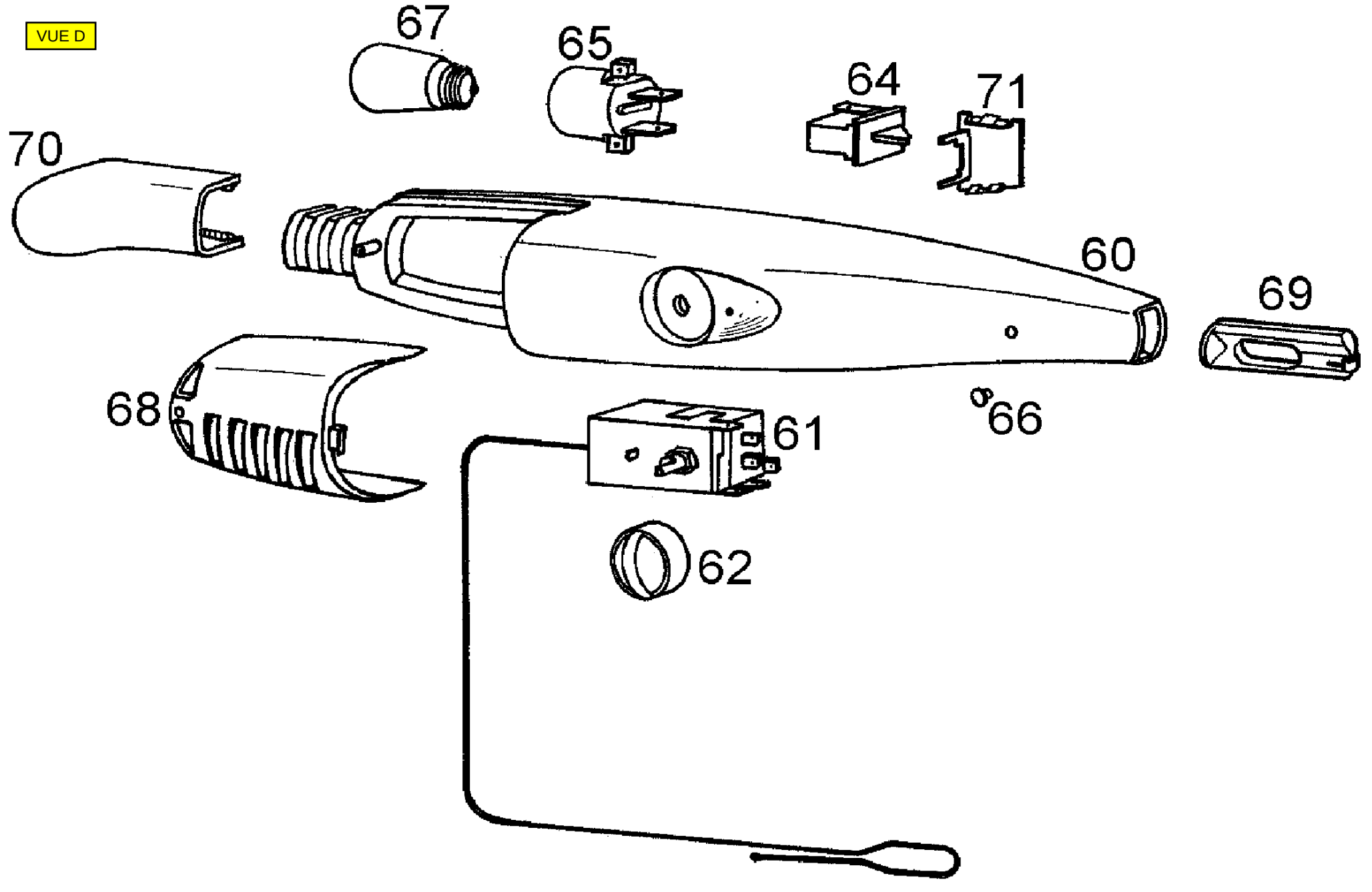
VUE D
67
65
64
71
70
60
69
68
66
61
62