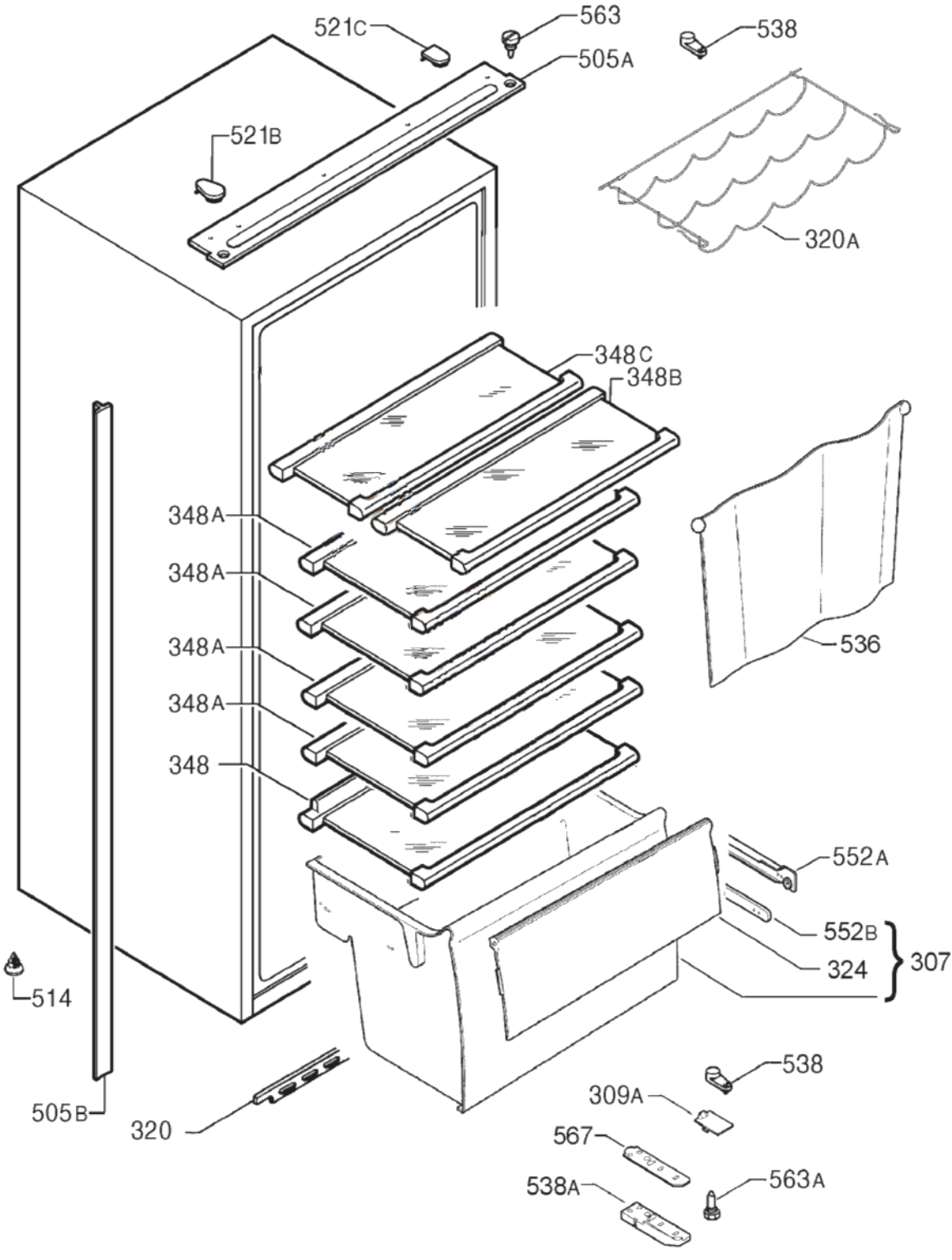
521C
563
538
505A
521B
320A
348C
348B
348A
348A
348A
348A
348
536
552A
552B
324
307
514
538
309A
505B
320
567
538A
563A

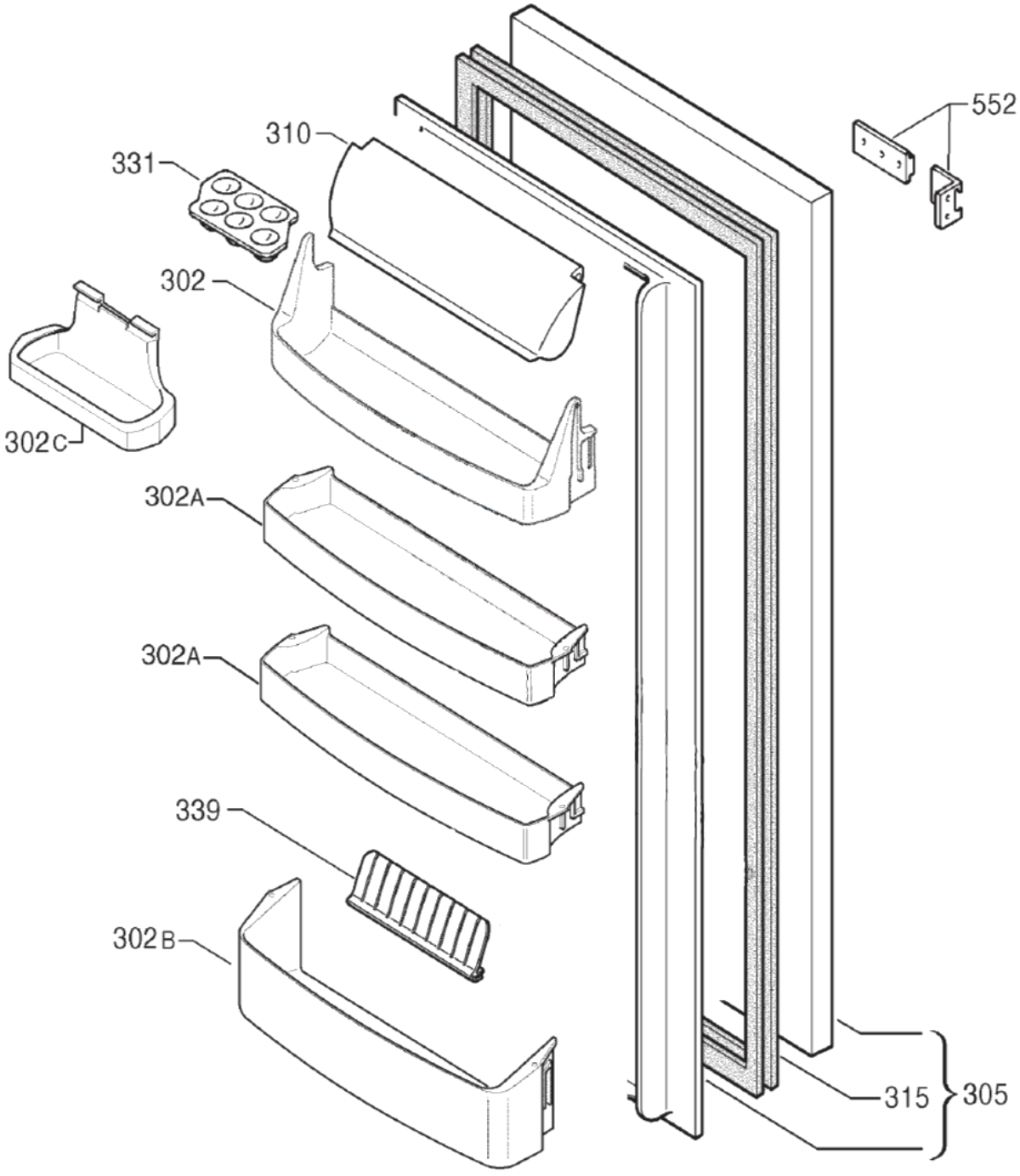
552
310
331
302
302C
302A
302A
339
302B
315
305

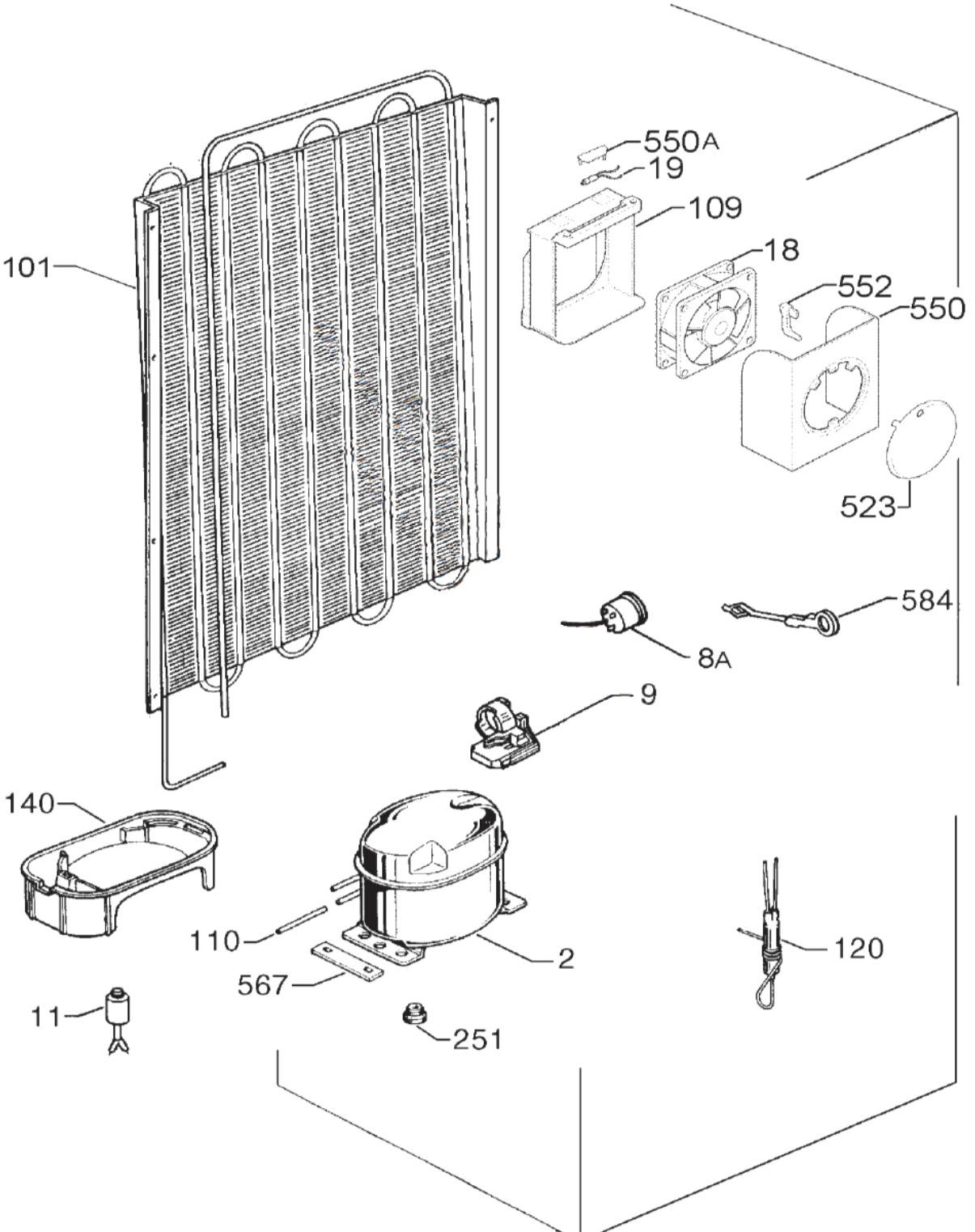
550A
19
109
18
552
550
101
523
584
8A
9
140
110
2
120
567
11
251