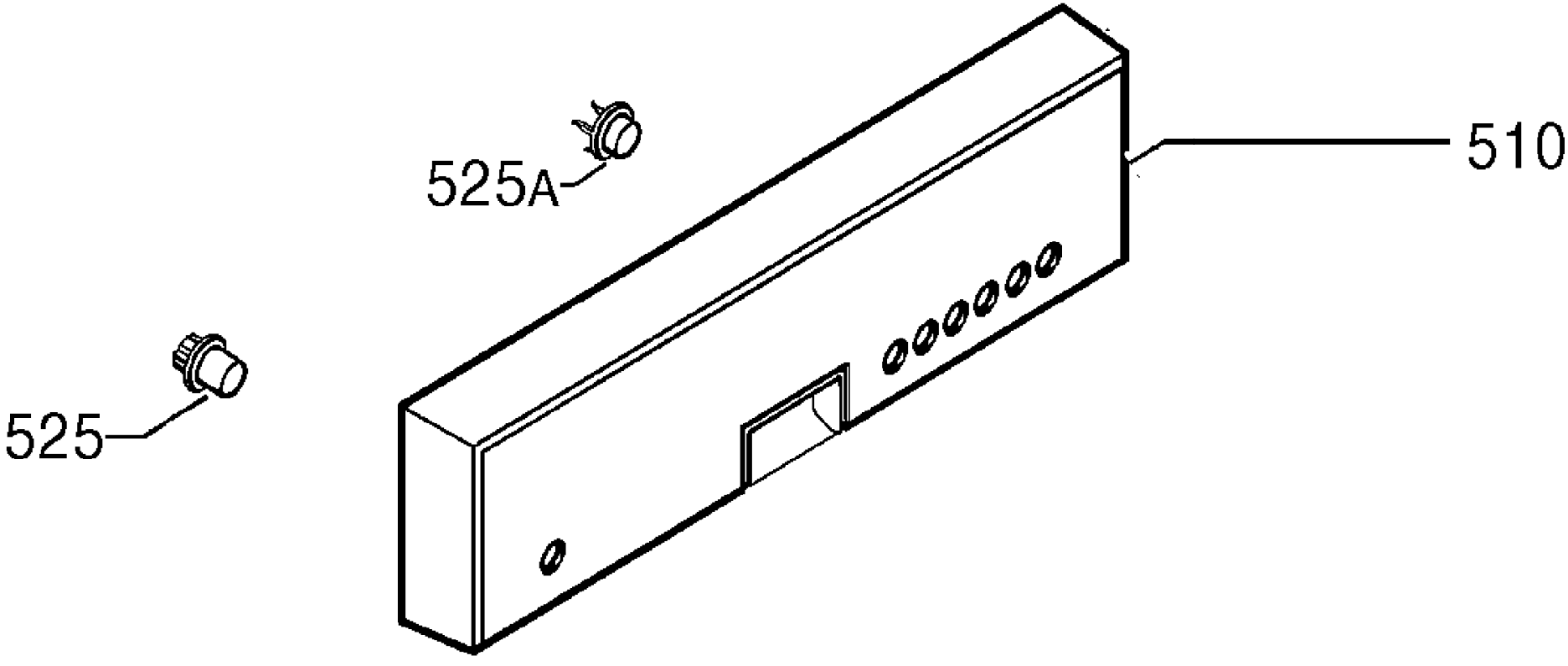
525A
510
525

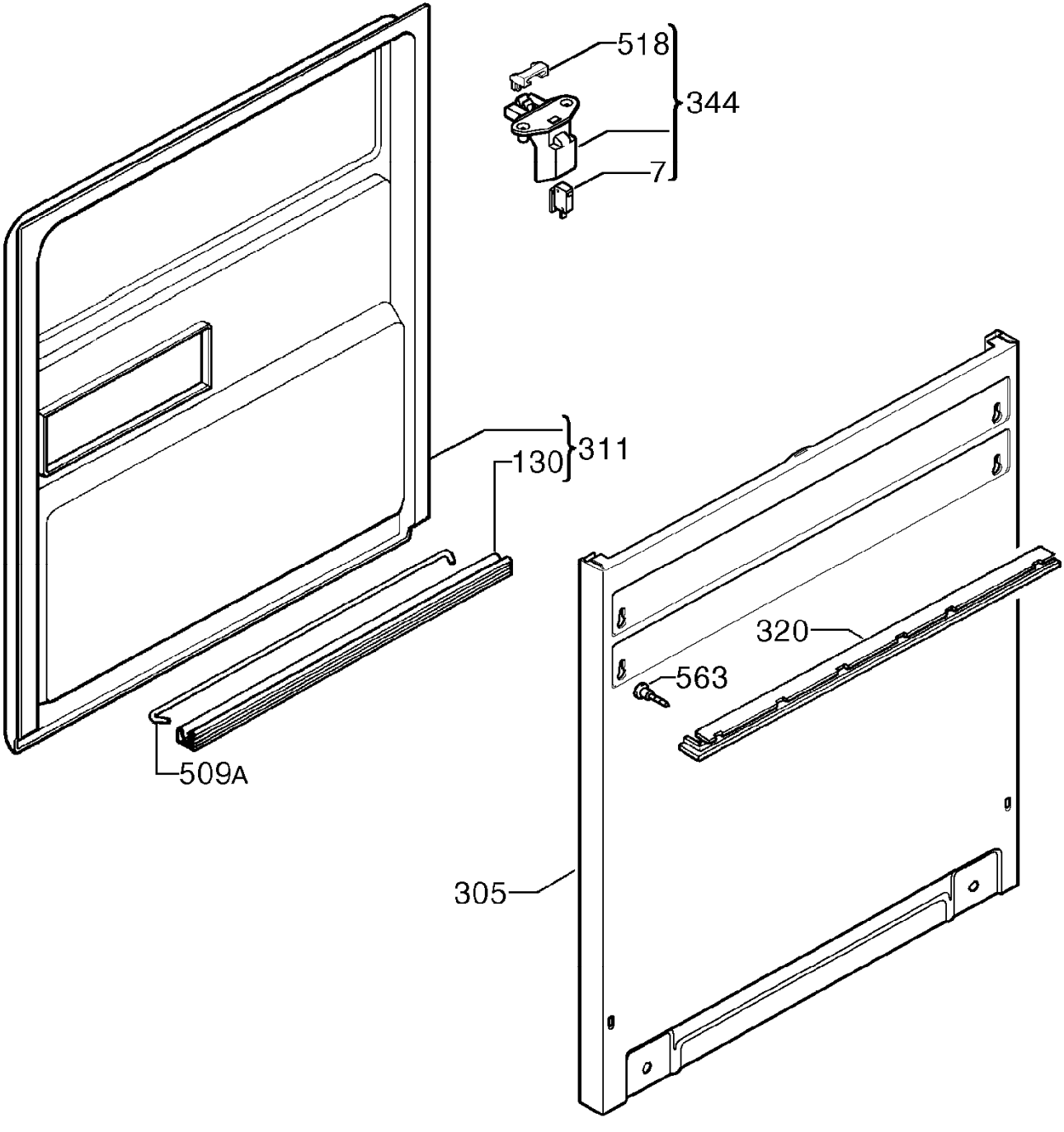
518
344
7
311
130
320
563
509A
305

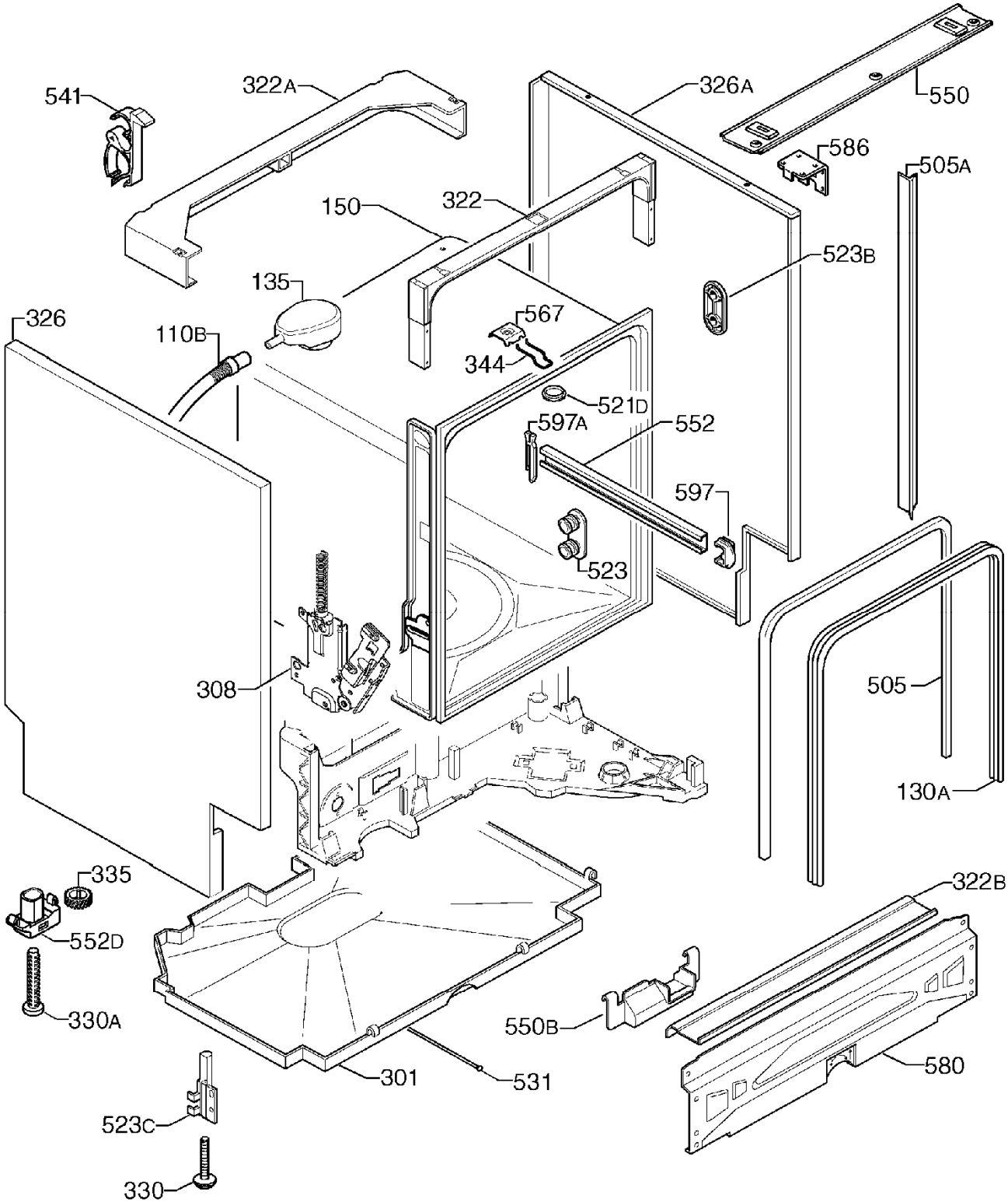
541
322A
326A
550
586
505A
150
322
523B
135
326
110B
567
344
521D
597A
552
597
523
308
505
130A
335
552D
330A
322B
550B
580
301
531
523C
330

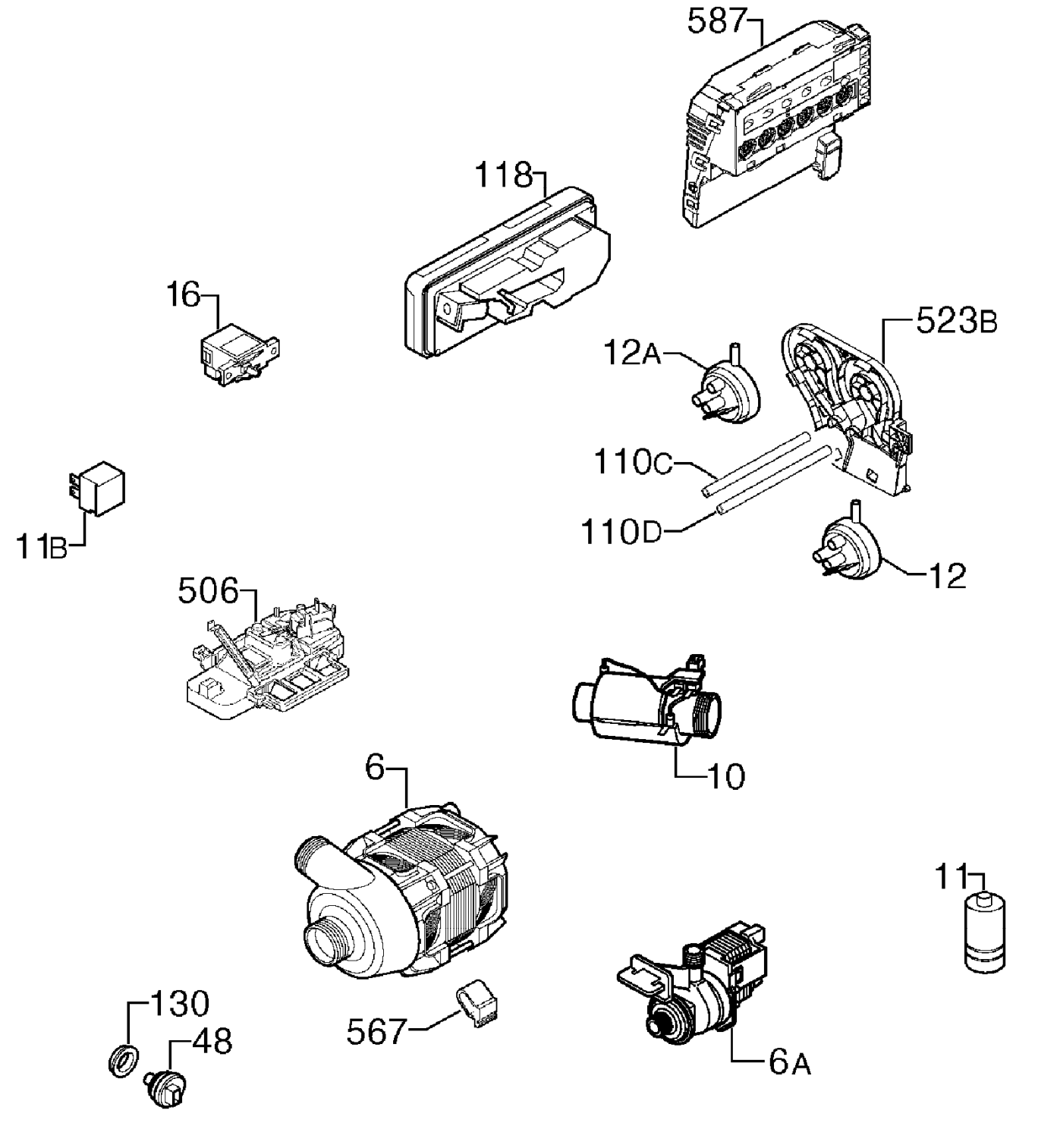
587
118
16
523B
12A
110C
110D
11B
12
506
10
6
11
130
48
567
6A

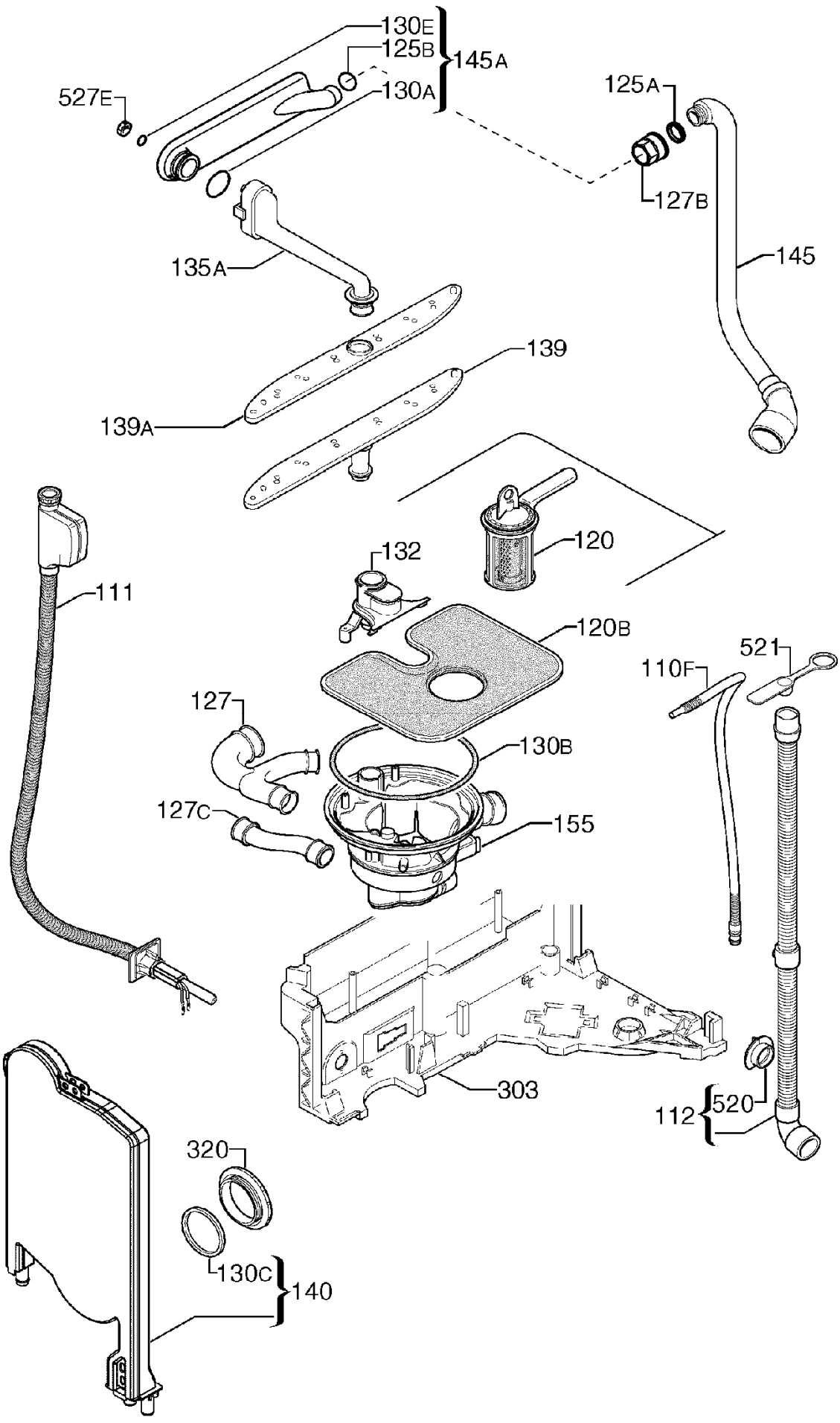
130E
125B
145A
130A
527E
125A
127B
145
135A
139
139A
120
132
111
120B
521
110F
127
130B
127C
155
303
112
520
320
130C
140

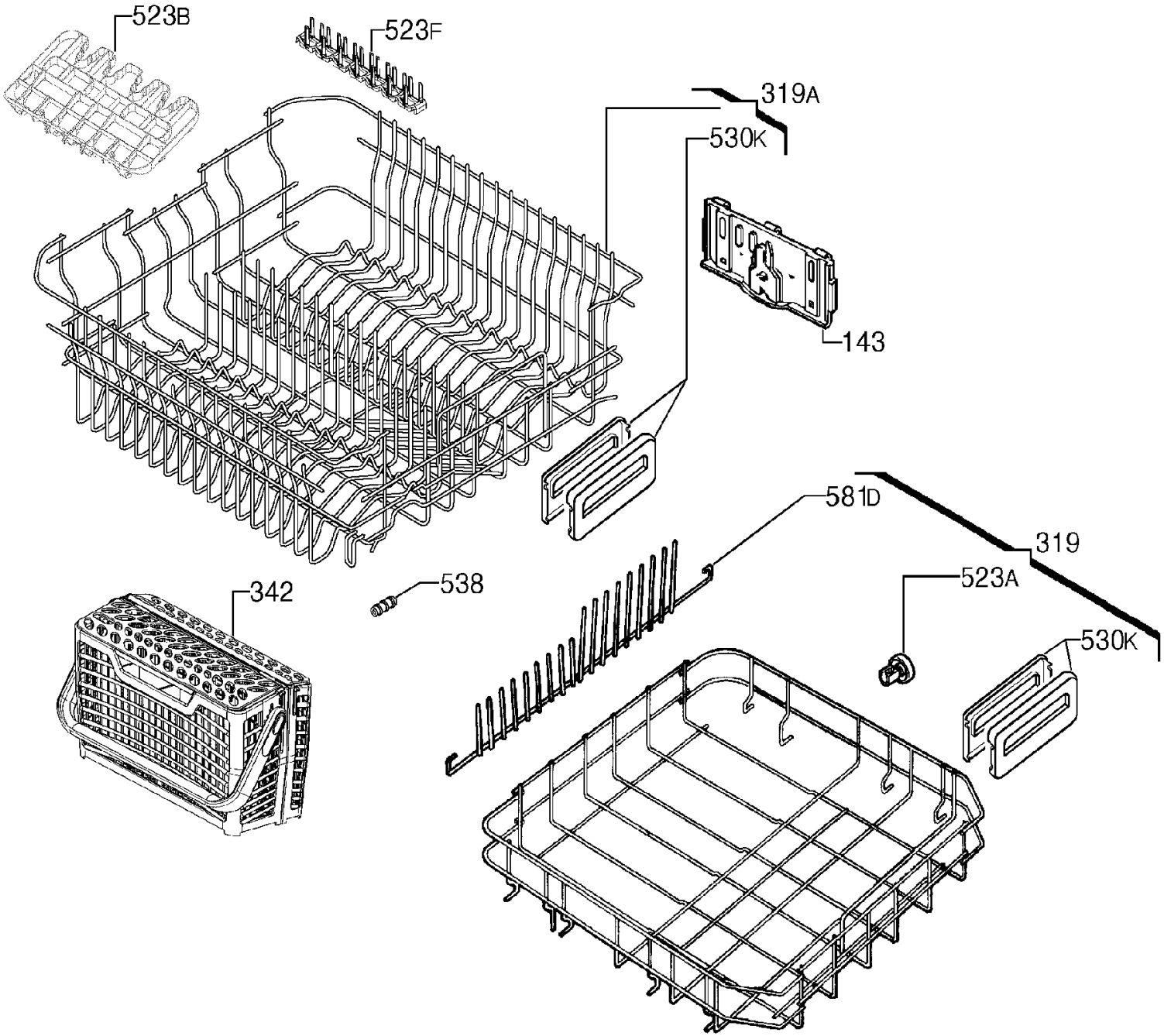
523B
523F
319A
530K
143
581D
319
523A
530K
538
342

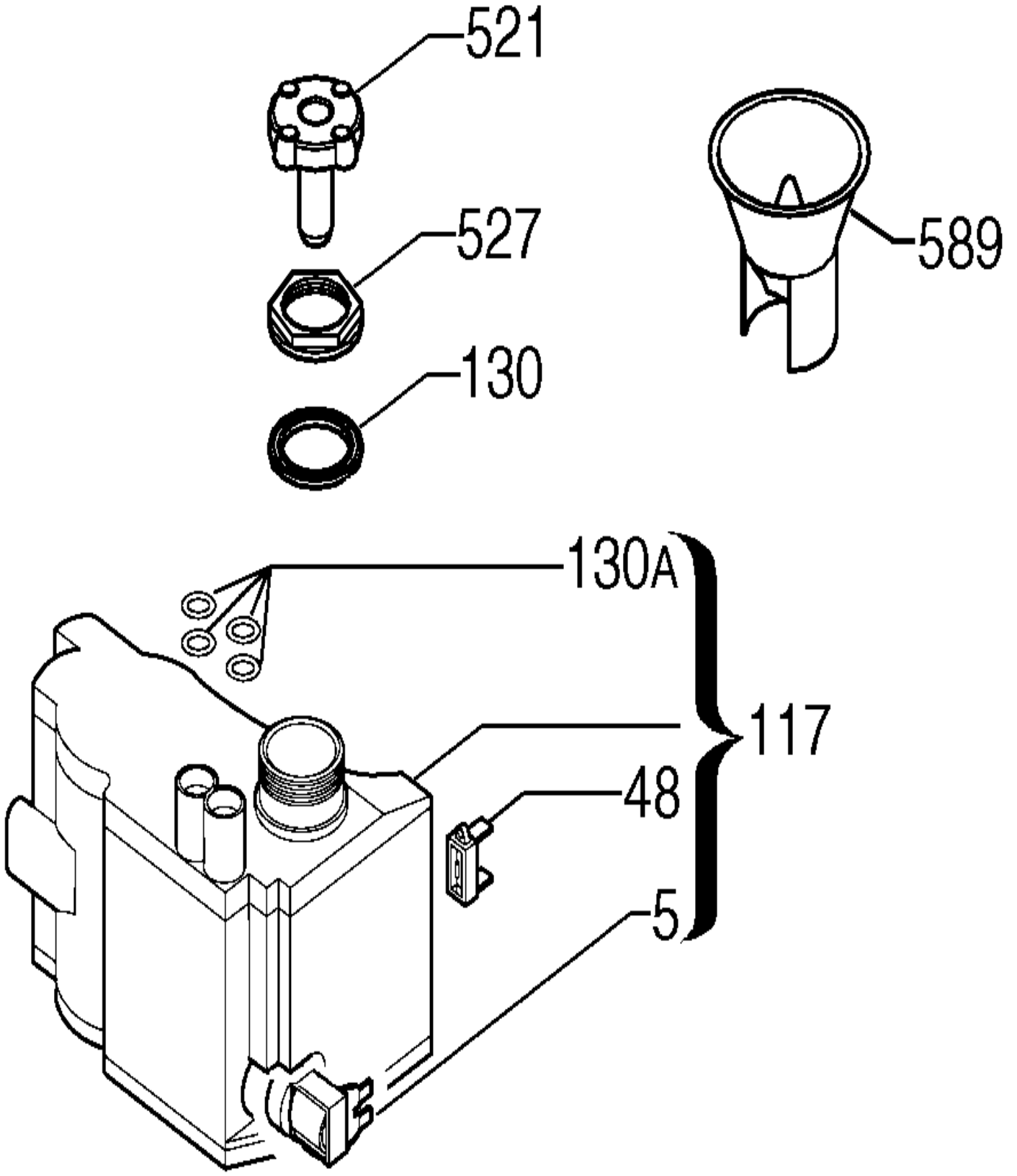
521
527
130
589
130A
117
48
5