VUE A

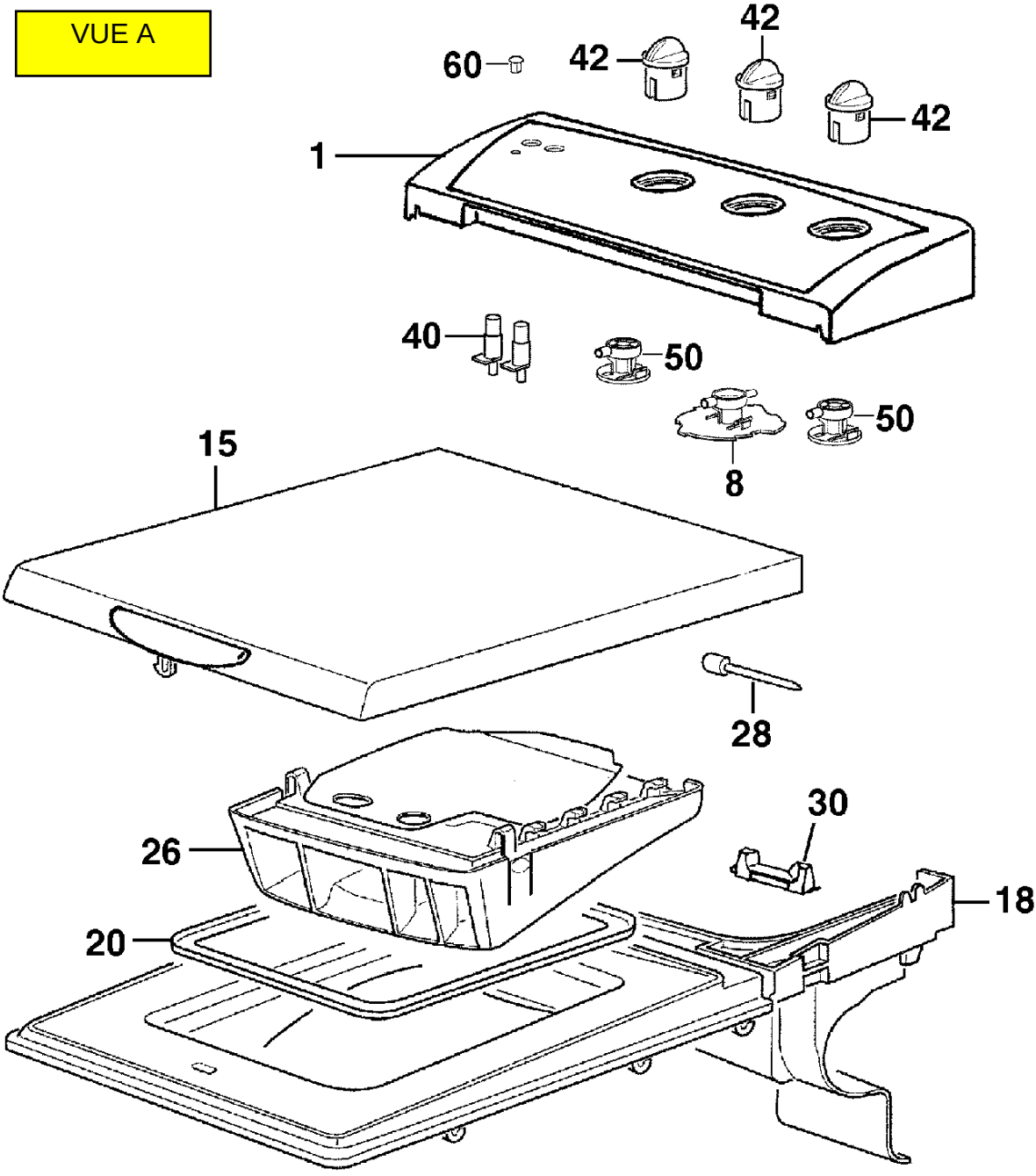

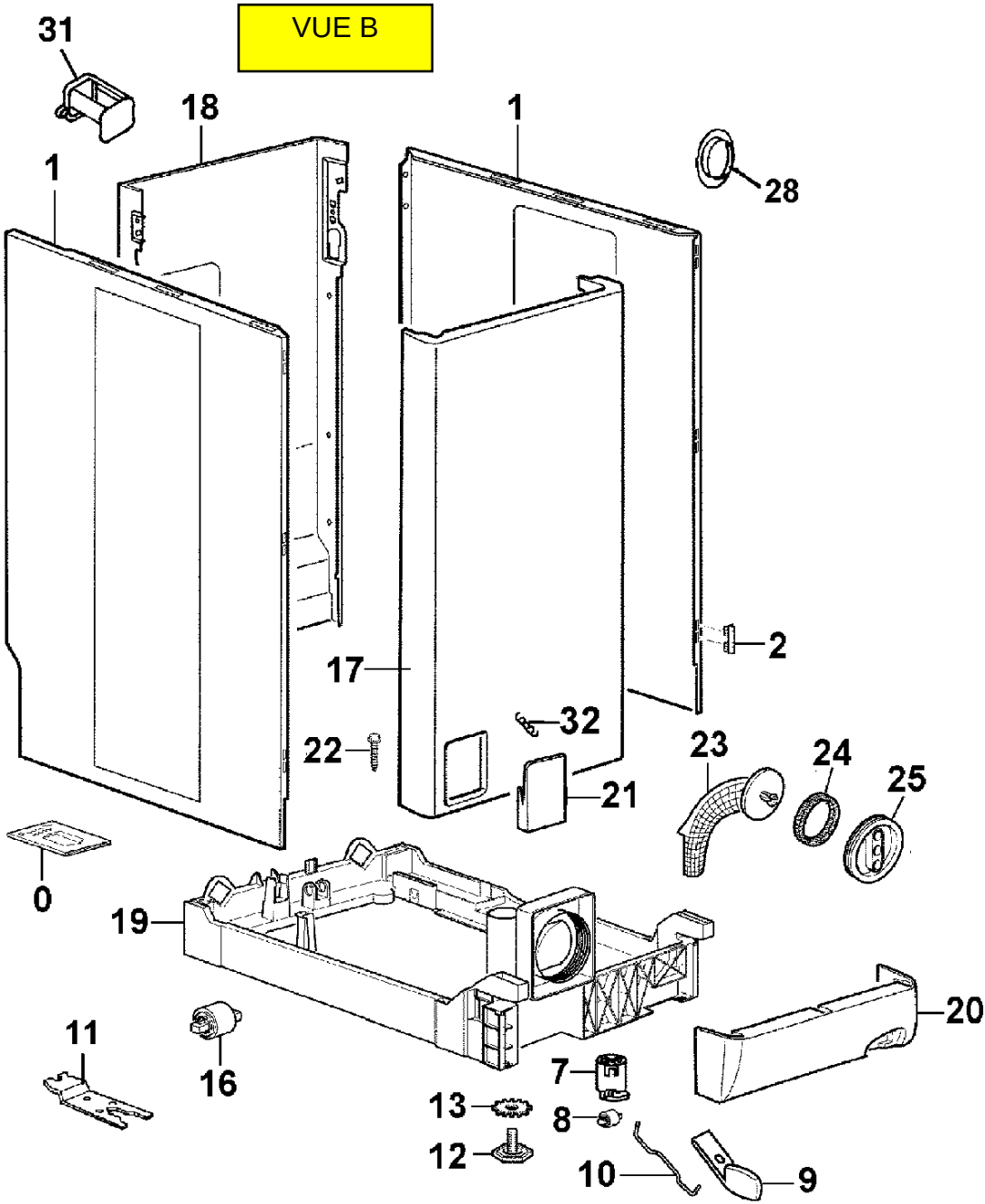
VUE B
31
18
1
1
28
2
17
32
22
23
24
25
21
0
19
20
11
16
7
13
8
12
10
9

VUE C

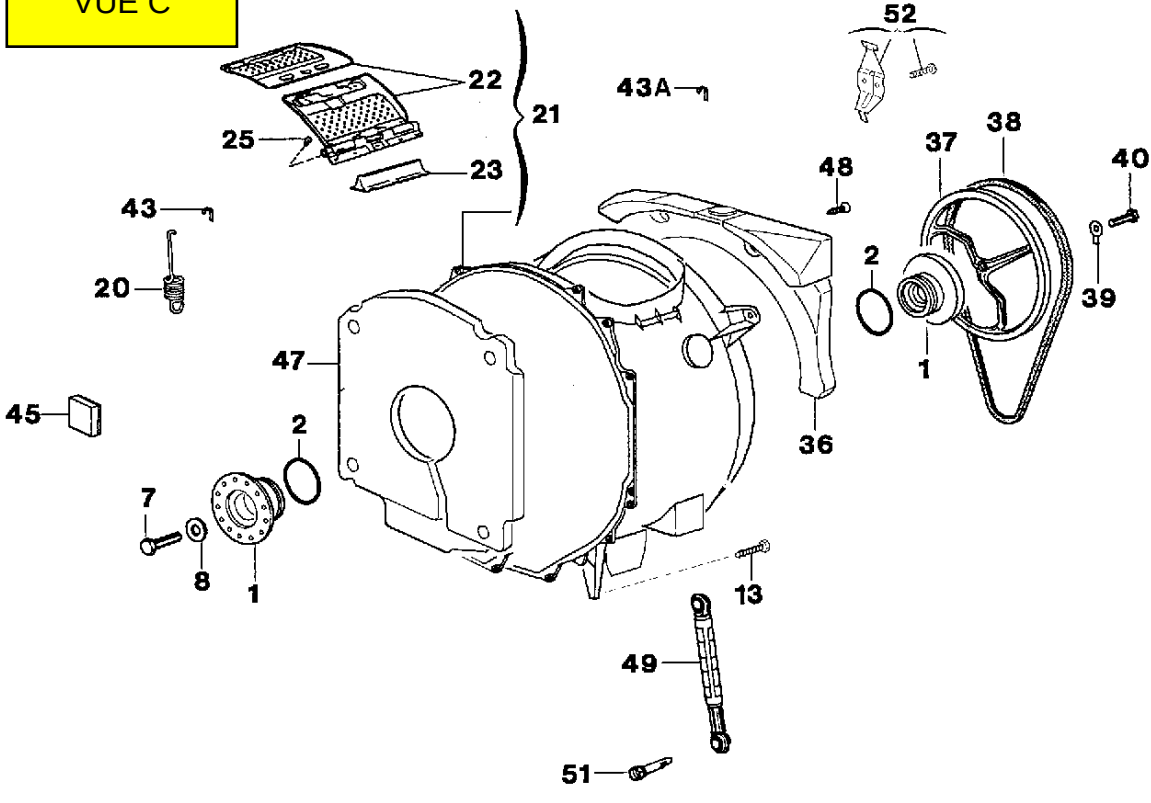

VUE D

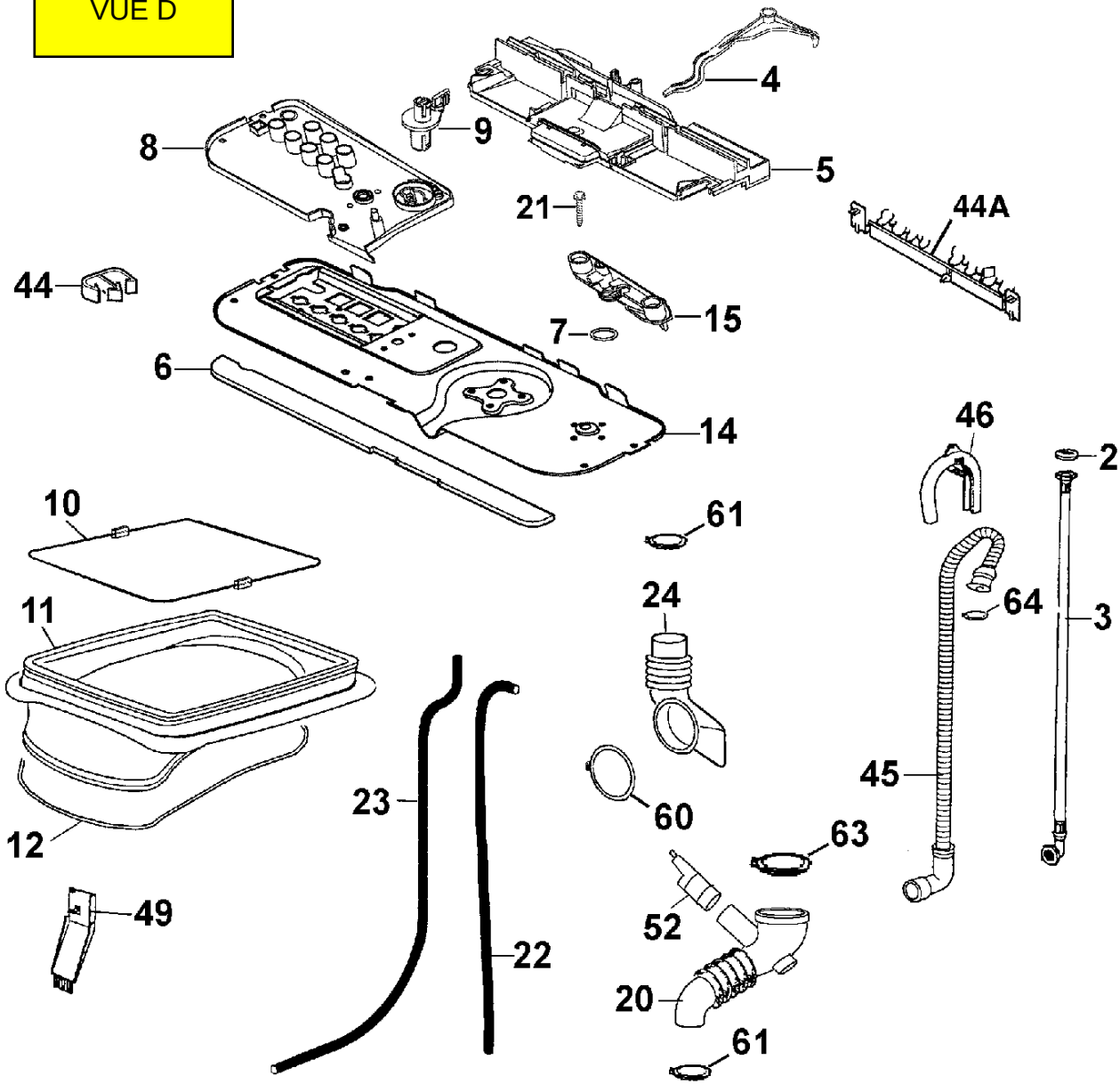
4
9
8
5
21
44A
44
15
7
6
14
46
2
10
61
64
3
11
24
45
23
60
63
12
52
49
22
20
61

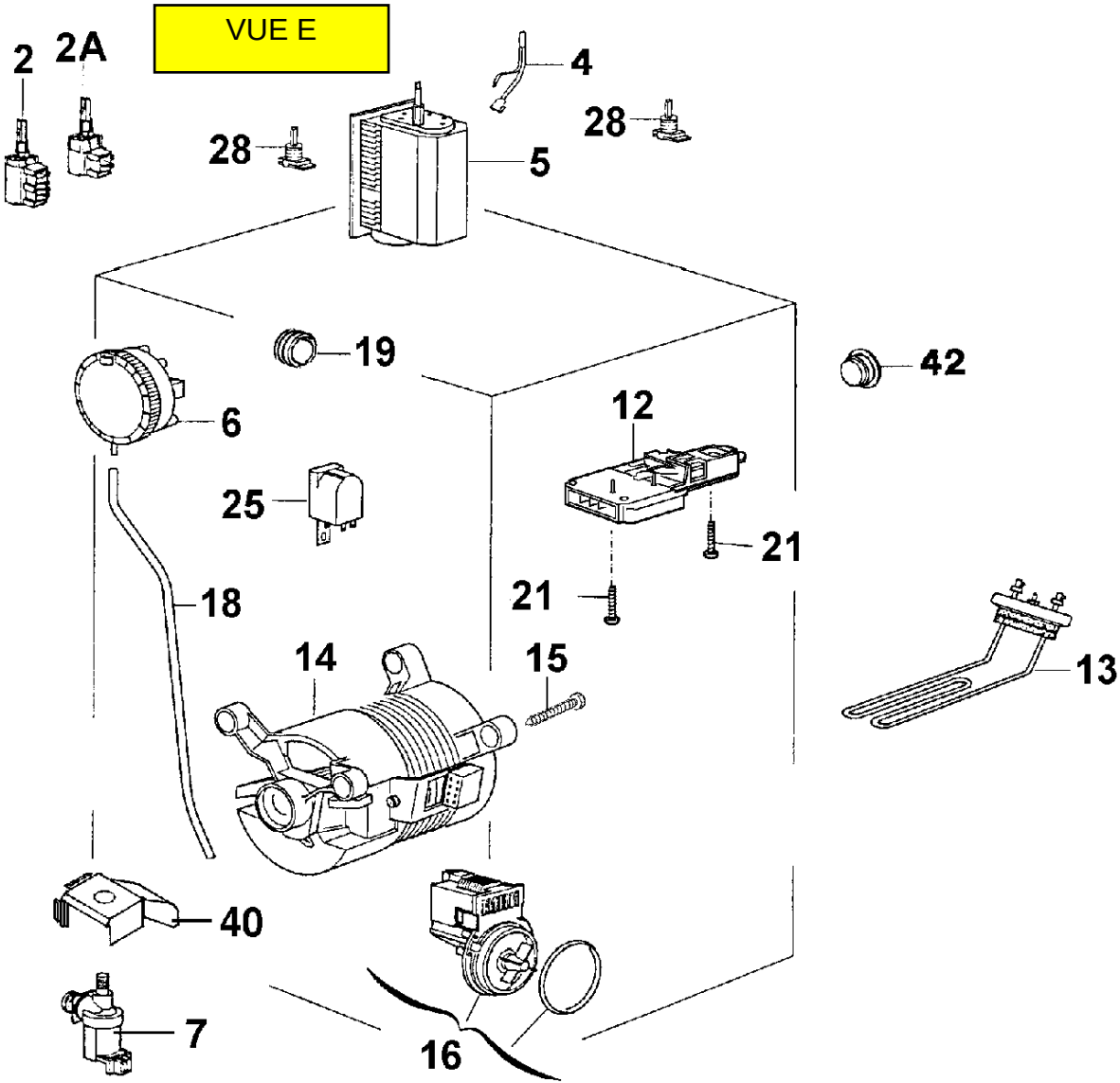
VUE E
2
2A
4
28
28
5
19
42
6
12
25
21
21
18
14
15
13
40
7
16