VUE A

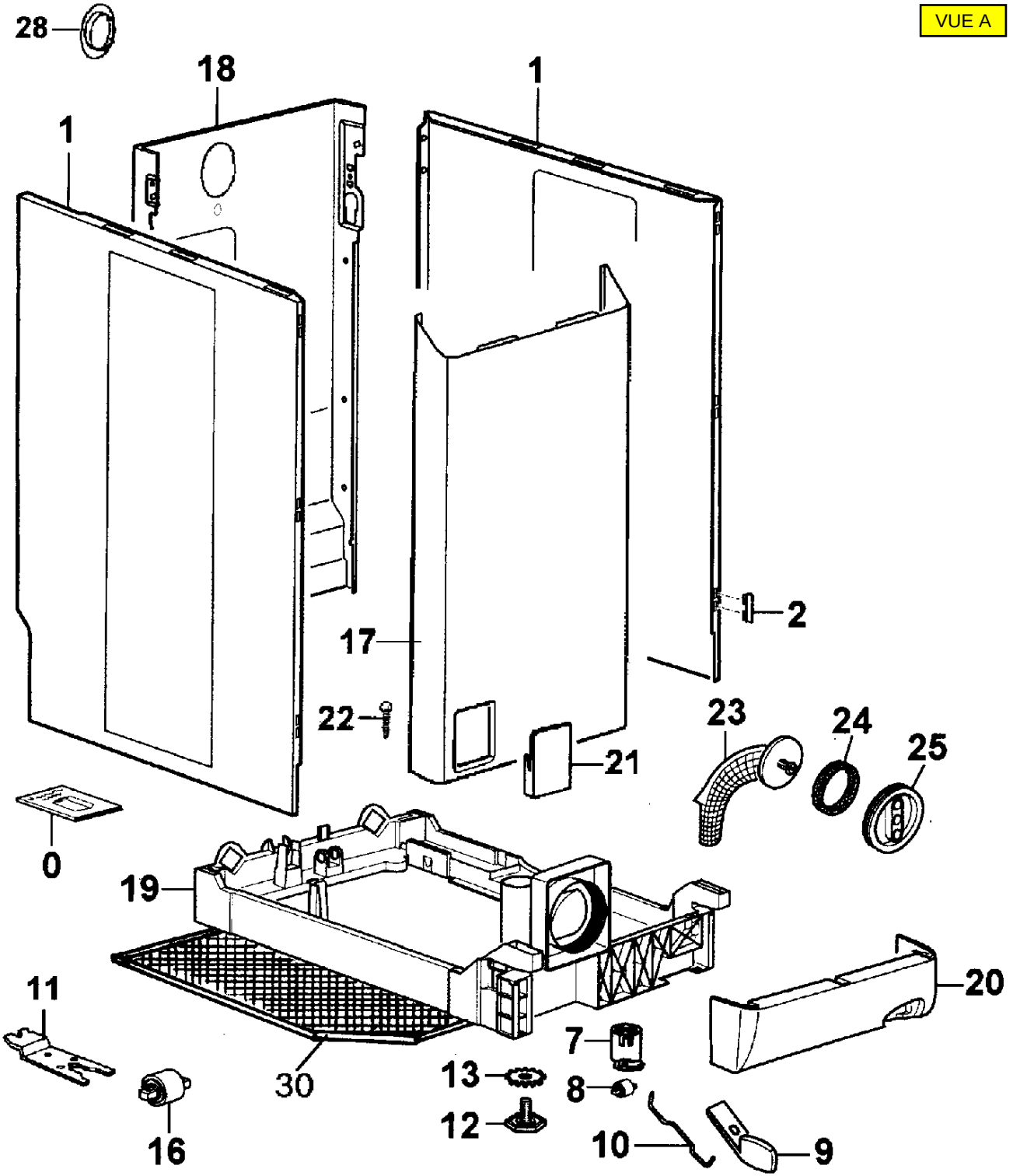
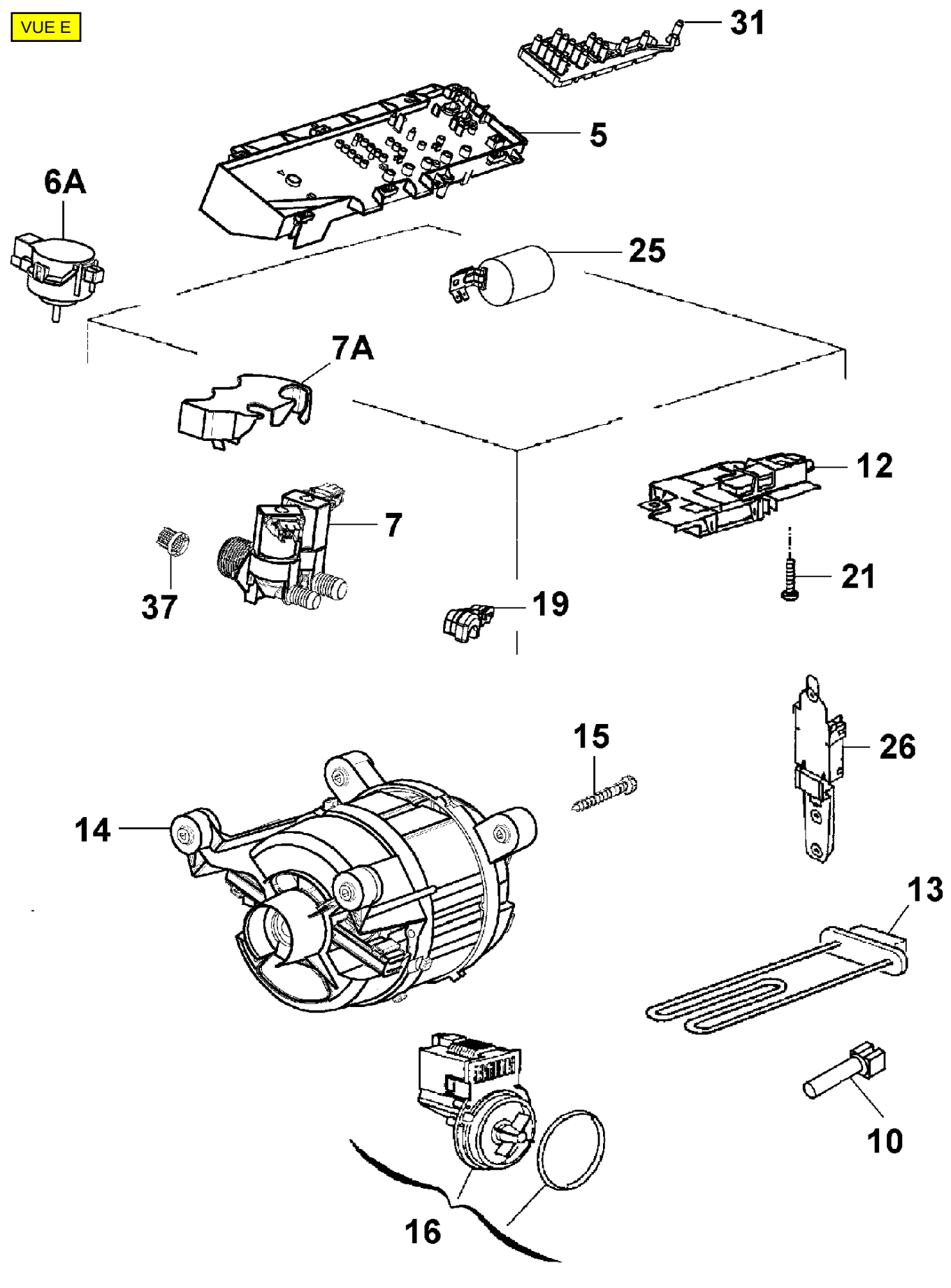
VUE E