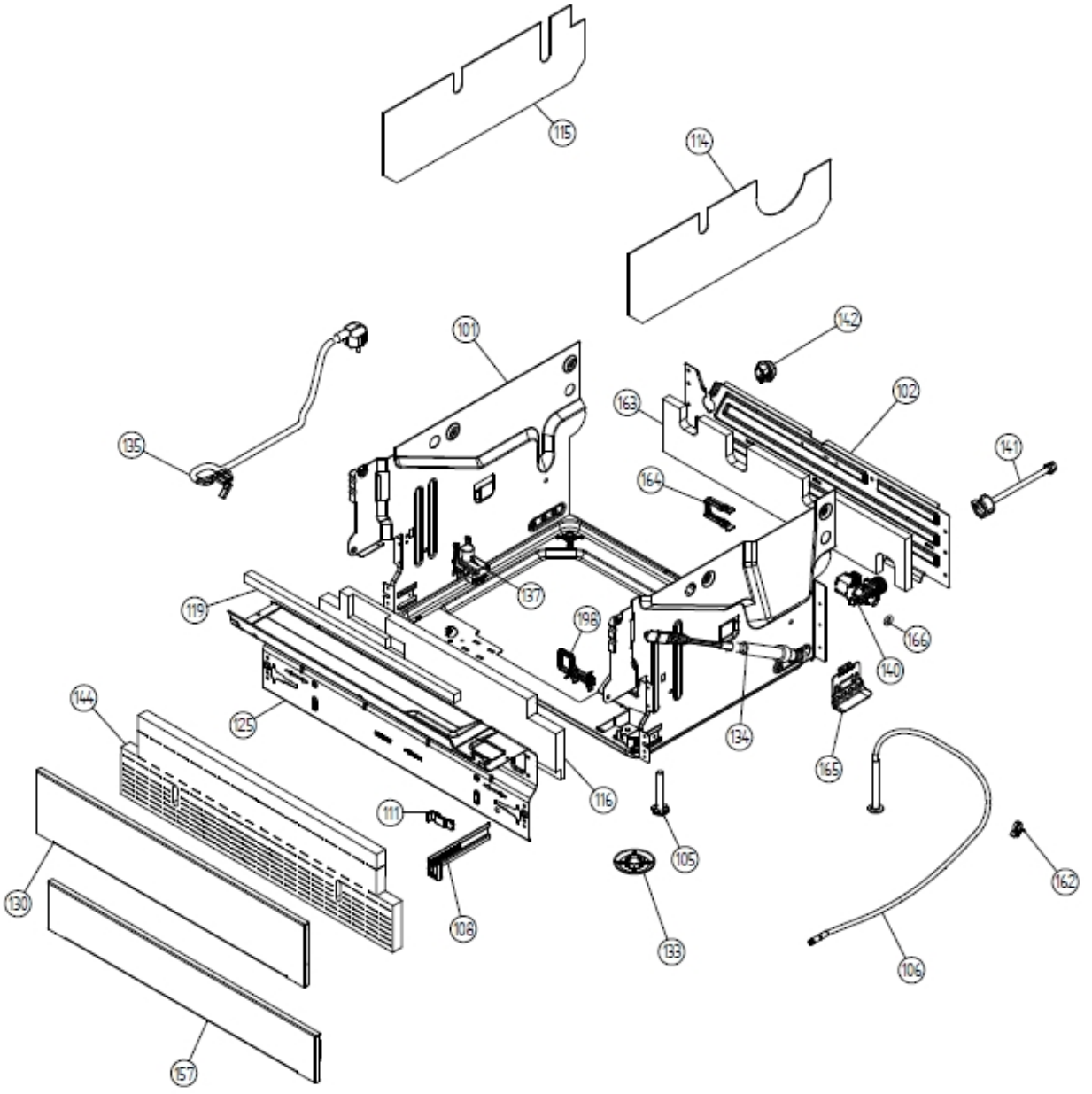
115
114
142
101
163
102
135
141
164
137
119
198
166
140
144
125
134
165
116
111
105
162
130
108
133
106
157

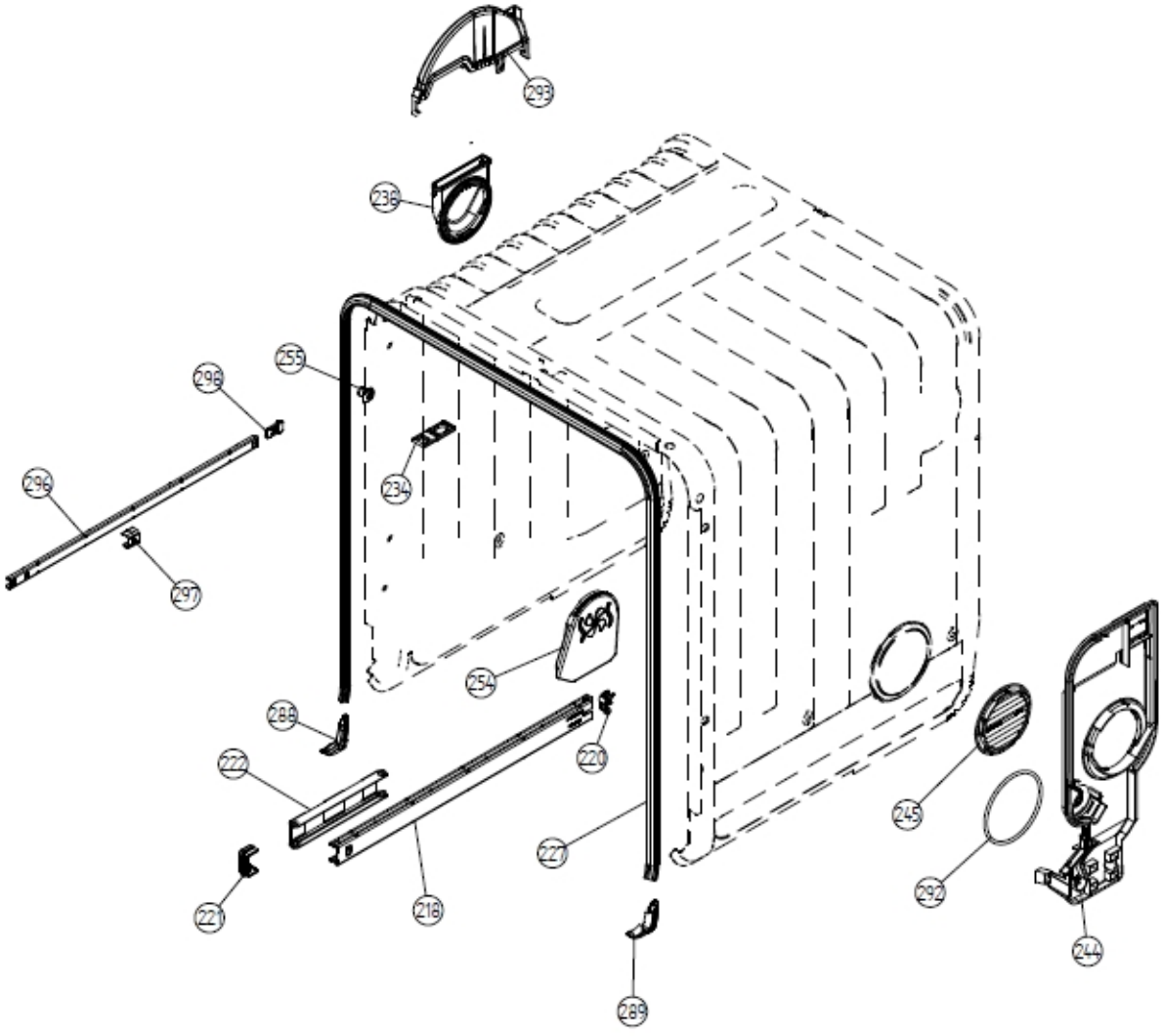
293
238
255
298
234
296
297
254
288
220
222
245
227
292
221
218
244
289

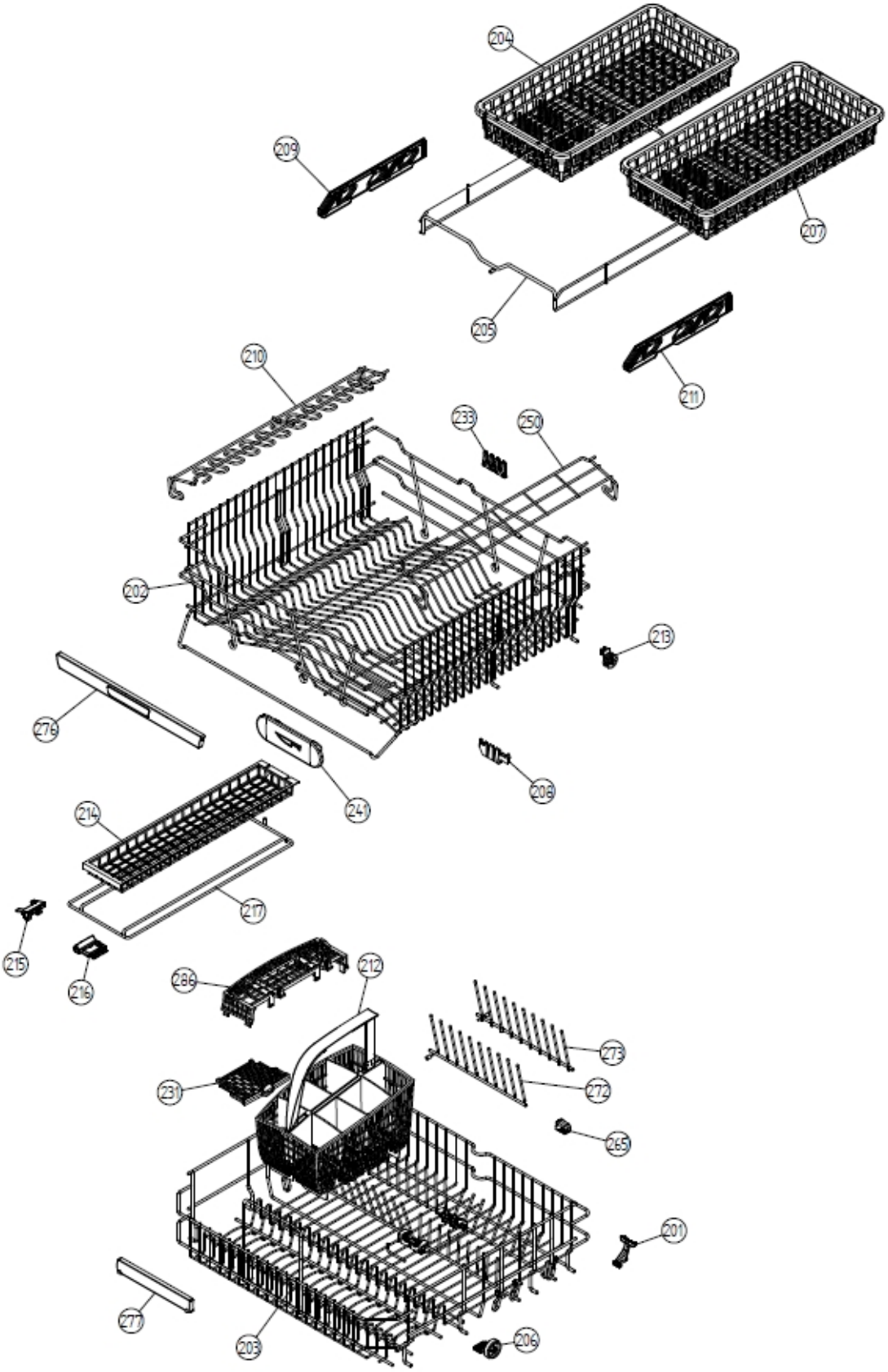
204
209
207
205
211
210
233
250
202
213
276
241
208
214
217
215
216
286
212
273
231
272
265
201
277
203
206

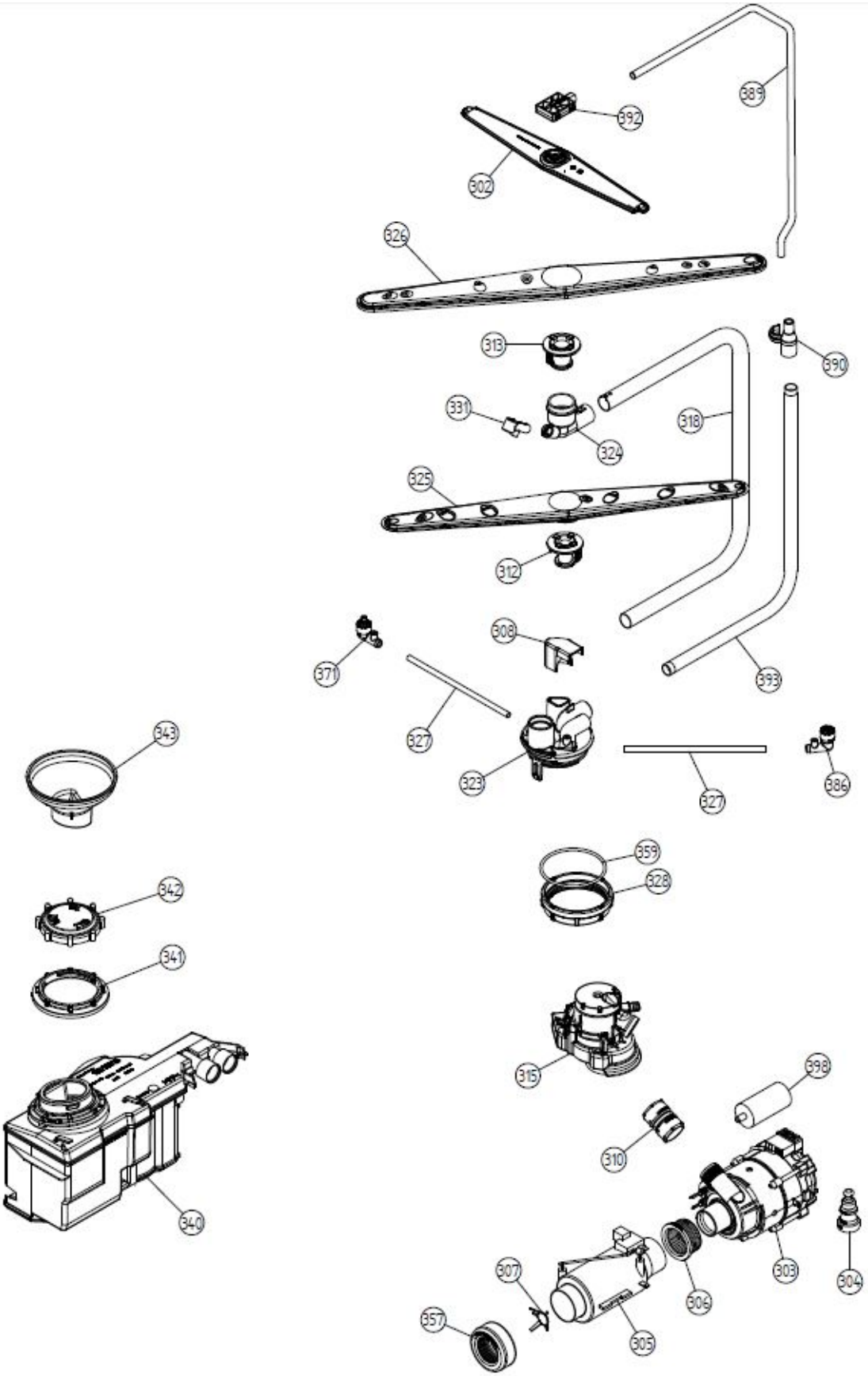
389
392
302
326
313
390
331
318
324
325
312
308
371
393
327
323
327
386
343
359
328
342
341
315
398
310
340
303
304
307
309
357
305

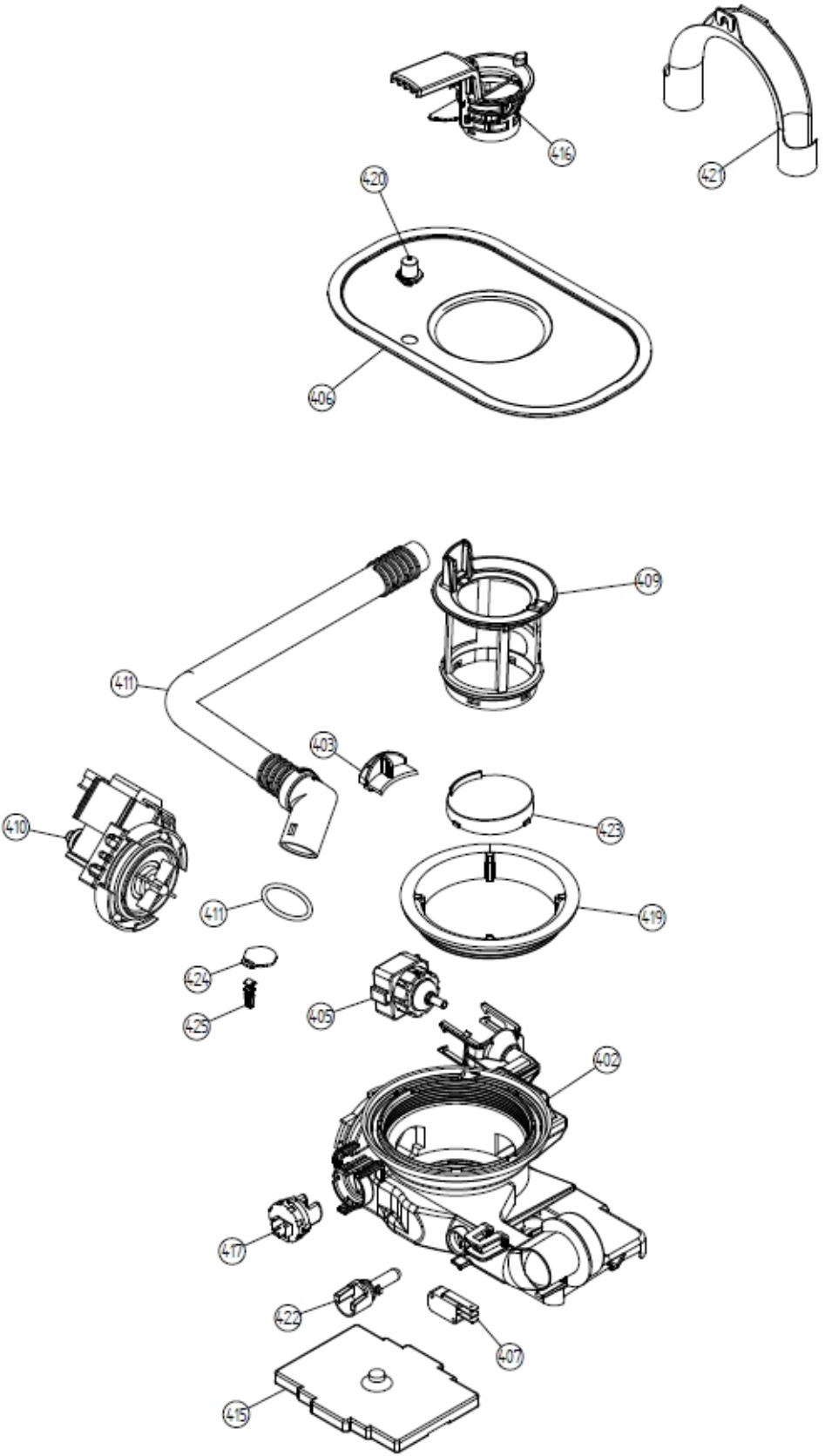
416
421
420
406
409
411
403
410
423
411
419
424
425
405
402
417
422
407
415

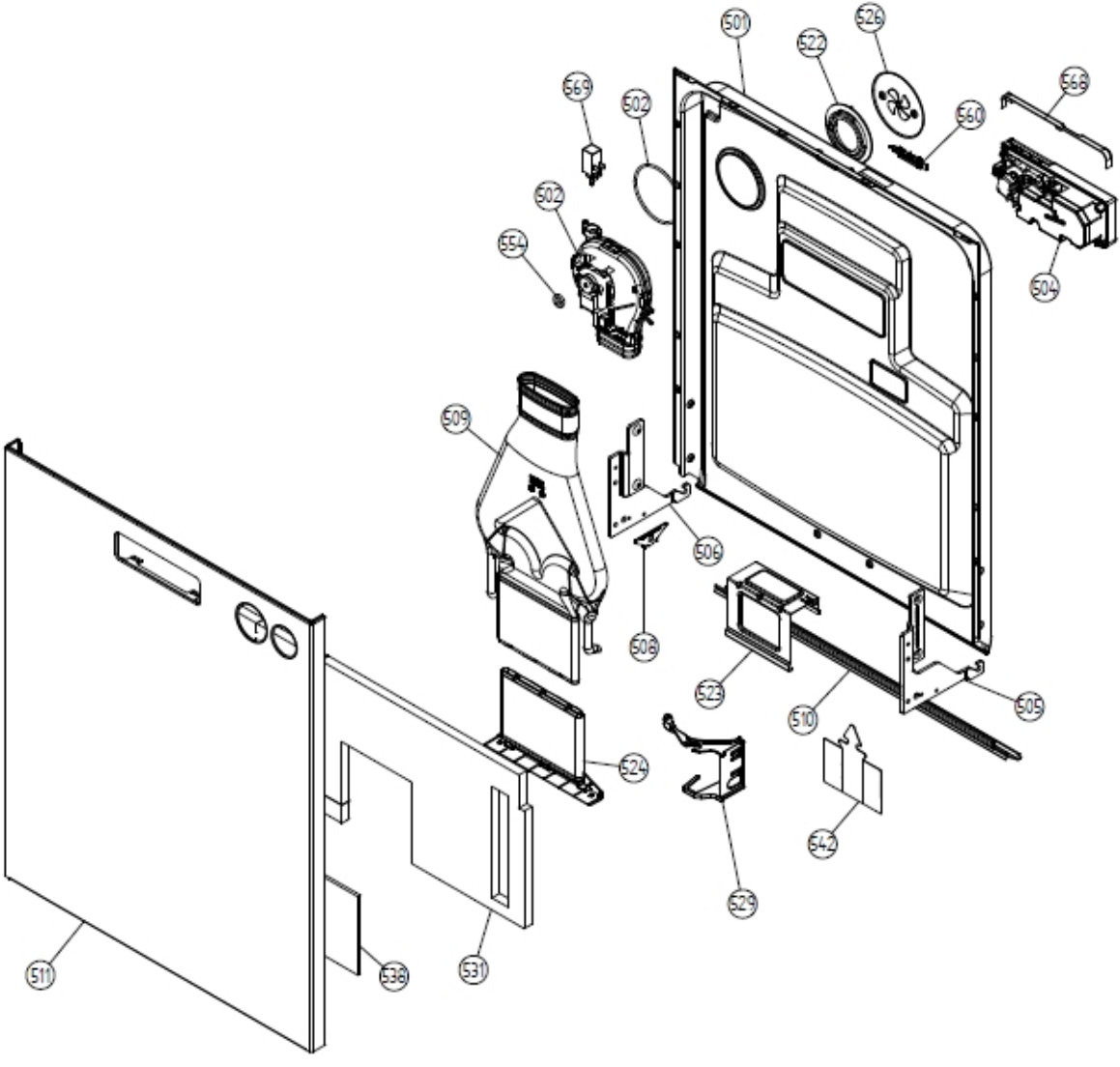
501
526
522
569
502
560
568
502
554
504
509
506
508
523
510
505
524
542
529
511
538
531

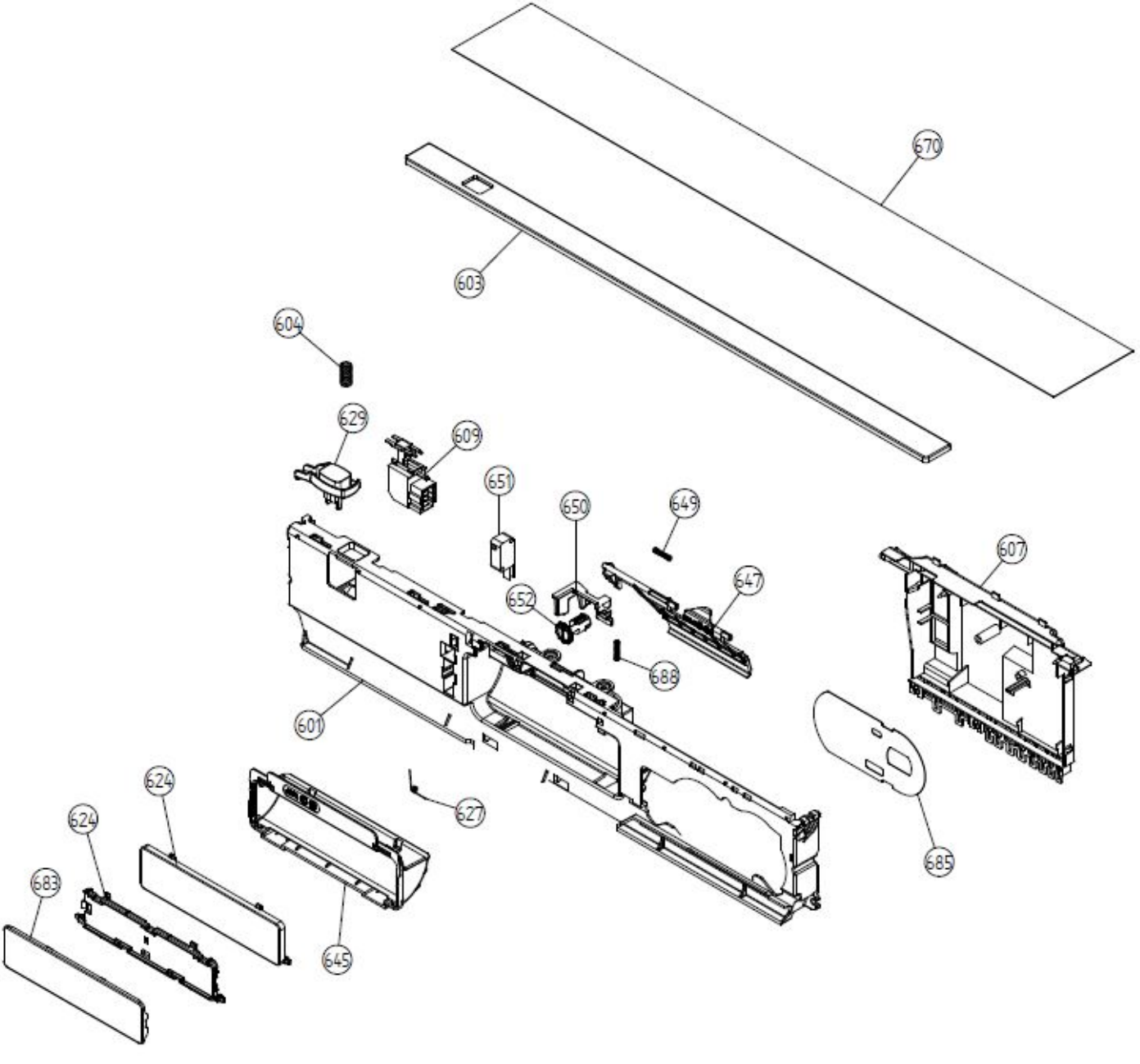
670
603
604
629
609
651
650
649
607
652
647
688
601
624
627
624
685
683
645