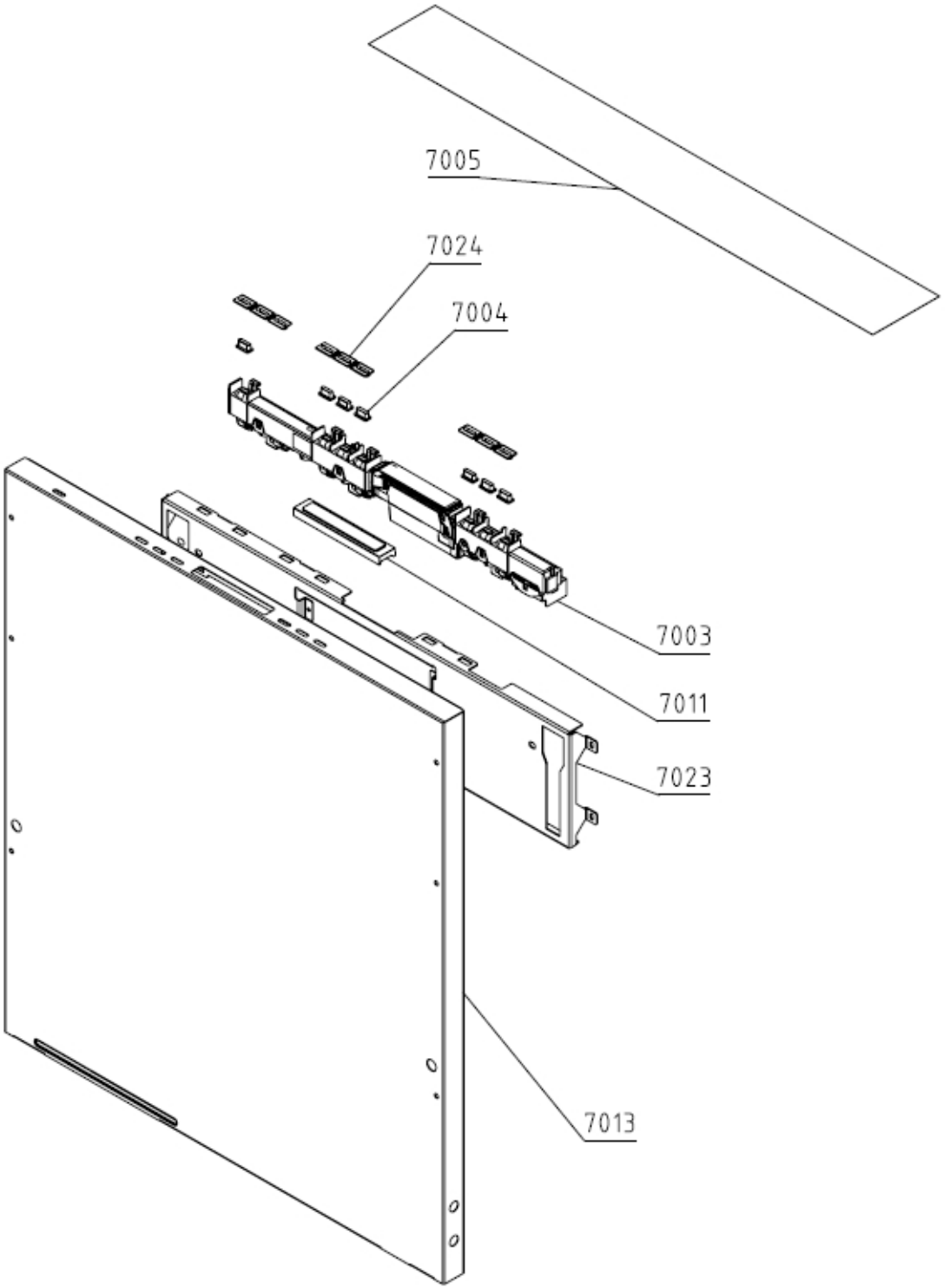
7005
7024
7004
7003
7011
7023
7013

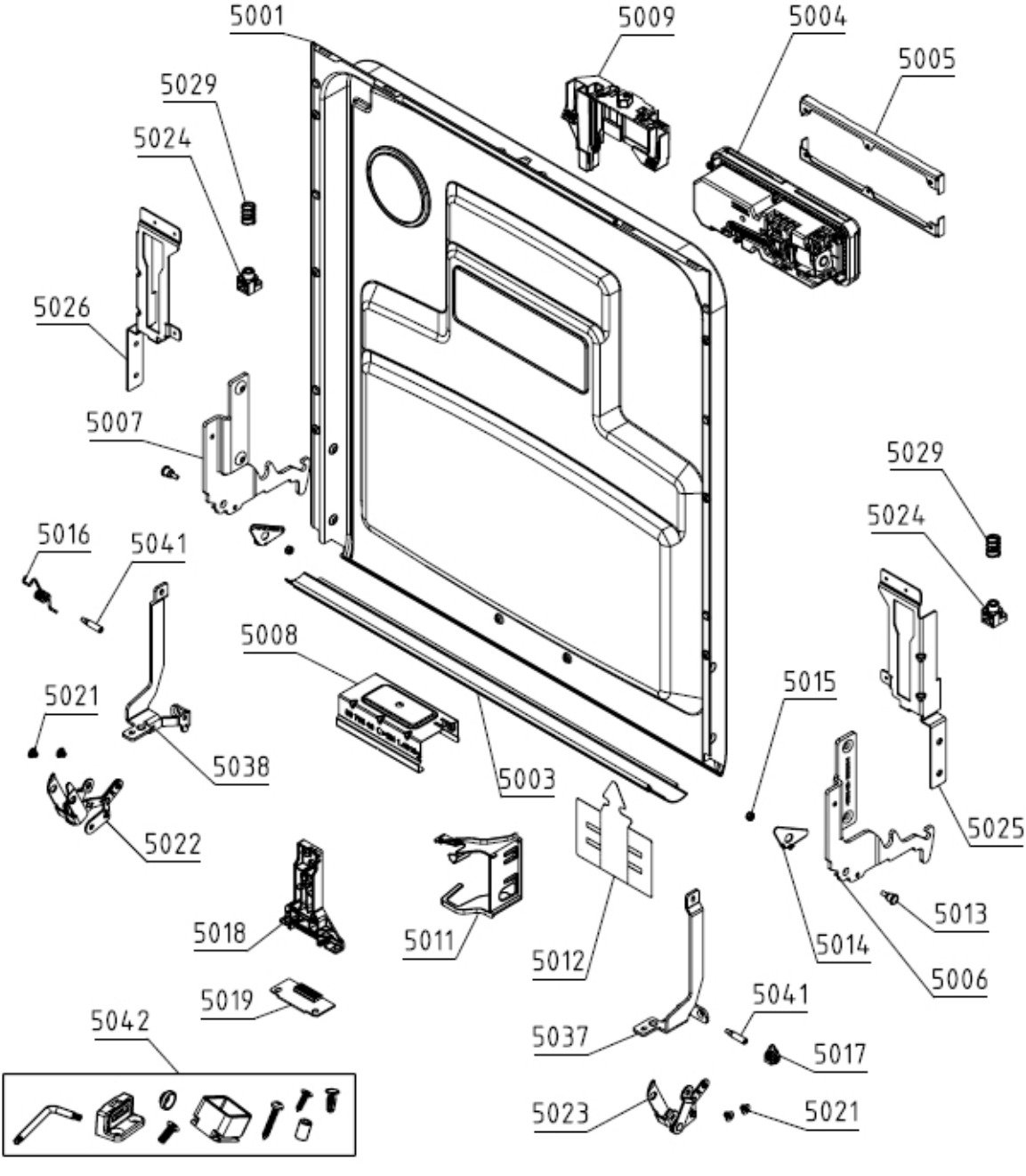
5001
5009
5004
5005
5029
5024
5026
5007
5029
5024
5016
5041
5008
5015
5021
5038
5003
5025
5022
5013
5018
5011
5012
5014
5006
5019
5041
5042
5037
5017
5023
5021

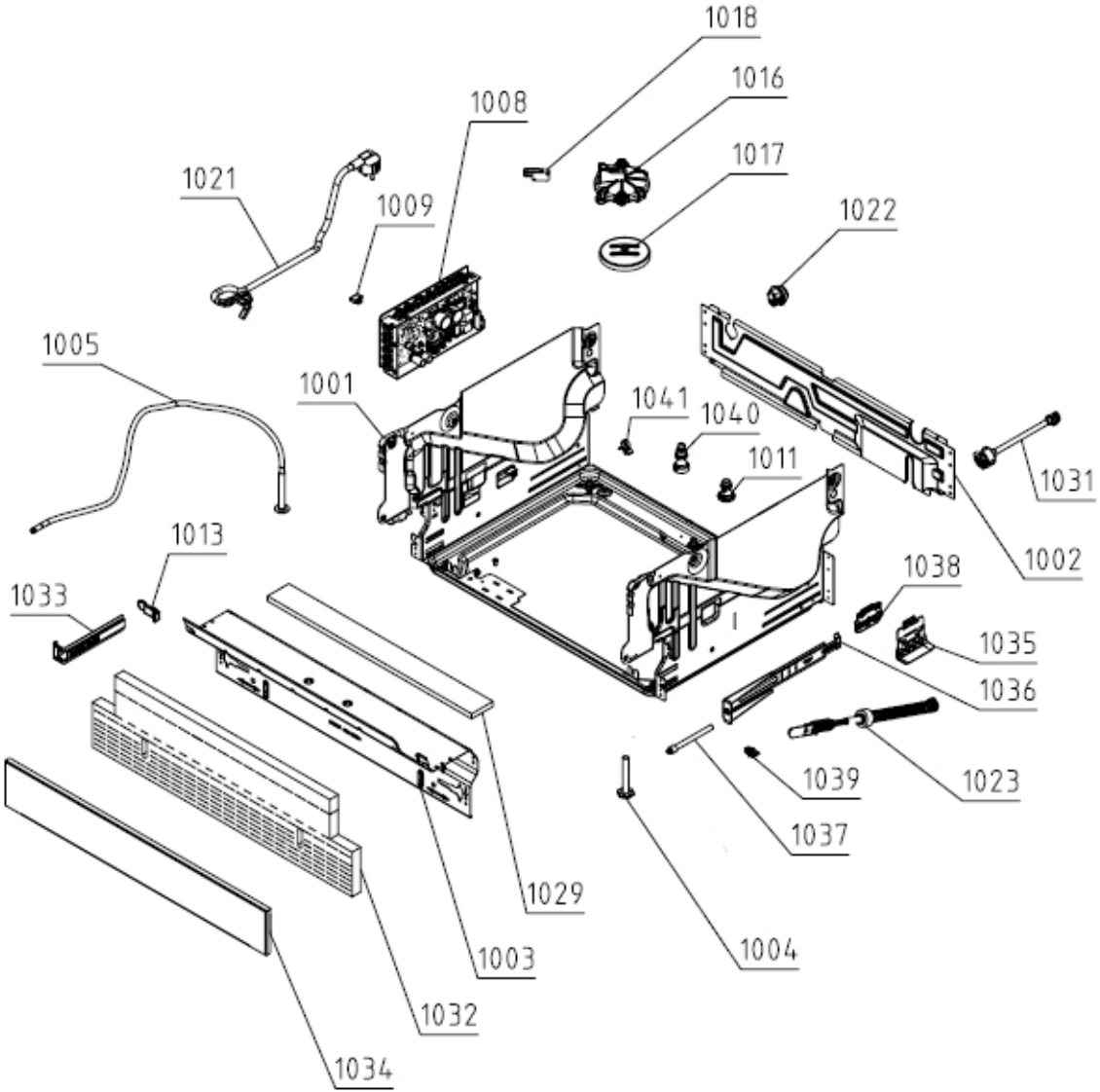
1018
1016
1008
1017
1021
1009
1022
1005
1001
1041
1040
1011
1031
1002
1013
1038
1033
1035
1036
1039
1023
1037
1029
1004
1003
1032
1034

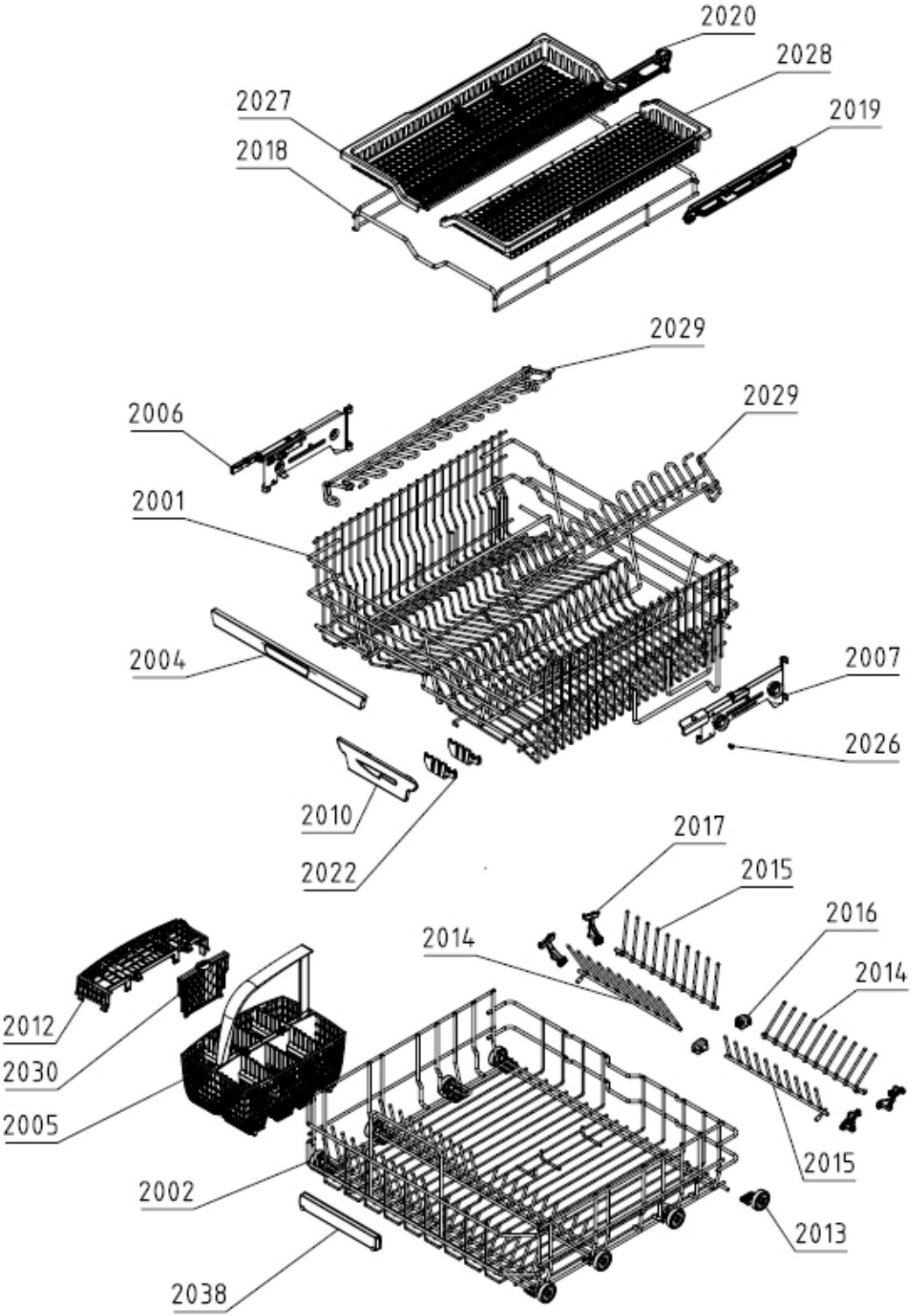
2020
2028
2027
2019
2018
2029
2006
2029
2001
2004
2007
2026
2010
2022
2017
2015
2016
2014
2014
2012
2030
2005
2015
2002
2013
2038

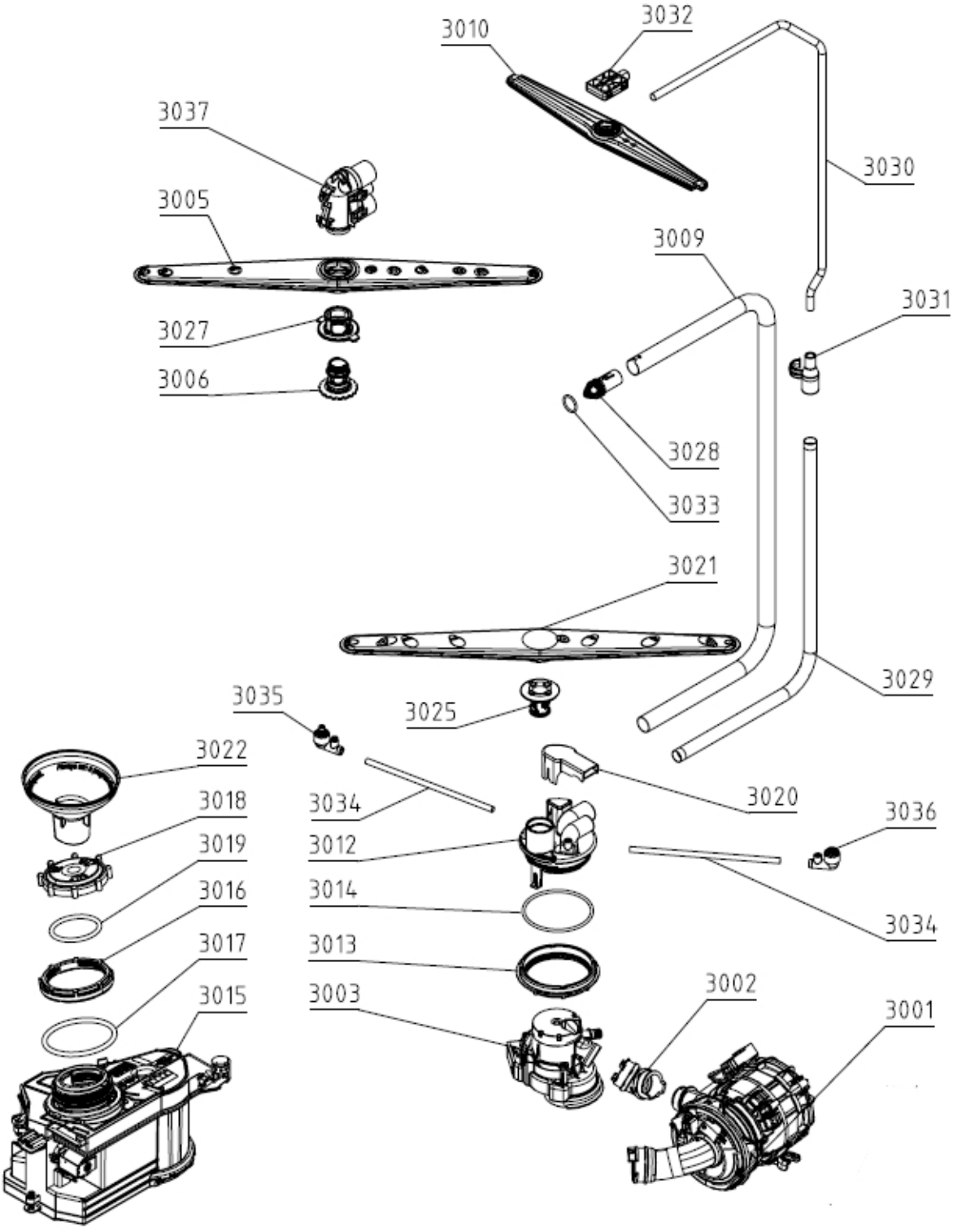
3010
3032
3037
3030
3005
3009
3031
3027
3006
3028
3033
3021
3029
3035
3025
3022
3020
3018
3034
3036
3019
3012
3016
3014
3034
3017
3013
3015
3003
3002
3001

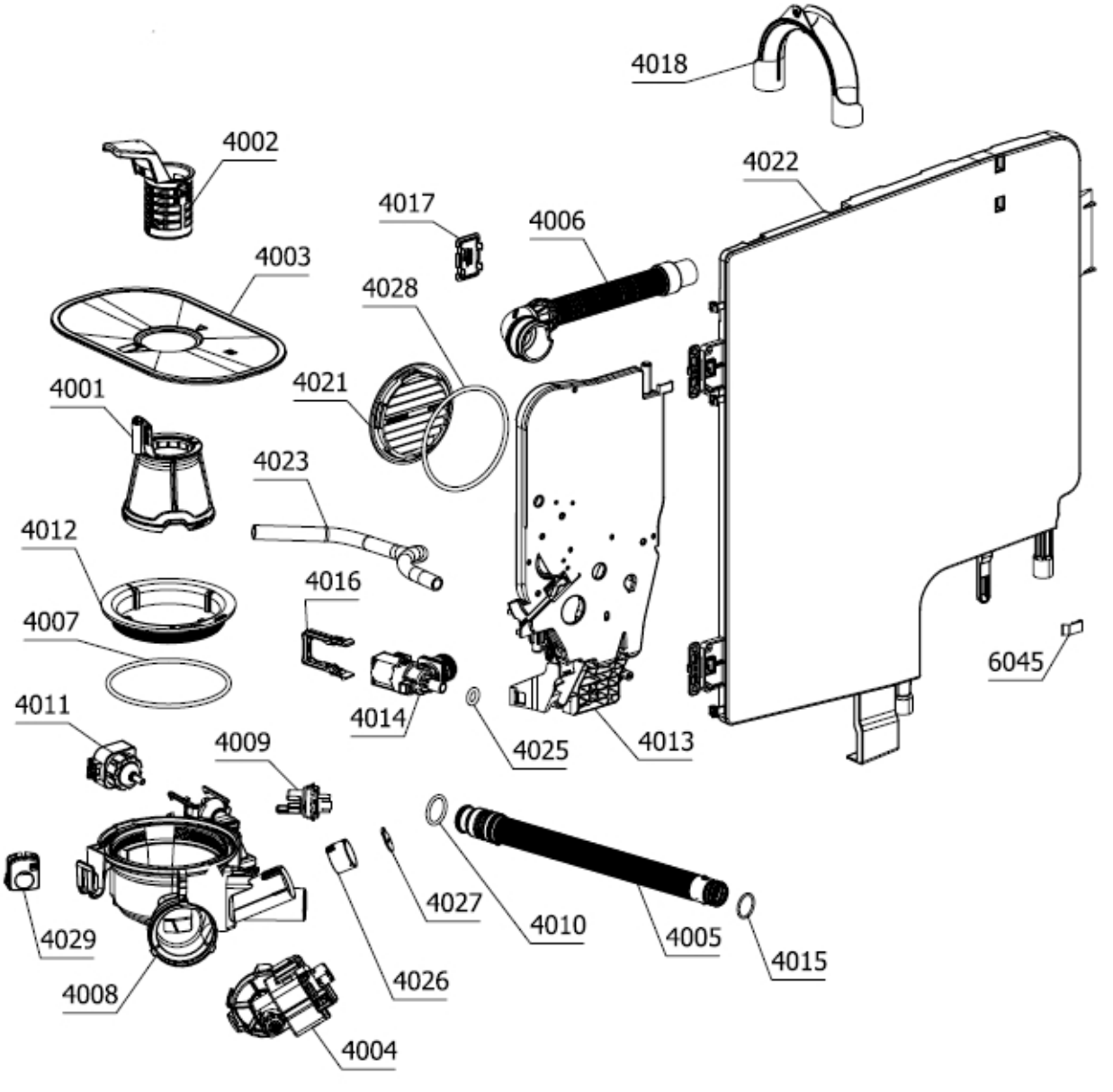
4018
4002
4022
4017
4006
4003
4028
4021
4001
4023
4012
4016
4007
6045
4011
4014
4025
4013
4009
4027
4010
4005
4015
4029
4026
4008
4004

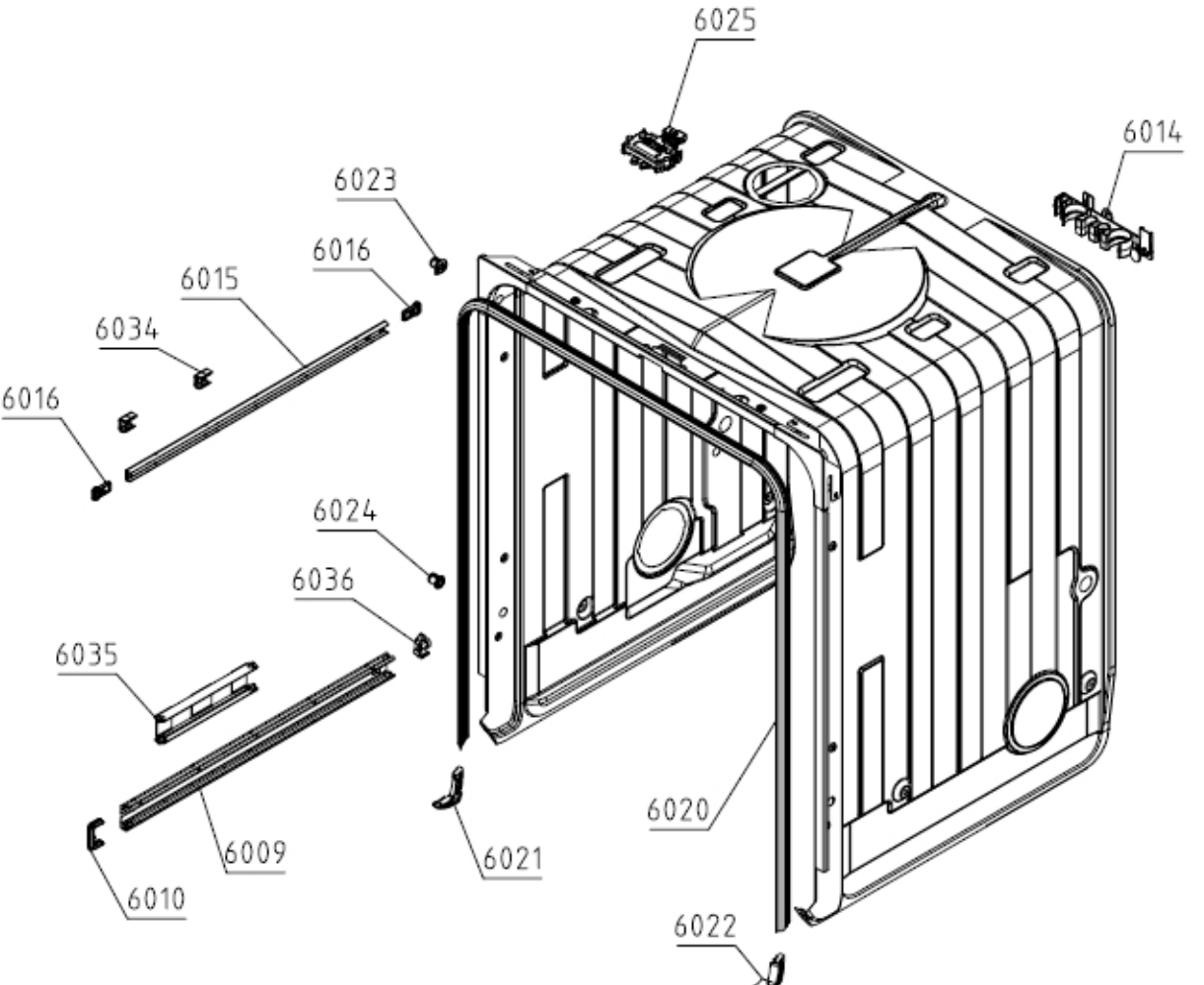
6025
6014
6023
6016
6015
6034
6016
6024
6036
6035
6020
6009
6021
6010
6022