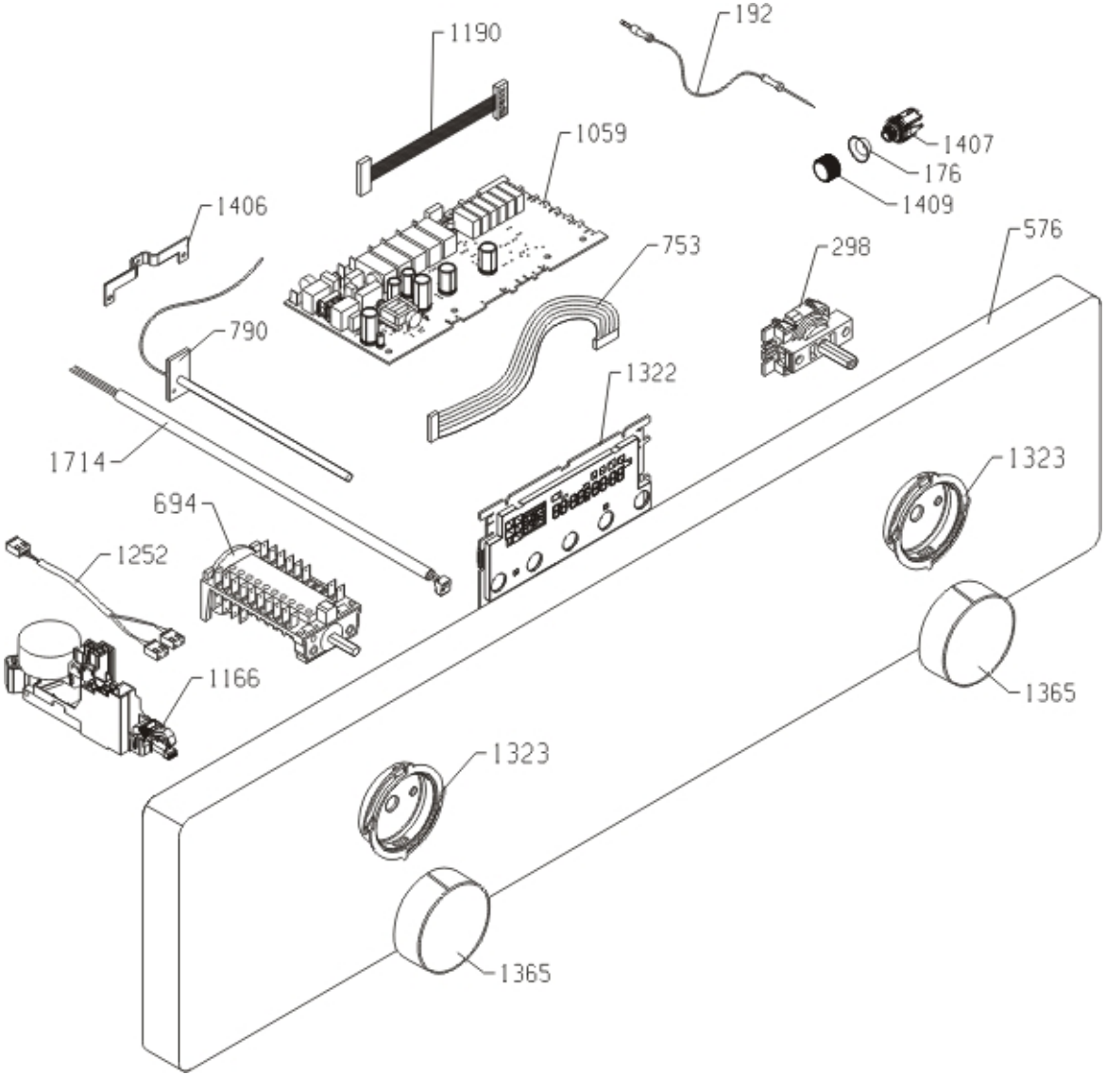
1190
192
1059
1407
176
1409
1406
753
298
576
790
1322
1714
1323
694
1252
1166
1365
1323
1365

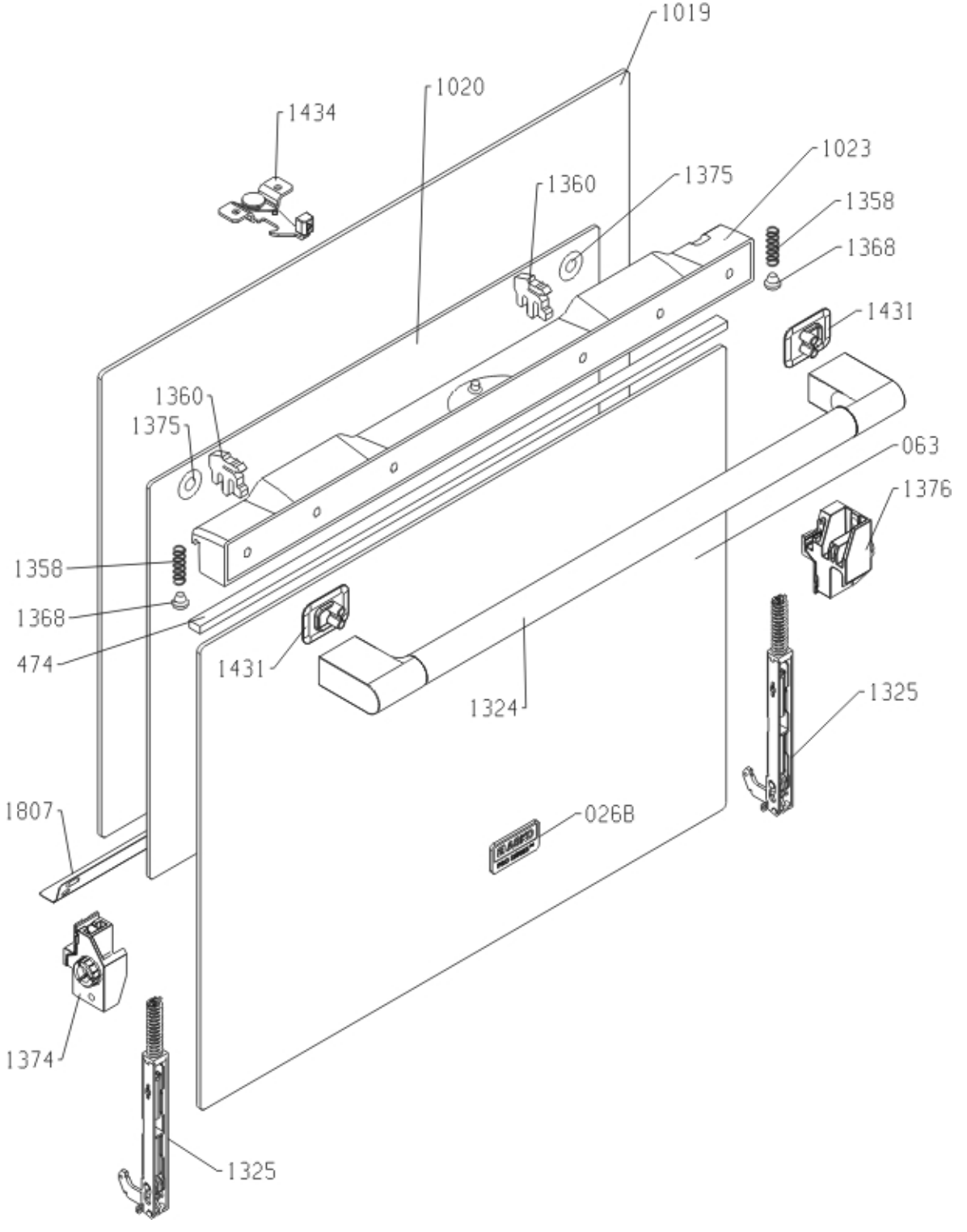
1019
1020
1434
1023
1360
1375
1358
1368
1431
1360
1375
063
1376
1358
1368
474
1431
1324
1325
1807
026B
1374
1325

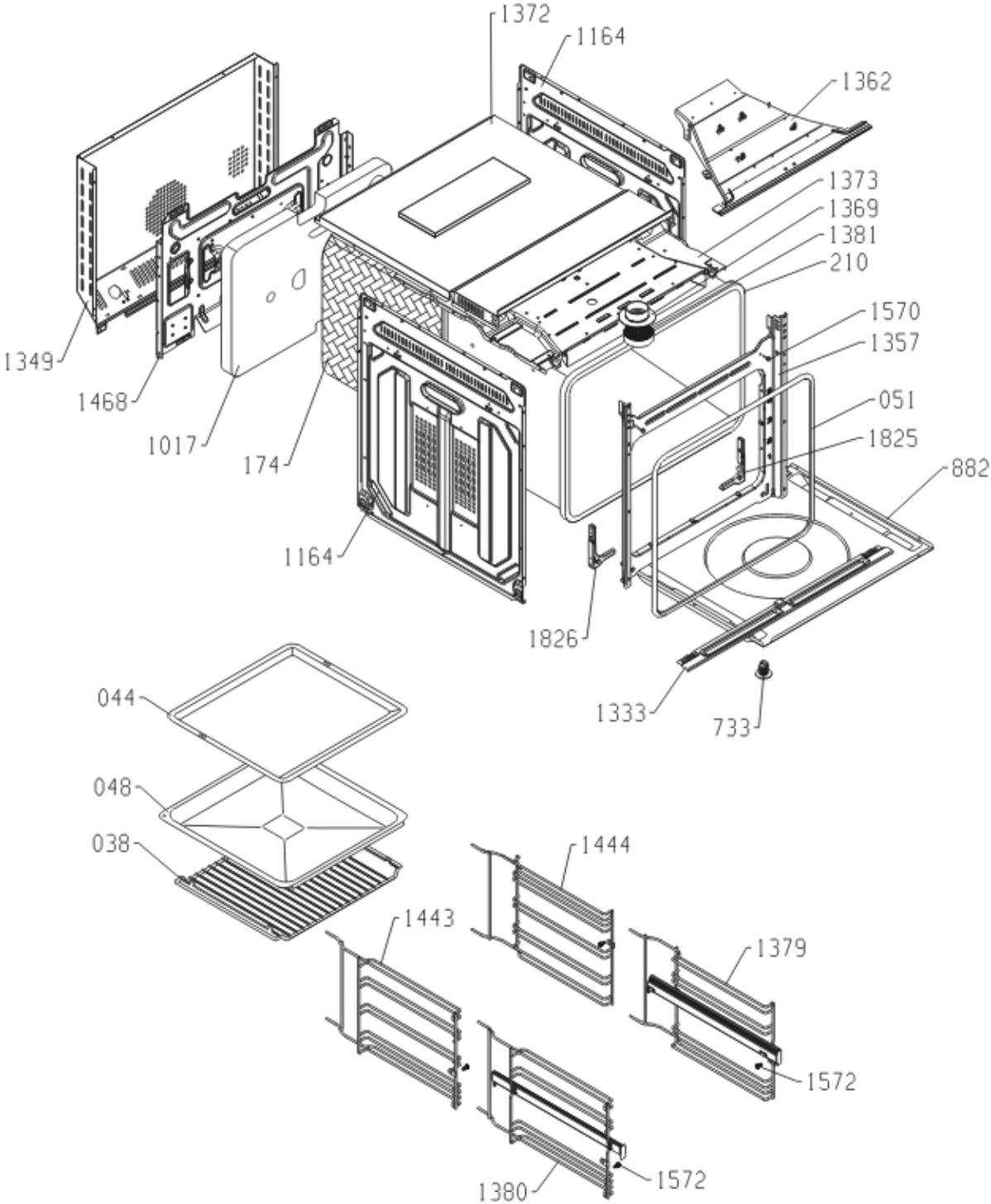
1372
1164
1362
1373
1369
1381
210
1570
1357
051
1825
882
1349
1468
1017
174
1164
1826
1333
733
044
048
038
1444
1443
1379
1572
1380
1572

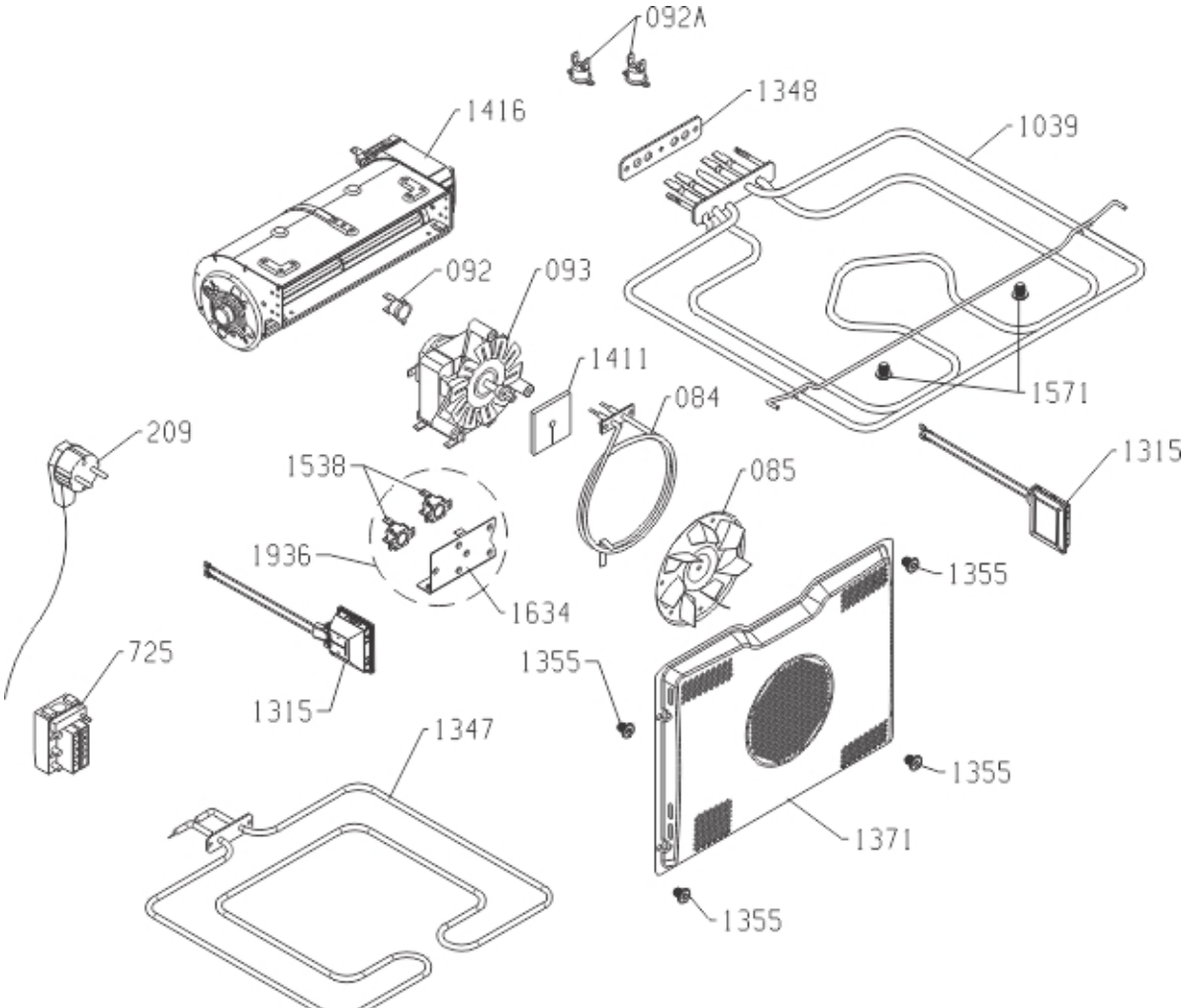
092A
1348
1416
1039
092
093
1411
084
1571
209
1538
085
1315
1936
1355
1634
725
1355
1315
1347
1355
1371
1355