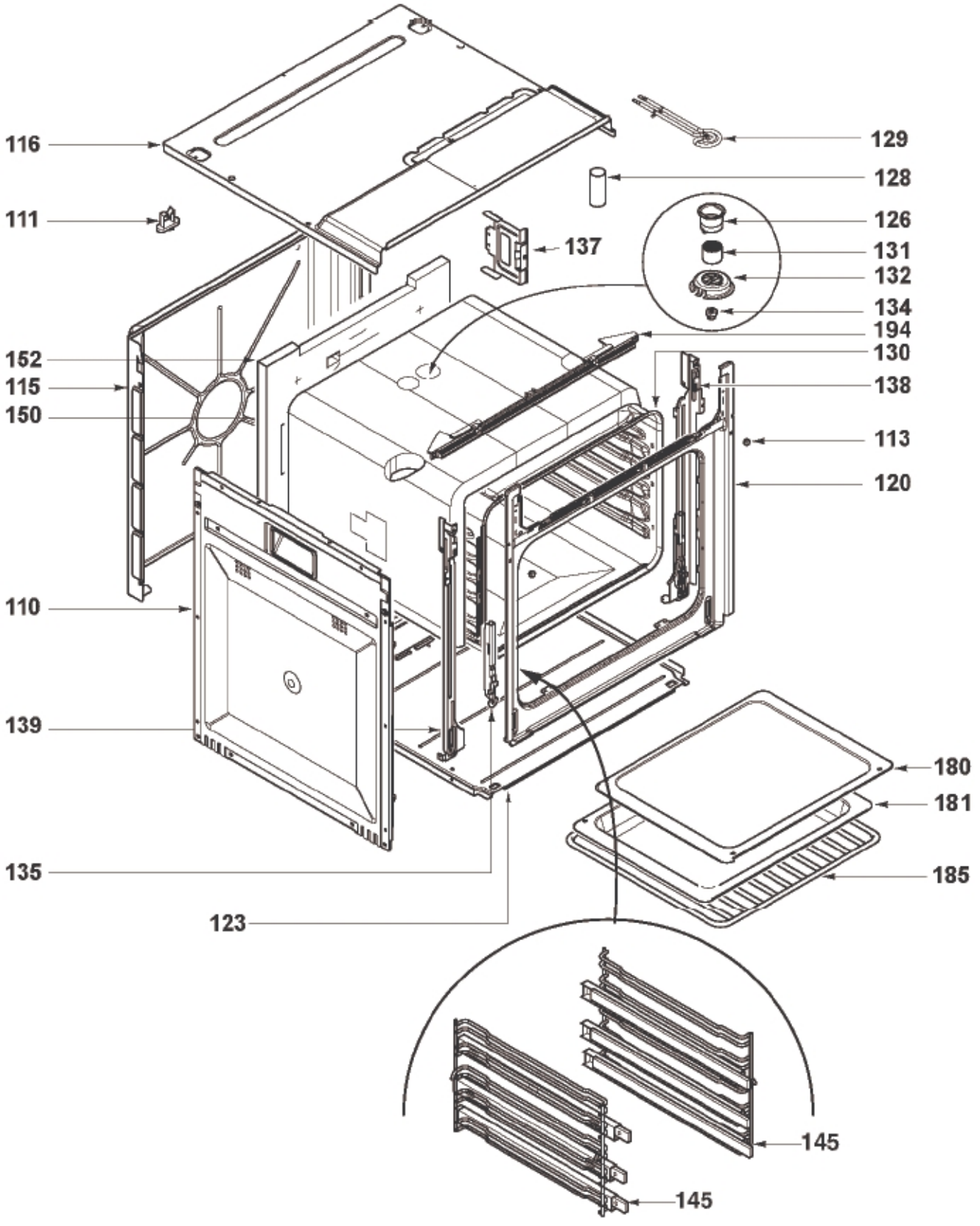
116
111
152
115
150
110
139
135
123
129
128
126
131
132
134
137
194
130
138
113
120
180
181
185
145
145

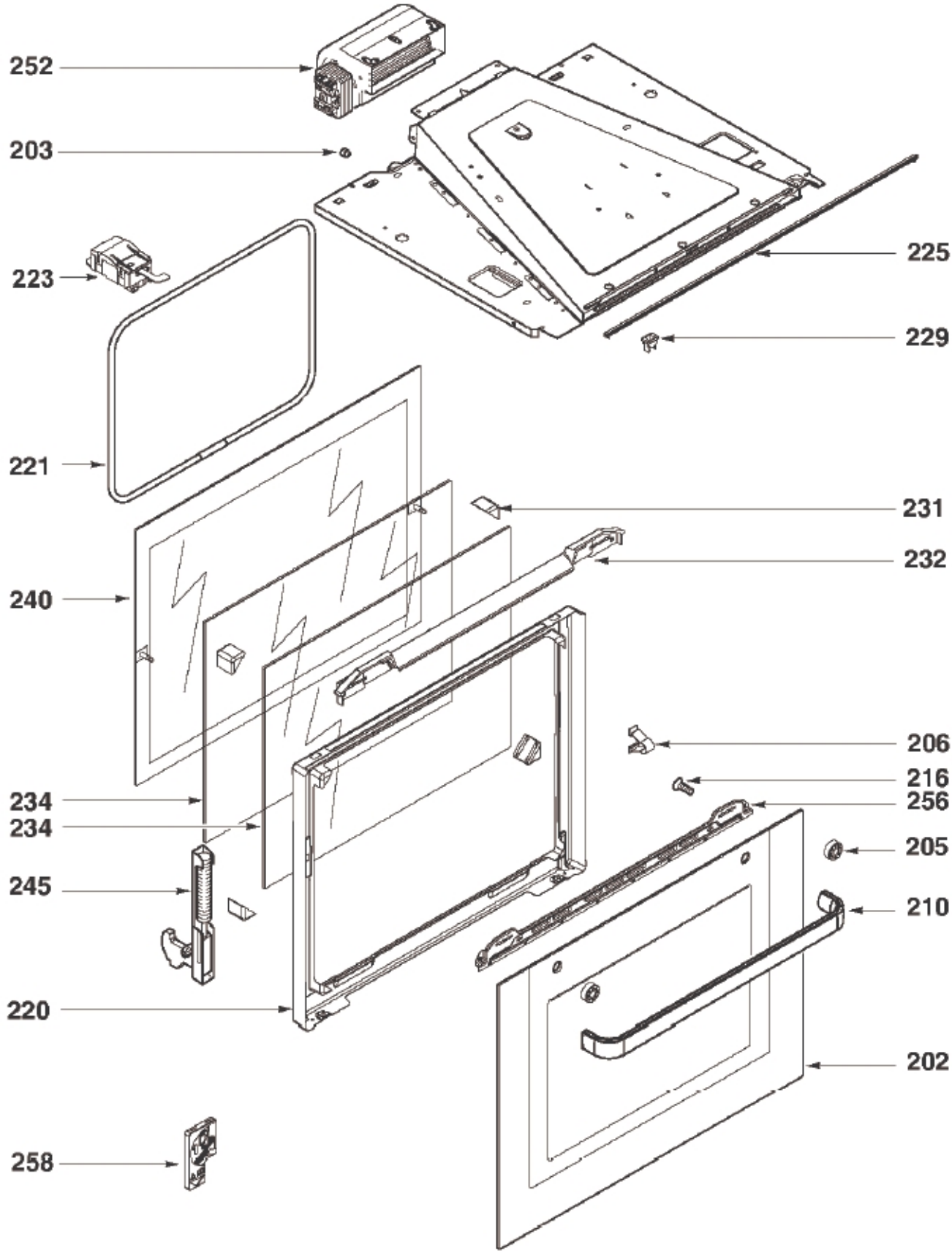
252
203
223
225
229
221
231
232
240
206
216
234
256
234
205
245
210
220
202
258

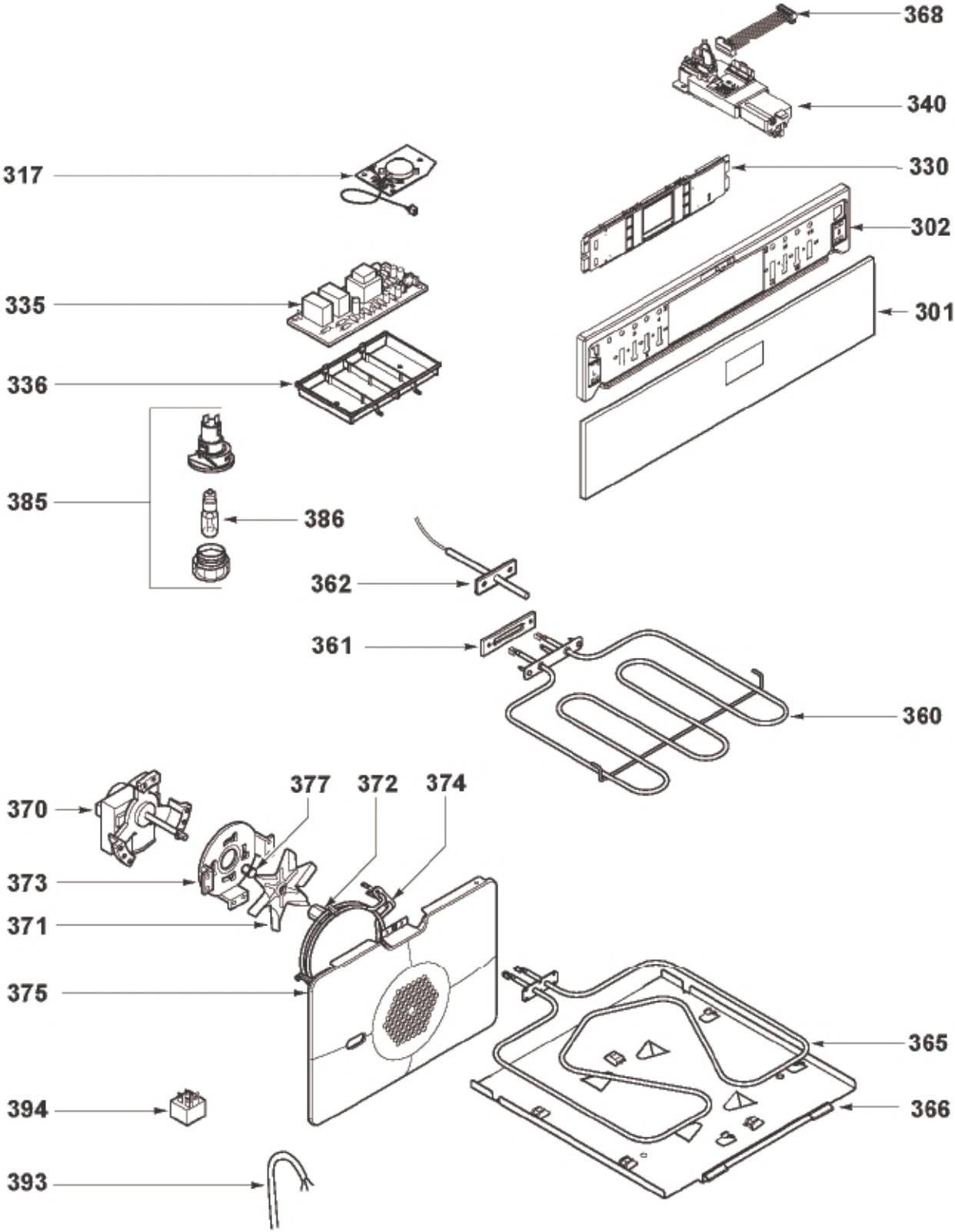
368
340
317
330
302
335
301
336
385
386
362
361
360
370
377
372
374
373
371
375
365
394
366
393