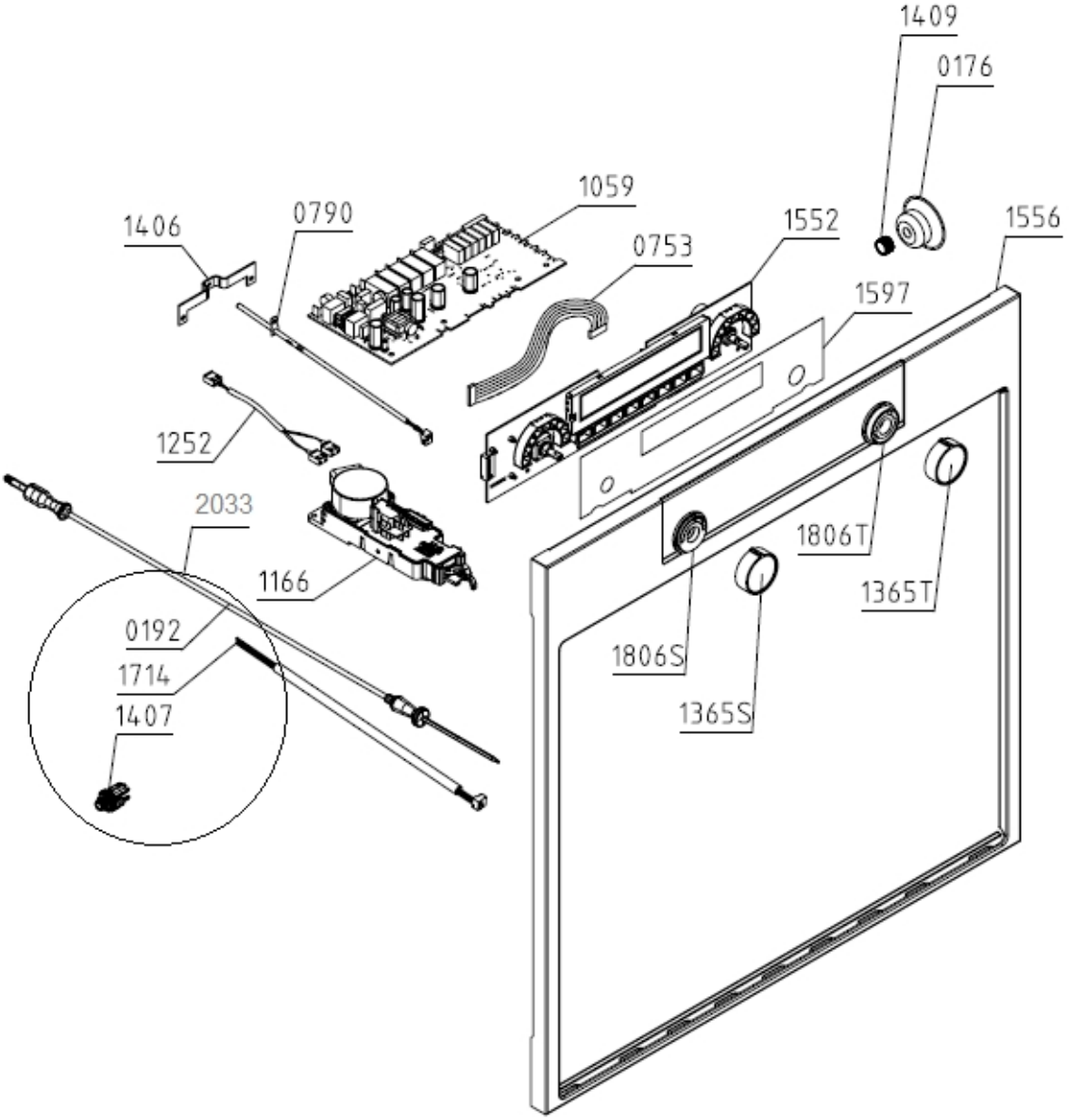
1409
0176
1059
1406
0790
1552
1556
0753
1597
1252
2033
1806T
1166
1365T
0192
1806S
1714
1365S
1407

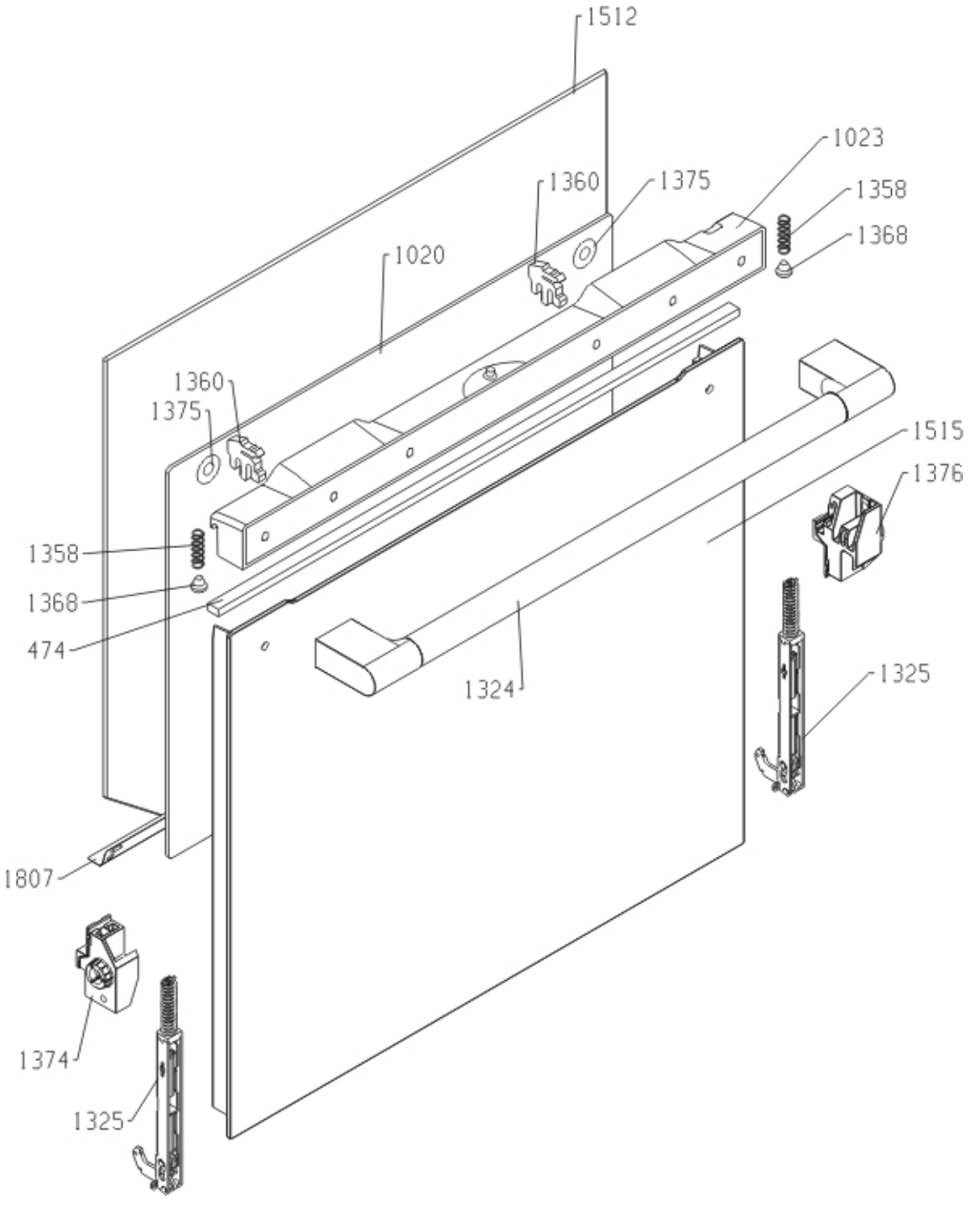
1512
1023
1360
1375
1358
1368
1020
1360
1375
1515
1376
1358
1368
474
1324
1325
1807
1374
1325

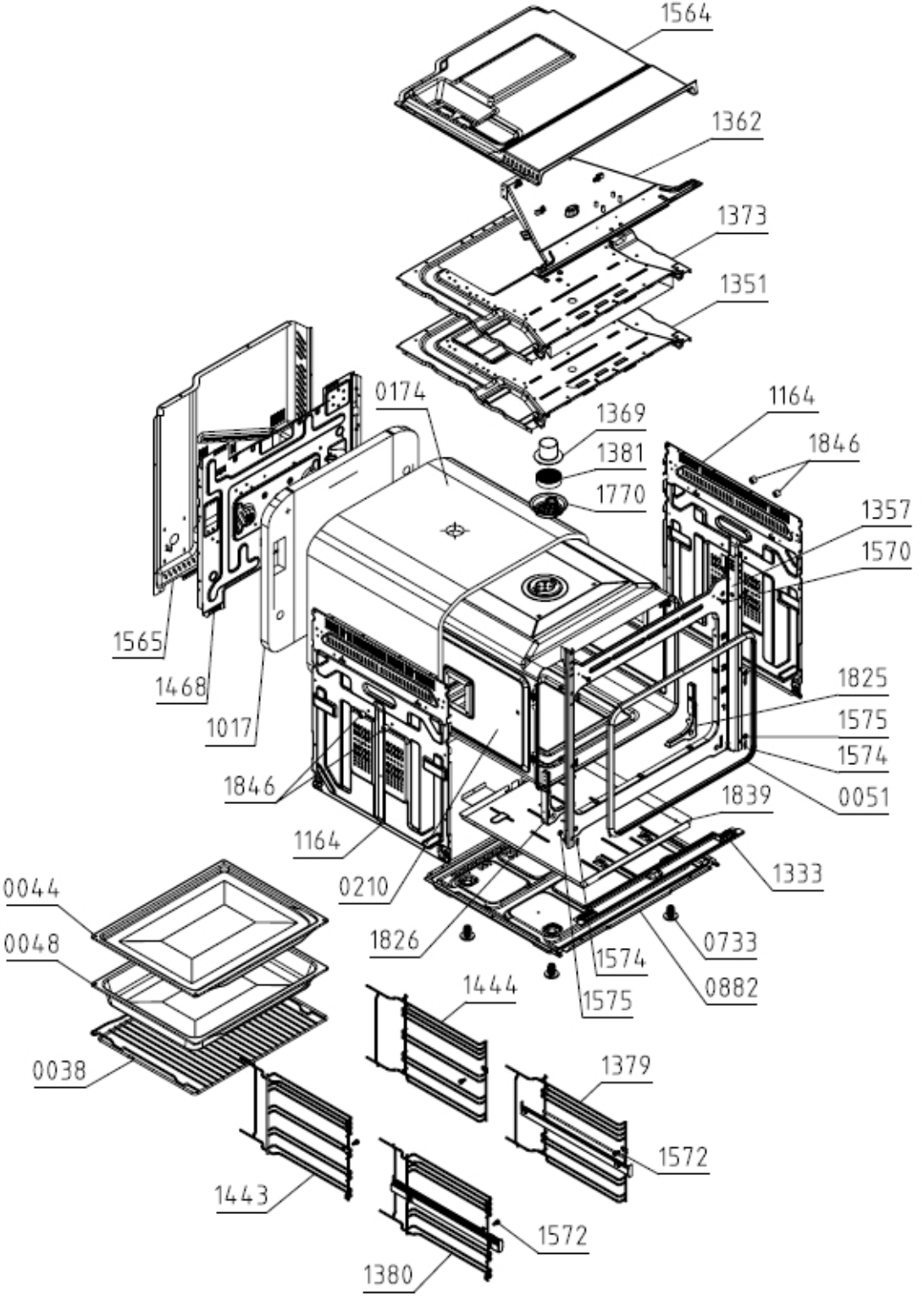
1564
1362
1373
1351
0174
1369
1381
1770
1164
1846
1357
1570
1565
1468
1017
1825
1575
1574
0051
1846
1839
1164
1333
0210
0044
0048
1826
0733
1574
0882
1575
1444
0038
1379
1572
1443
1572
1380

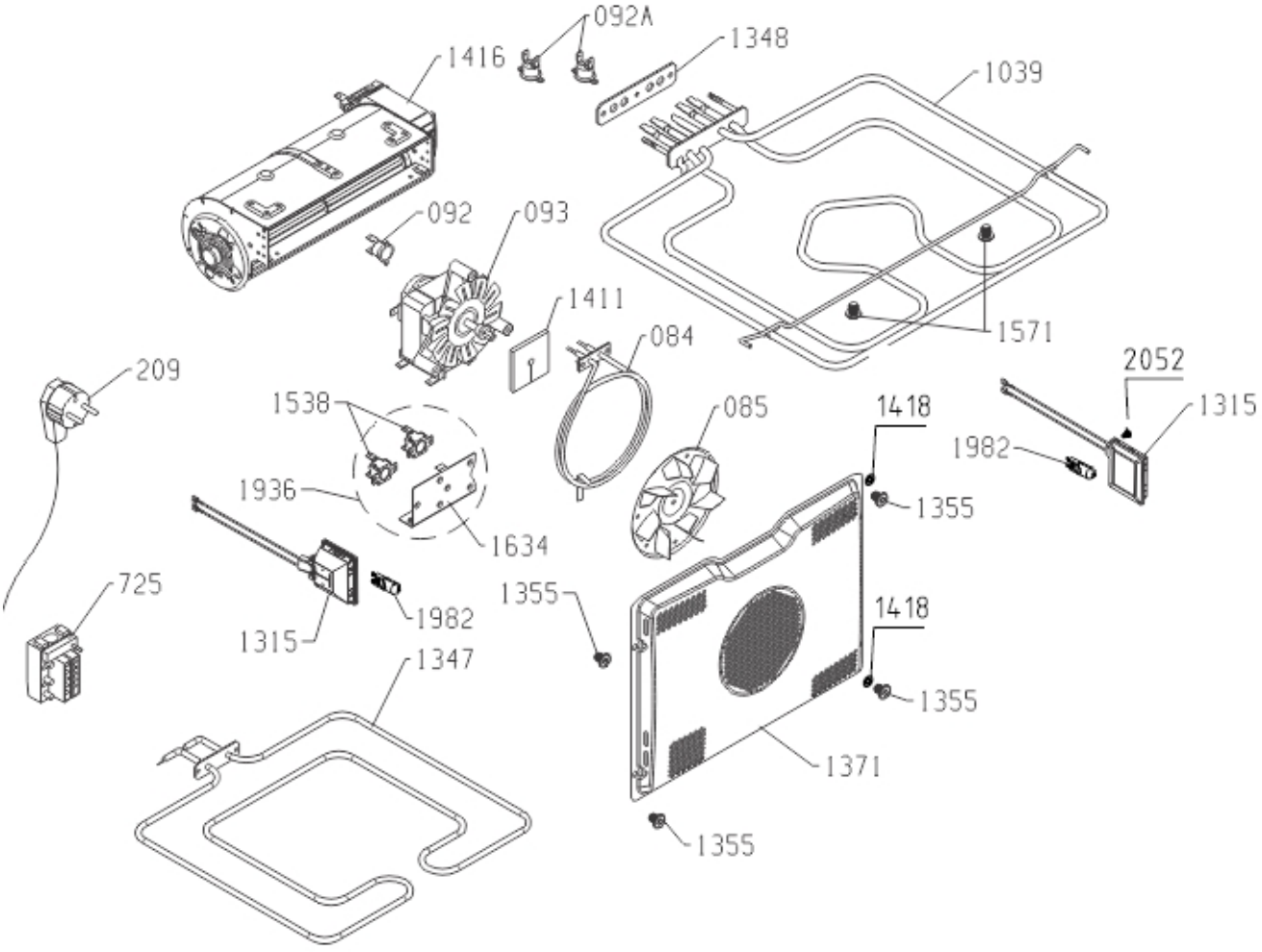
092A
1348
1416
1039
092
093
1411
084
1571
209
2052
1538
085
1418
1315
1982
1936
1355
1634
725
1355
1982
1418
1315
1347
1355
1371
1355