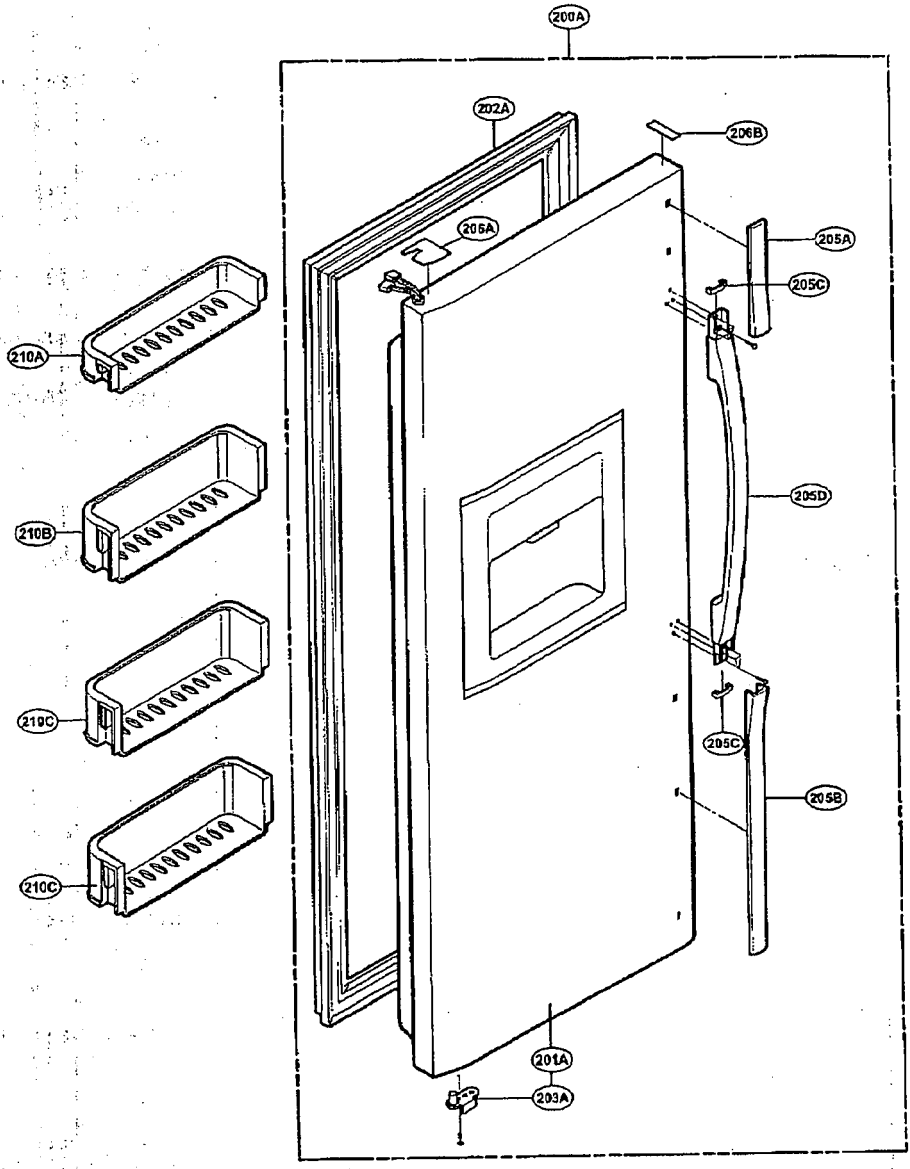
200A
202A
206B
205A
205A
205C
210A
205D
210B
210C
205C
205B
210C
201A
203A

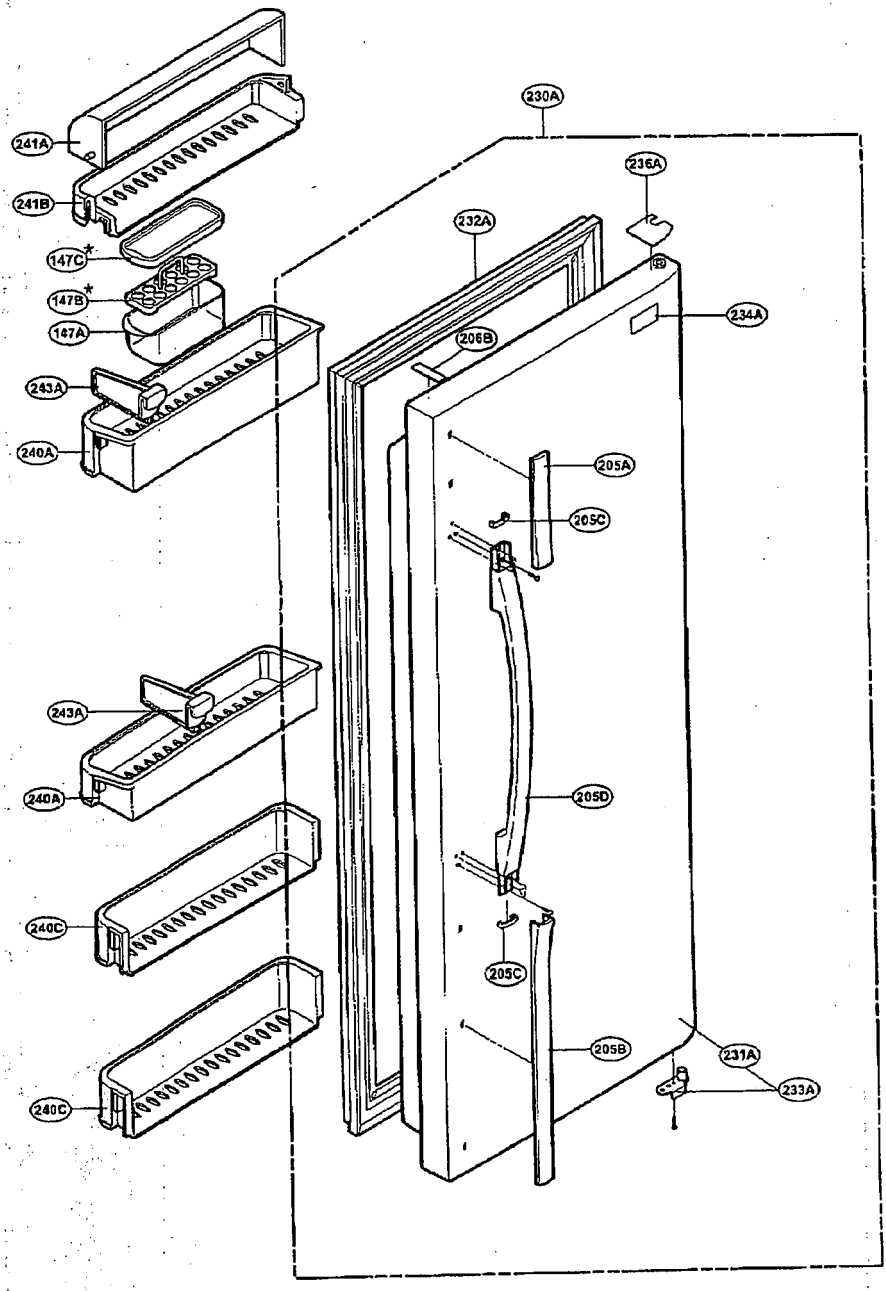
230A
241A
241B
147C*
147B*
147A
243A
240A
236A
232A
234A
206B
205A
205C
243A
240A
205D
240C
205C
205B
231A
233A
240C

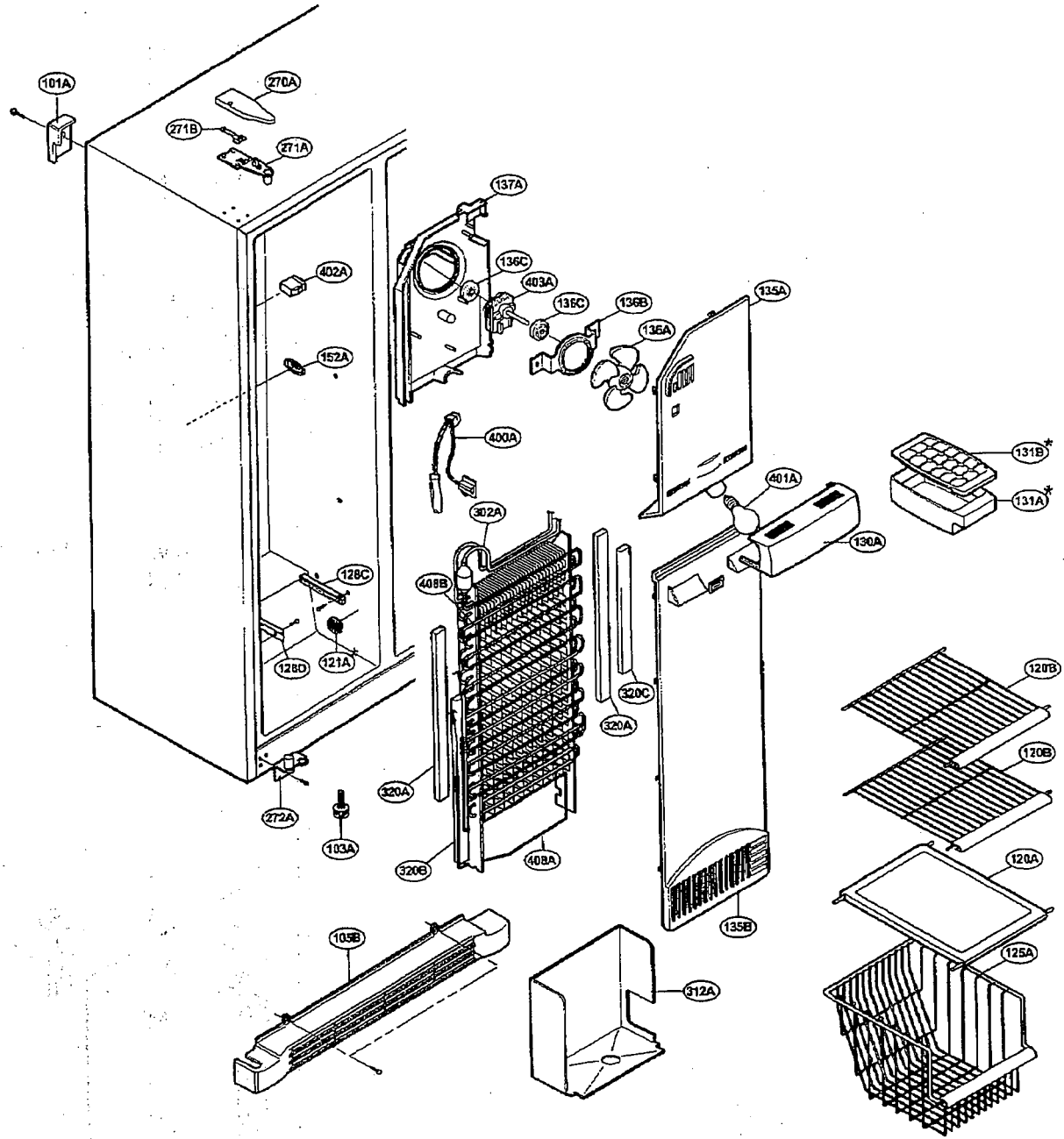
101A
270A
271B
271A
137A
136C
403A
136C
136B
136A
135A
402A
152A
400A
131B*
131A*
401A
302A
130A
128C
408B
128D
121A
120B
320C
320A
120B
320A
272A
103A
320B
408A
120A
135B
105B
125A
312A

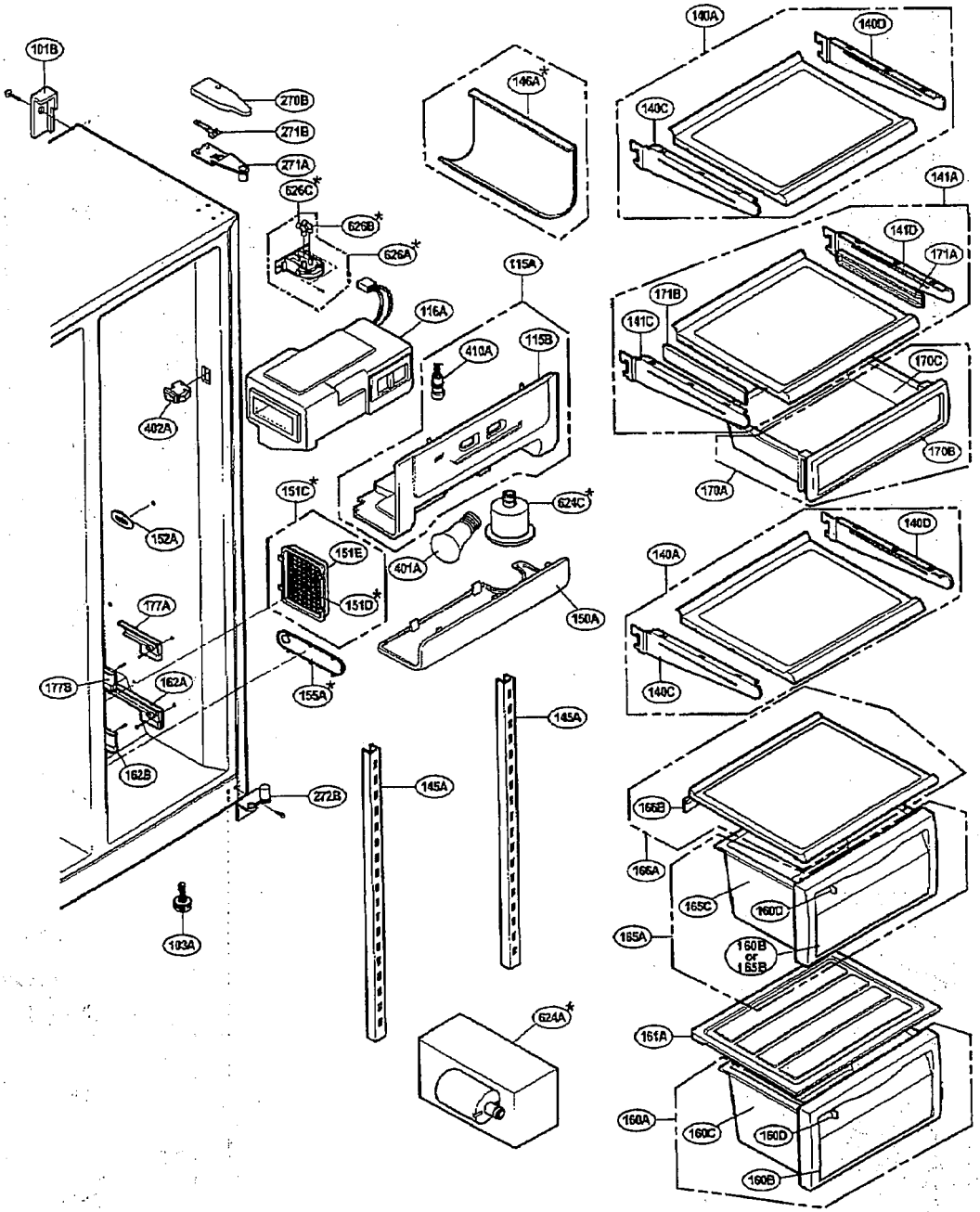
101B
270B
271B
271A
626C*
626B*
626A*
146A*
140A
140D
140C
141A
141D
171A
171B
141C
170C
170B
170A
115A
116A
115B
410A
402A
151C*
624C*
152A
151E
401A
151D*
177A
150A
177B
162A
155A*
145A
162B
145A
272B
166B
166A
165C
160D
165A
160B or 165B
103A
624A*
161A
160A
160C
160D
160B

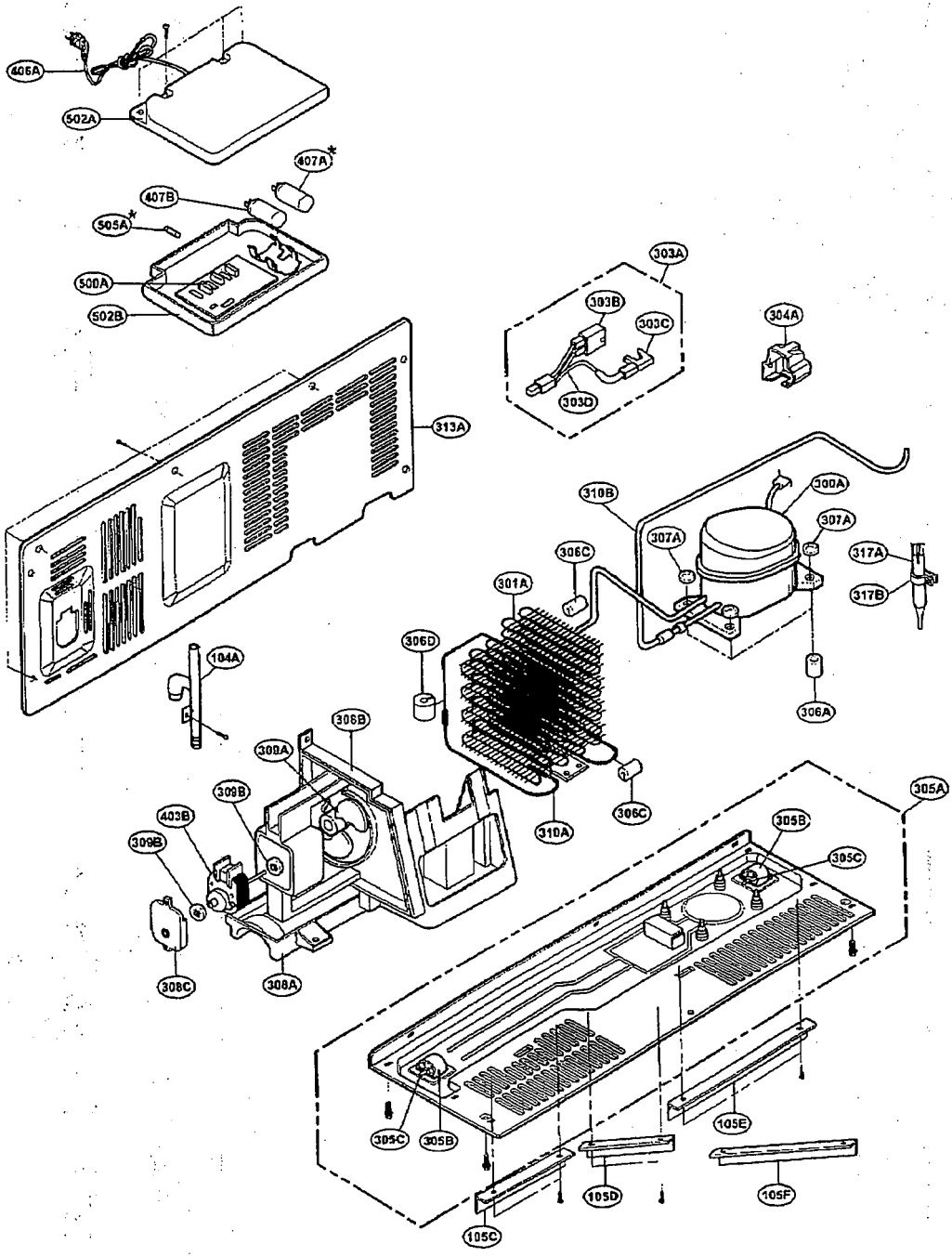
406A
502A
407A*
407B
505A*
500A
502B
303A
303B
303C
303D
304A
313A
310B
300A
307A
307A
317A
317B
306C
301A
306D
104A
306A
308B
309A
309B
403B
309B
306C
310A
305A
305B
305C
308C
308A
305C
305B
105E
105D
105F
105C

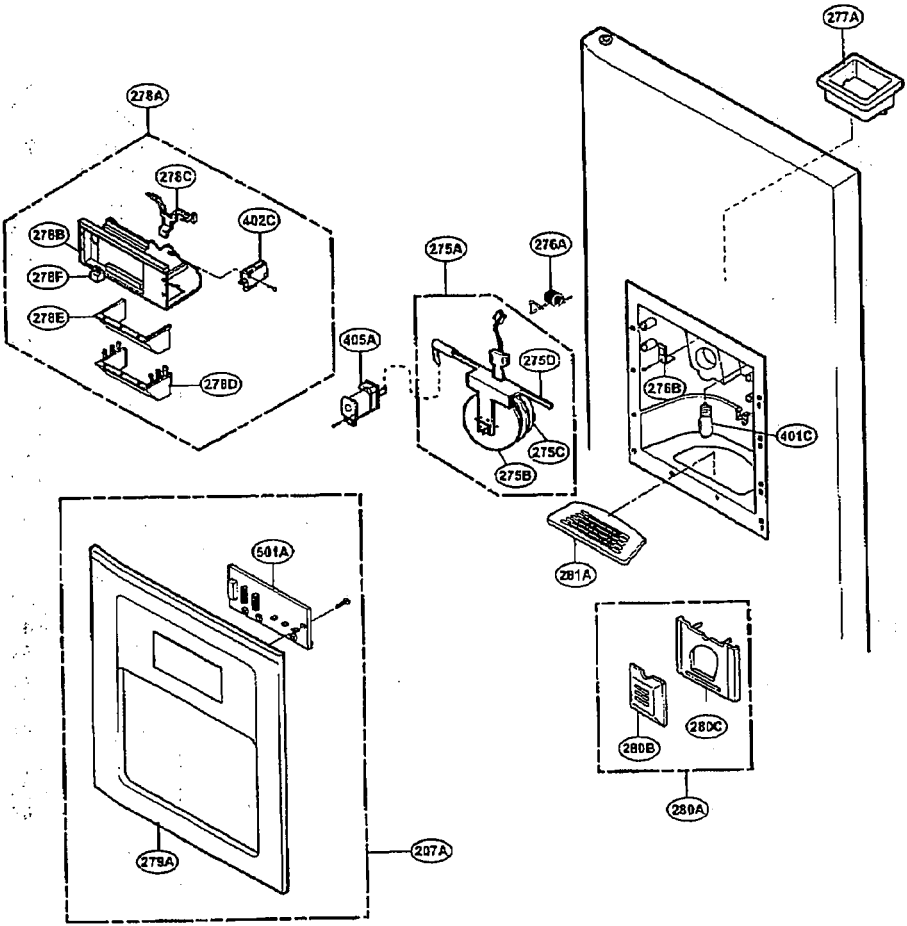
277A
278A
278C
402C
278B
278F
278E
278D
275A
276A
405A
275D
276B
401C
275C
275B
501A
281A
280B
280C
280A
279A
207A