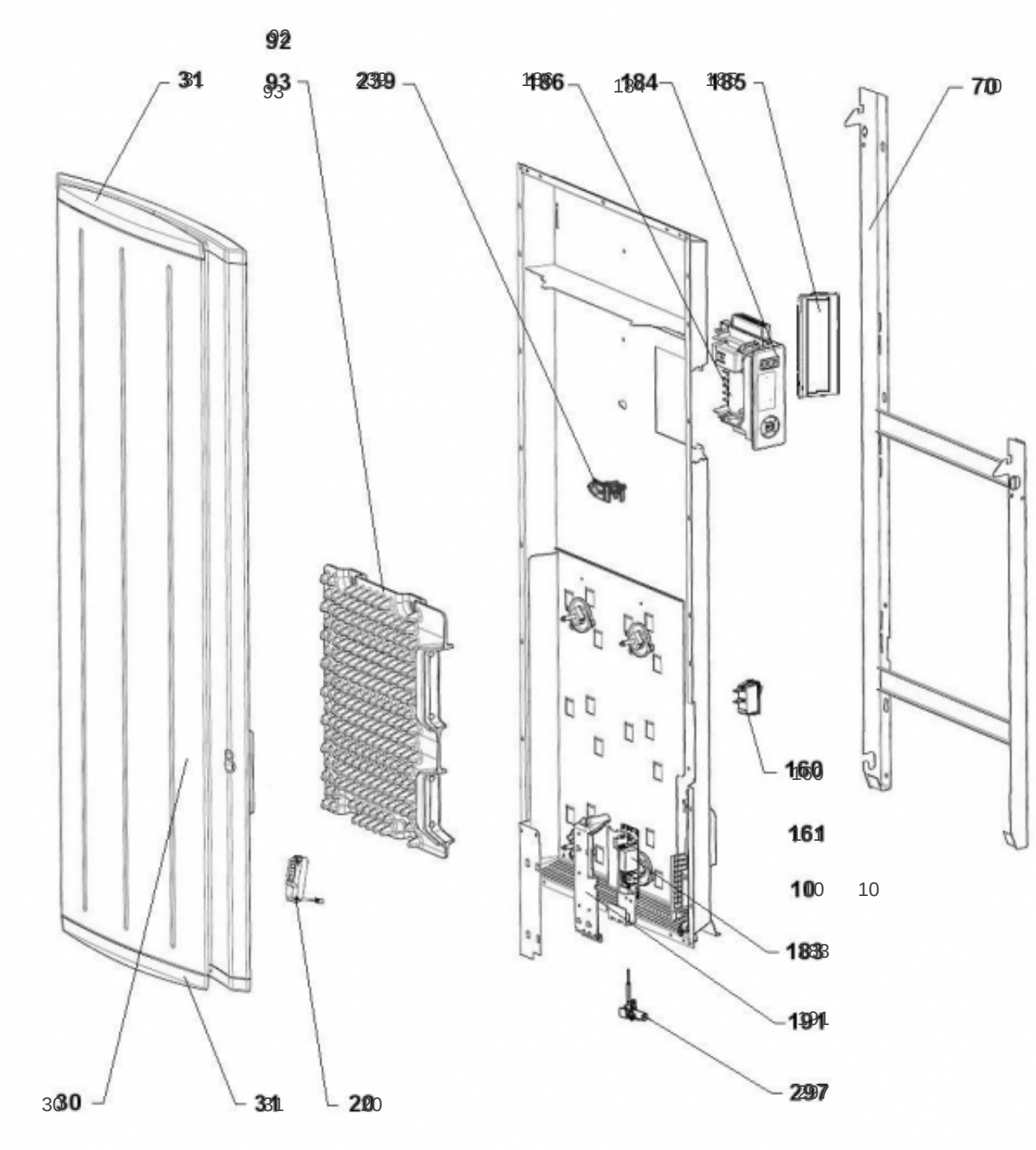
31
93
239
186
184
185
70
160
161
100
183
191
297
30
31
20