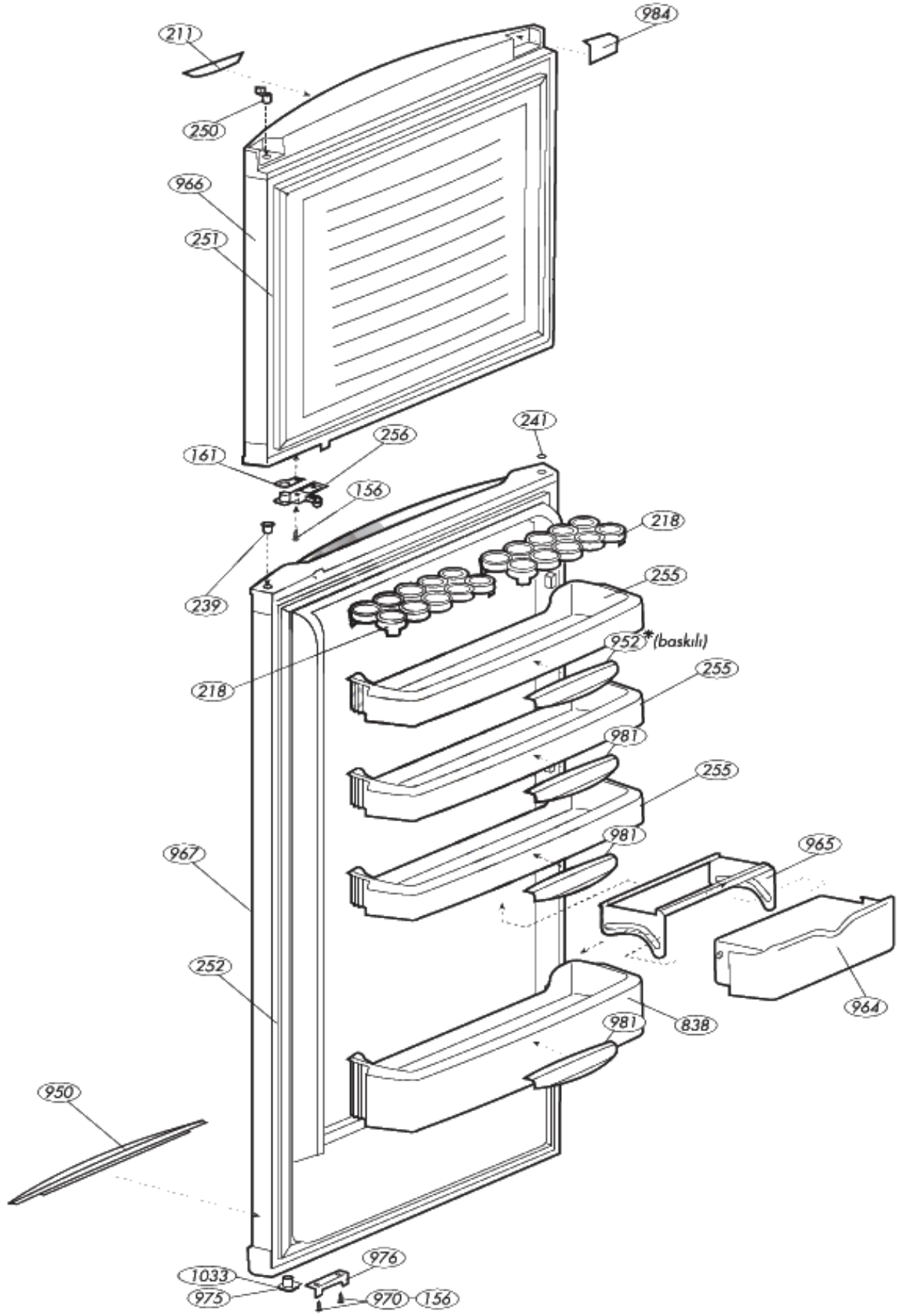
211
984
250
966
251
241
256
161
156
218
239
255
952*(baskılı)
218
255
981
255
981
967
965
252
964
981
838
950
976
1033
975
970
156

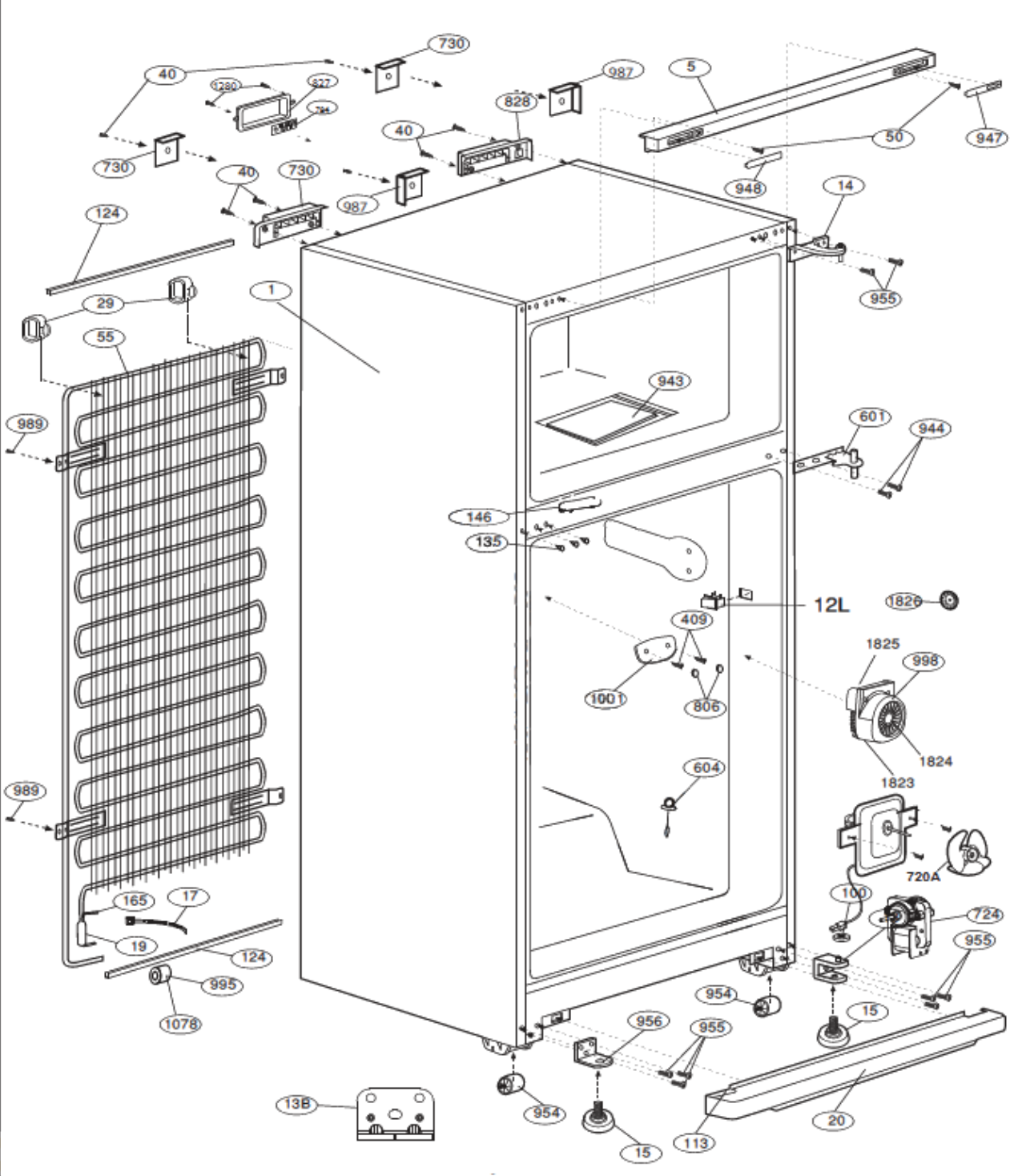
730
40
1280
827
784
987
828
5
50
947
948
14
955
124
29
1
55
943
989
601
944
146
135
12L
1826
409
1825
998
1001
806
1824
1823
604
720A
100
724
955
165
17
19
124
995
1078
954
15
956
955
13B
954
15
113
20

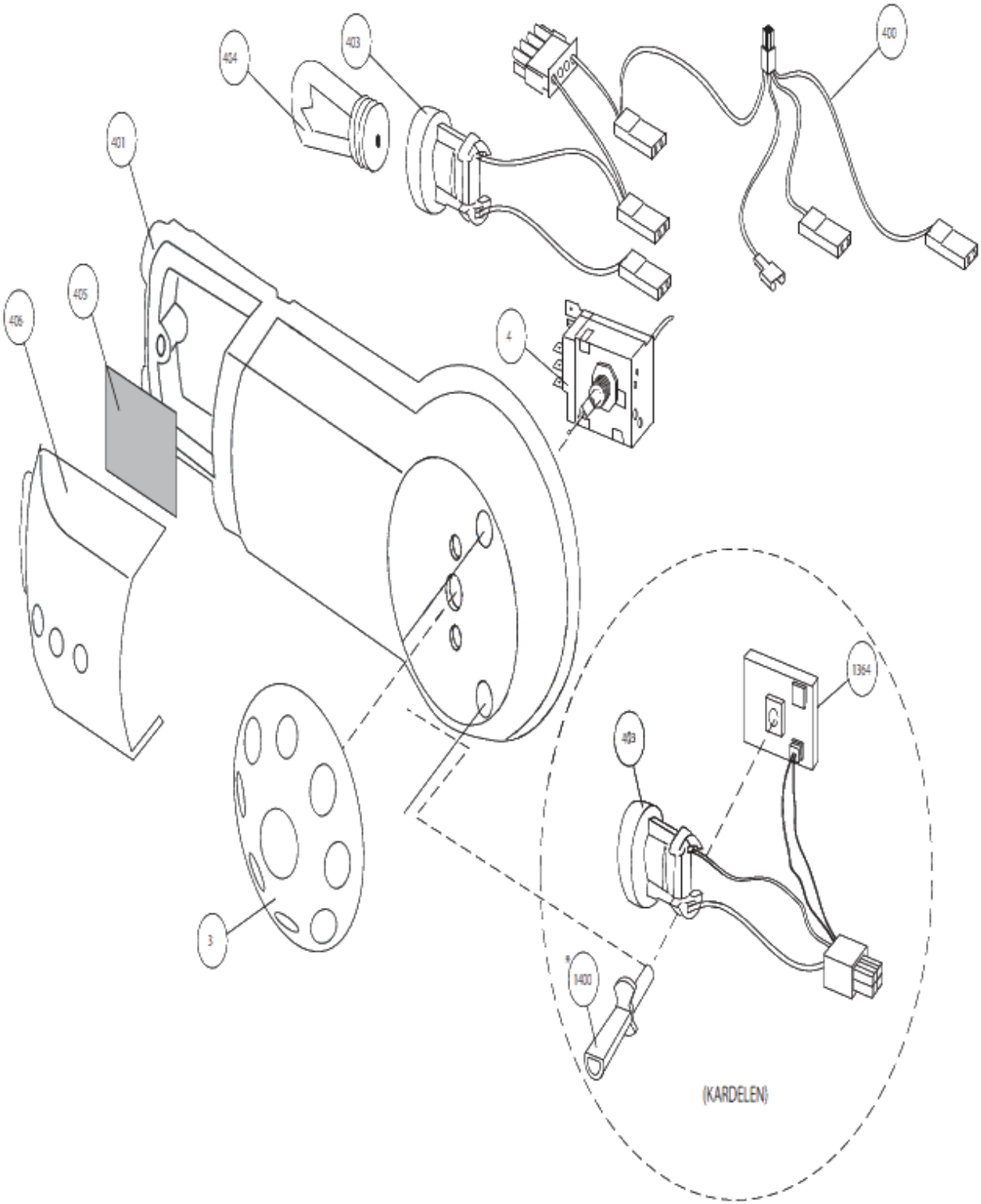
400
401
403
404
405
406
4
3
1364
402
1400
(KARDELEN)

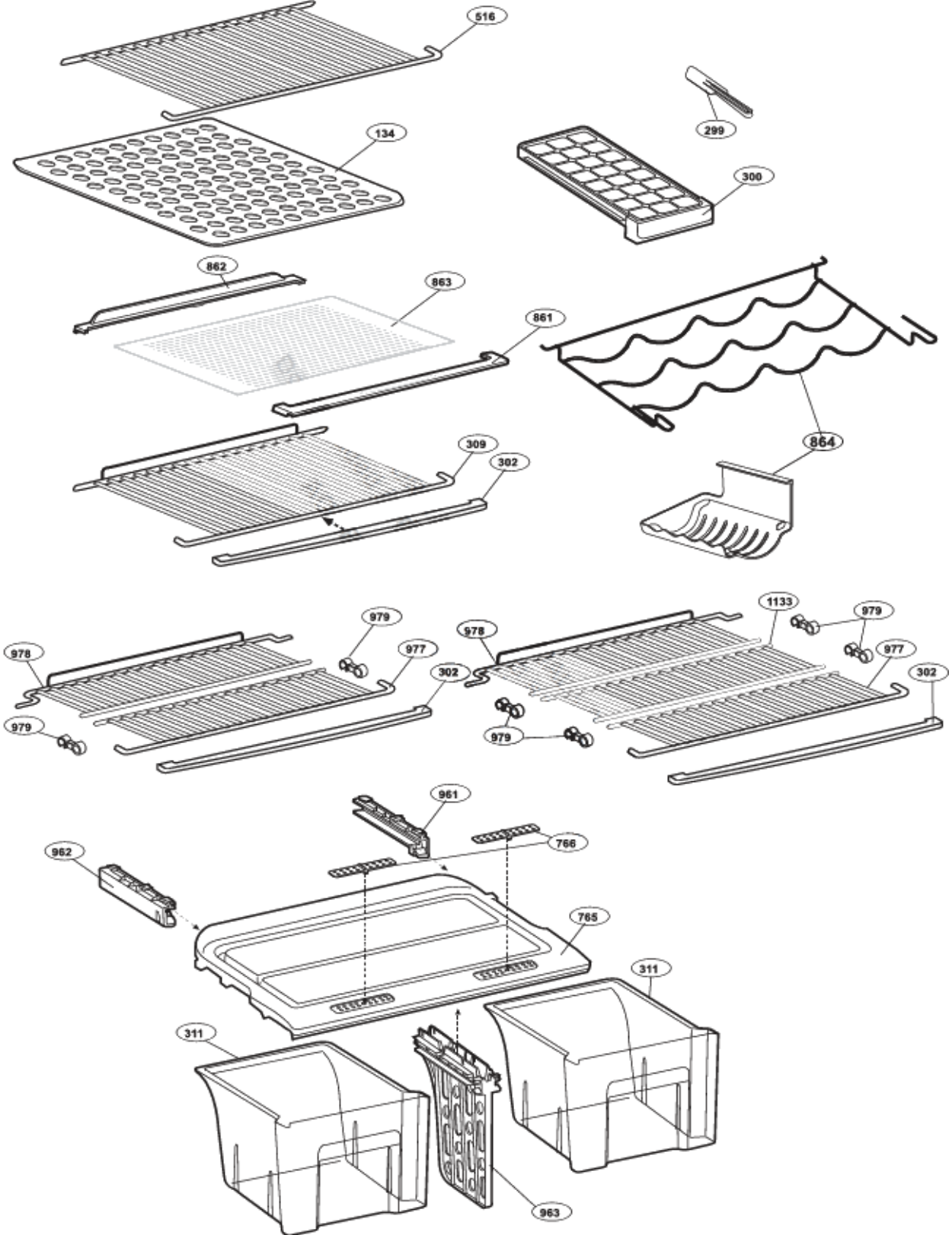
516
134
299
300
862
863
861
864
309
302
979
978
977
302
979
1133
979
978
977
302
979
961
962
766
765
311
311
963

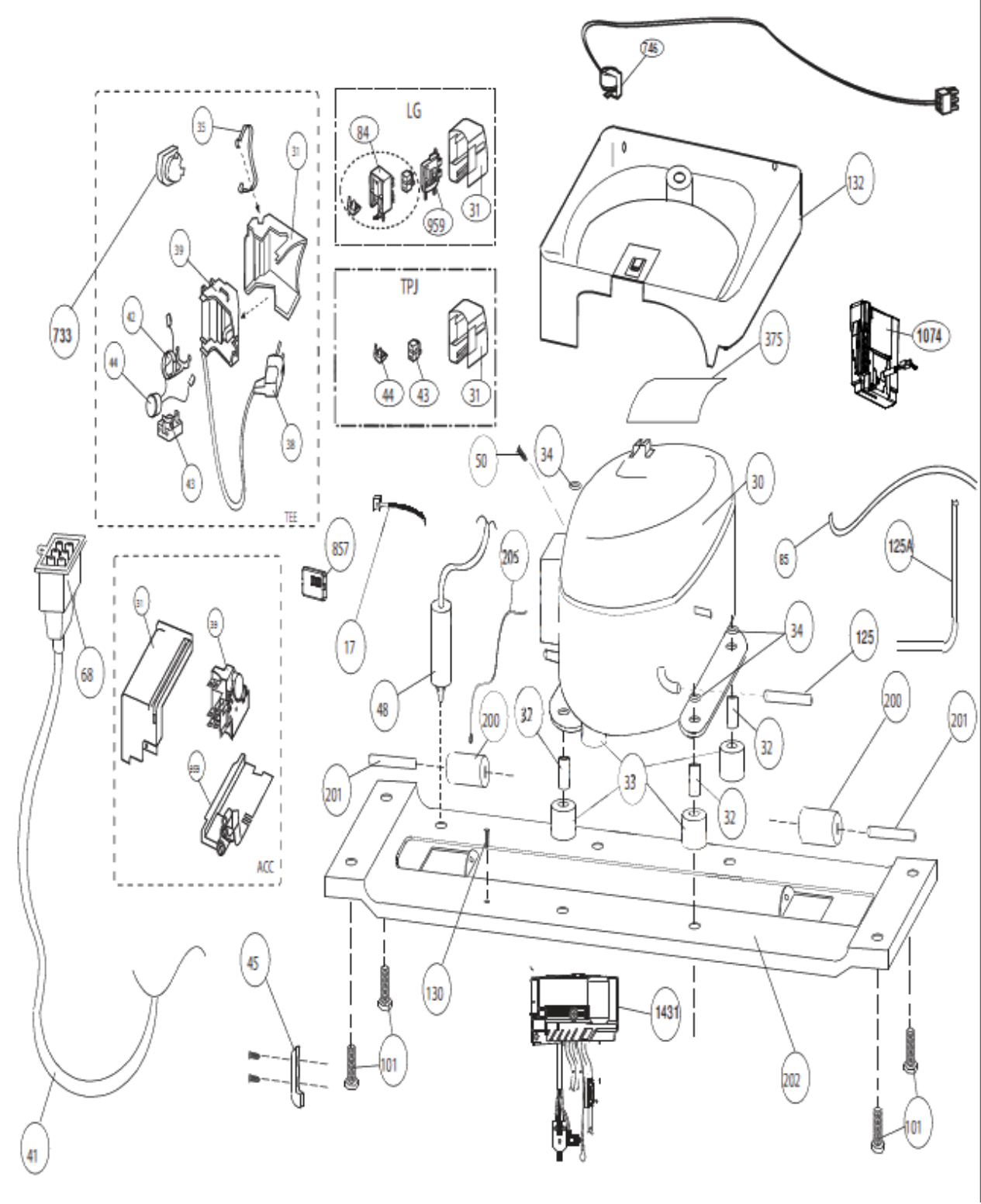
746
LG
84
959
31
TPJ
44
43
31
35
31
39
42
44
43
38
733
TEE
132
375
1074
50
34
30
857
17
205
85
125A
34
125
68
48
200
32
33
32
32
200
201
201
ACC
45
130
1431
101
202
101
41