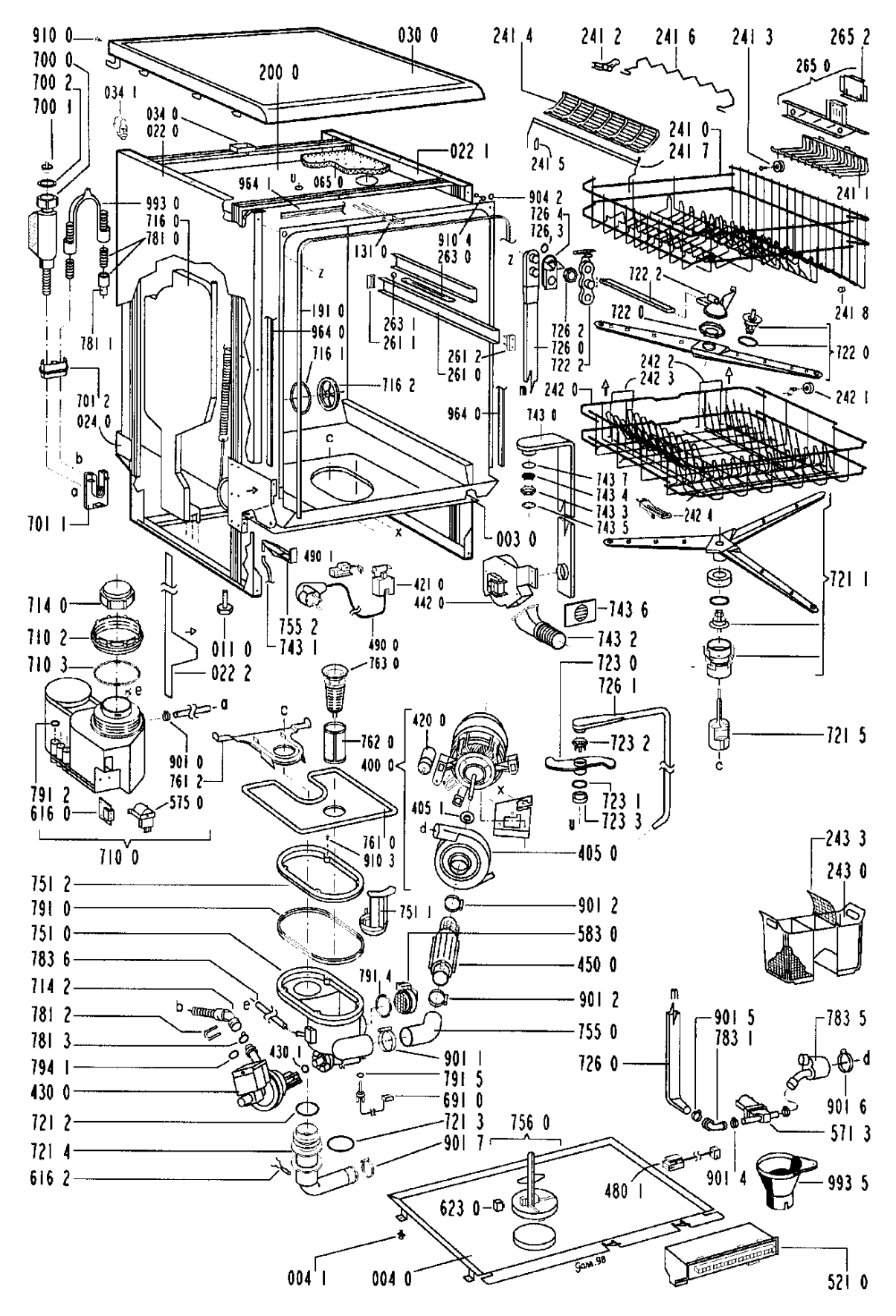
910 0
700 0
700 2
700 1
034 1
034 0
022 0
200 0
030 0
241 4
241 2
241 6
241 3
265 2
265 0
241 0
241 7
241 5
241 1
022 1
964 1
065 0
993 0
716 0
781 0
904 2
726 4
726 3
910 4
263 0
131 0
722 2
722 0
241 8
191 0
964 0
263 1
261 1
726 2
726 0
722 2
781 1
716 1
261 2
261 0
242 2
242 3
242 0
242 1
716 2
701 2
024 0
964 0
743 0
743 7
743 4
743 3
743 5
242 4
701 1
003 0
490 1
421 0
442 0
721 1
714 0
710 2
710 3
755 2
743 1
490 0
743 6
743 2
011 0
022 2
763 0
723 0
726 1
762 0
420 0
400 0
723 2
721 5
901 0
761 2
791 2
616 0
575 0
405 1
723 1
723 3
761 0
910 3
405 0
710 0
243 3
243 0
751 2
751 1
901 2
791 0
583 0
751 0
450 0
783 6
791 4
714 2
901 2
781 2
755 0
781 3
430 1
901 1
901 5
783 1
783 5
794 1
791 5
726 0
901 6
430 0
691 0
721 2
721 3
756 0
571 3
721 4
901 7
616 2
480 1
901 4
993 5
623 0
004 1
004 0
521 0

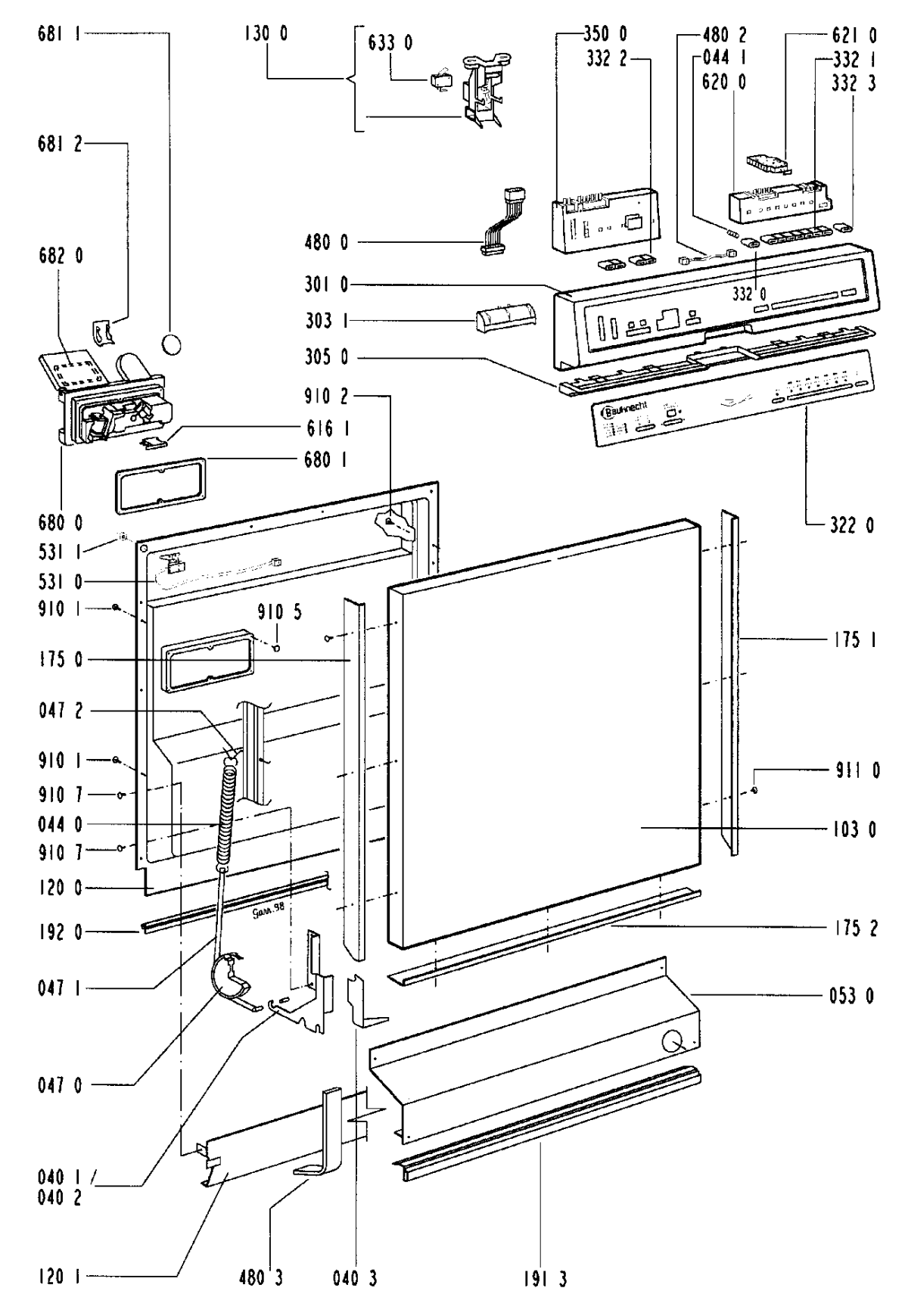
681 1
130 0
633 0
350 0
332 2
480 2
044 1
620 0
621 0
332 1
332 3
681 2
480 0
682 0
301 0
332 0
303 1
305 0
910 2
616 1
680 1
680 0
322 0
531 1
531 0
910 1
910 5
175 1
175 0
047 2
910 1
911 0
910 7
044 0
103 0
910 7
120 0
192 0
175 2
047 1
053 0
047 0
040 1
040 2
120 1
480 3
040 3
191 3