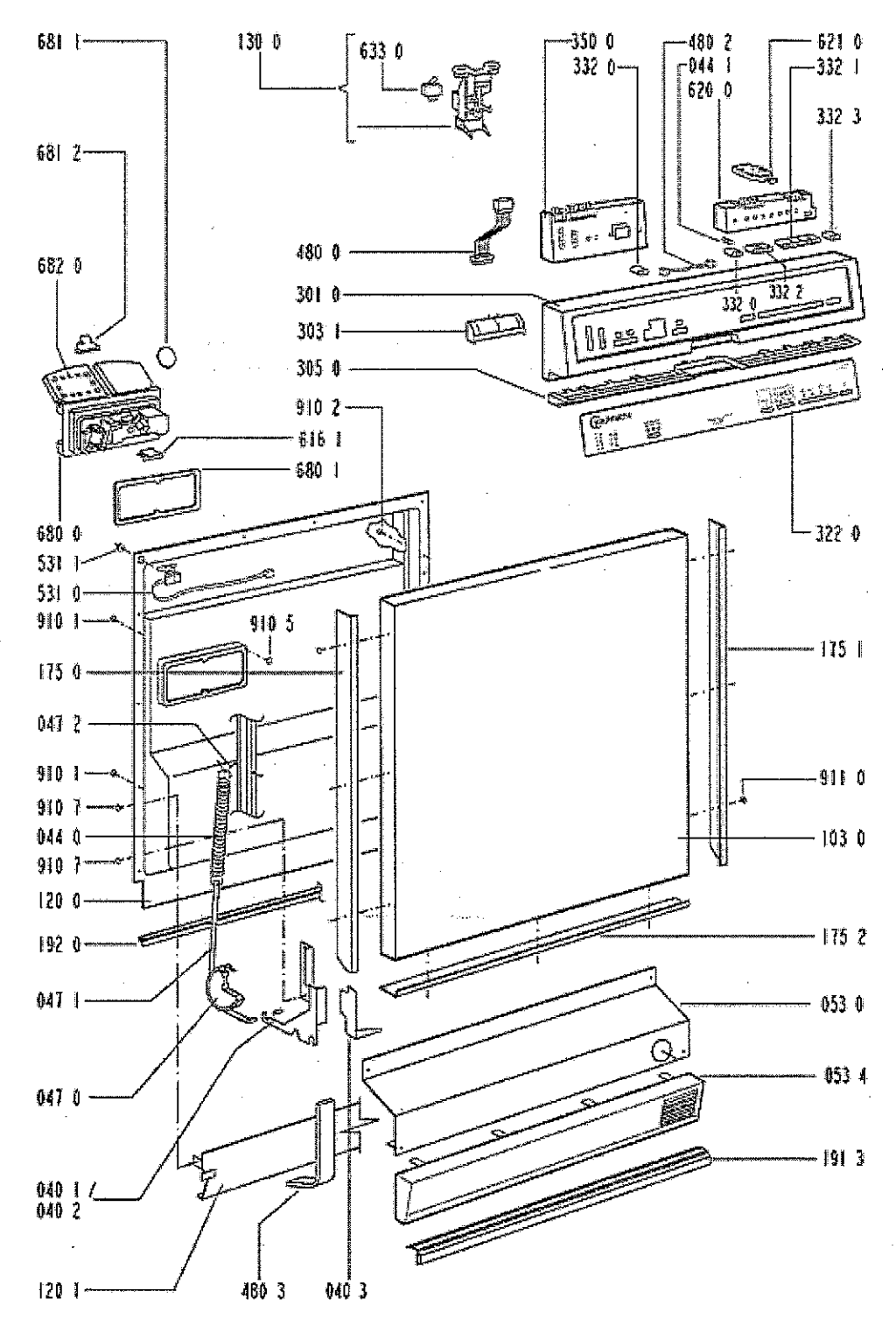
681 1
130 0
633 0
350 0
332 0
480 2
044 1
620 0
621 0
332 1
332 3
681 2
682 0
480 0
301 0
332 0
332 2
303 1
305 0
910 2
616 1
680 1
680 0
322 0
531 1
531 0
910 1
910 5
175 1
175 0
047 2
910 1
910 7
044 0
910 7
911 0
103 0
120 0
192 0
175 2
047 1
053 0
053 4
047 0
191 3
040 1
040 2
120 1
480 3
040 3

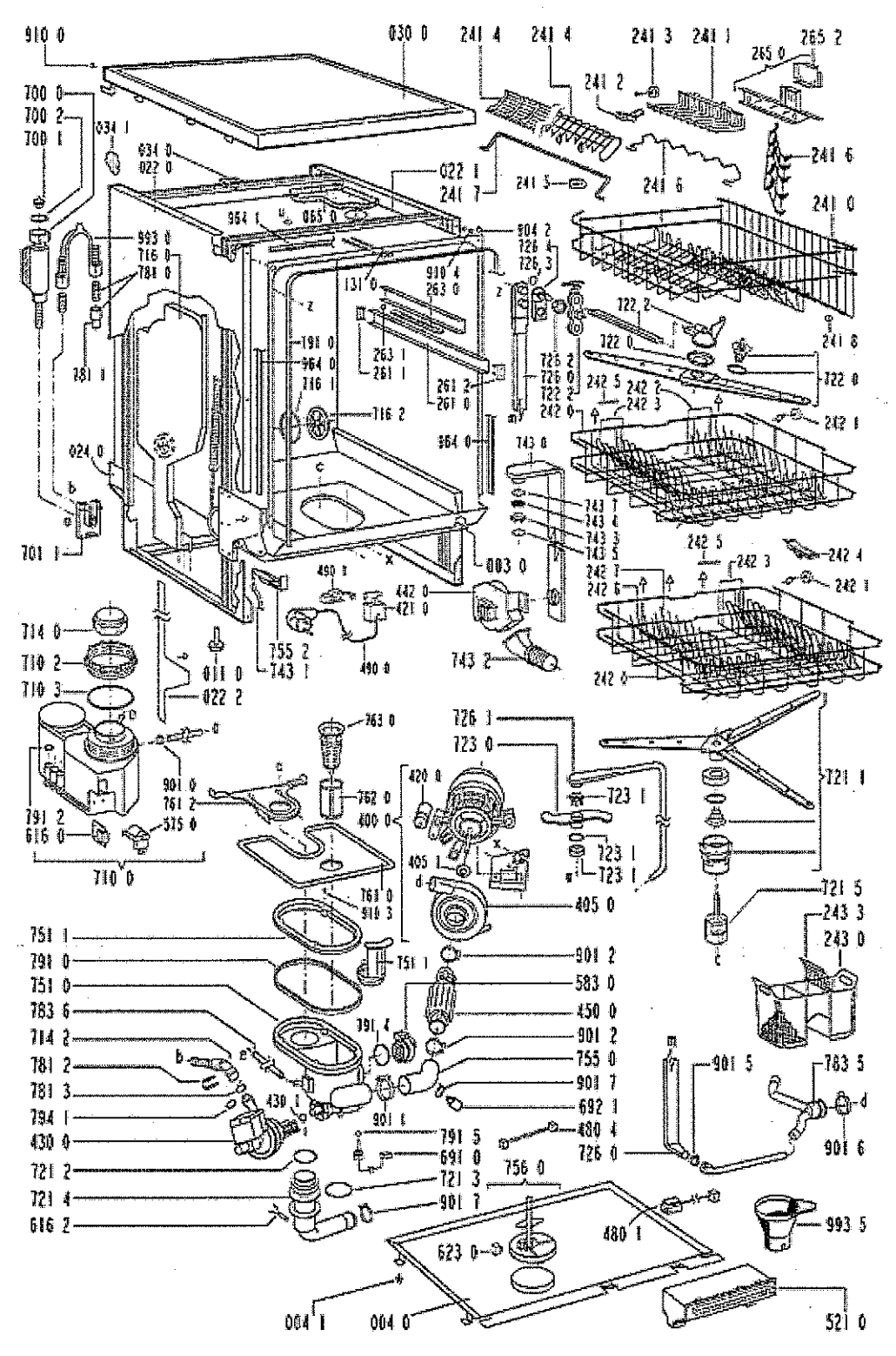
910 0
030 0
241 4
241 4
241 3
241 1
265 2
265 0
241 2
700 0
700 2
700 1
034 1
634 0
022 0
022 1
241 7
241 5
241 6
241 6
241 0
964 1
065 0
904 2
726 4
726 3
993 0
716 0
781 0
131 0
910 4
263 0
722 2
722 0
241 8
191 0
964 0
716 1
263 1
261 1
261 2
261 0
726 2
726 0
722 2
242 0
242 5
242 2
242 3
722 0
242 1
881 1
716 2
964 0
743 0
024 0
743 7
743 6
743 3
743 5
701 1
003 0
242 5
242 3
242 4
242 7
242 6
242 1
490 1
442 0
421 0
714 0
710 2
710 3
755 2
743 1
490 0
743 2
242 0
011 0
022 2
763 0
726 1
723 0
721 1
901 0
761 2
762 0
400 0
420 0
723 1
791 2
616 0
575 0
710 0
405 1
723 1
723 1
763 0
910 3
405 0
721 5
243 3
243 0
751 1
791 0
751 0
783 6
714 2
781 2
781 3
794 1
430 0
721 2
721 4
616 2
751 1
901 2
583 0
450 0
901 2
755 0
901 7
692 1
391 4
430 1
901 1
791 5
691 0
721 3
901 7
756 0
480 4
726 0
901 5
783 5
901 6
480 1
993 5
623 0
004 1
004 0
521 0