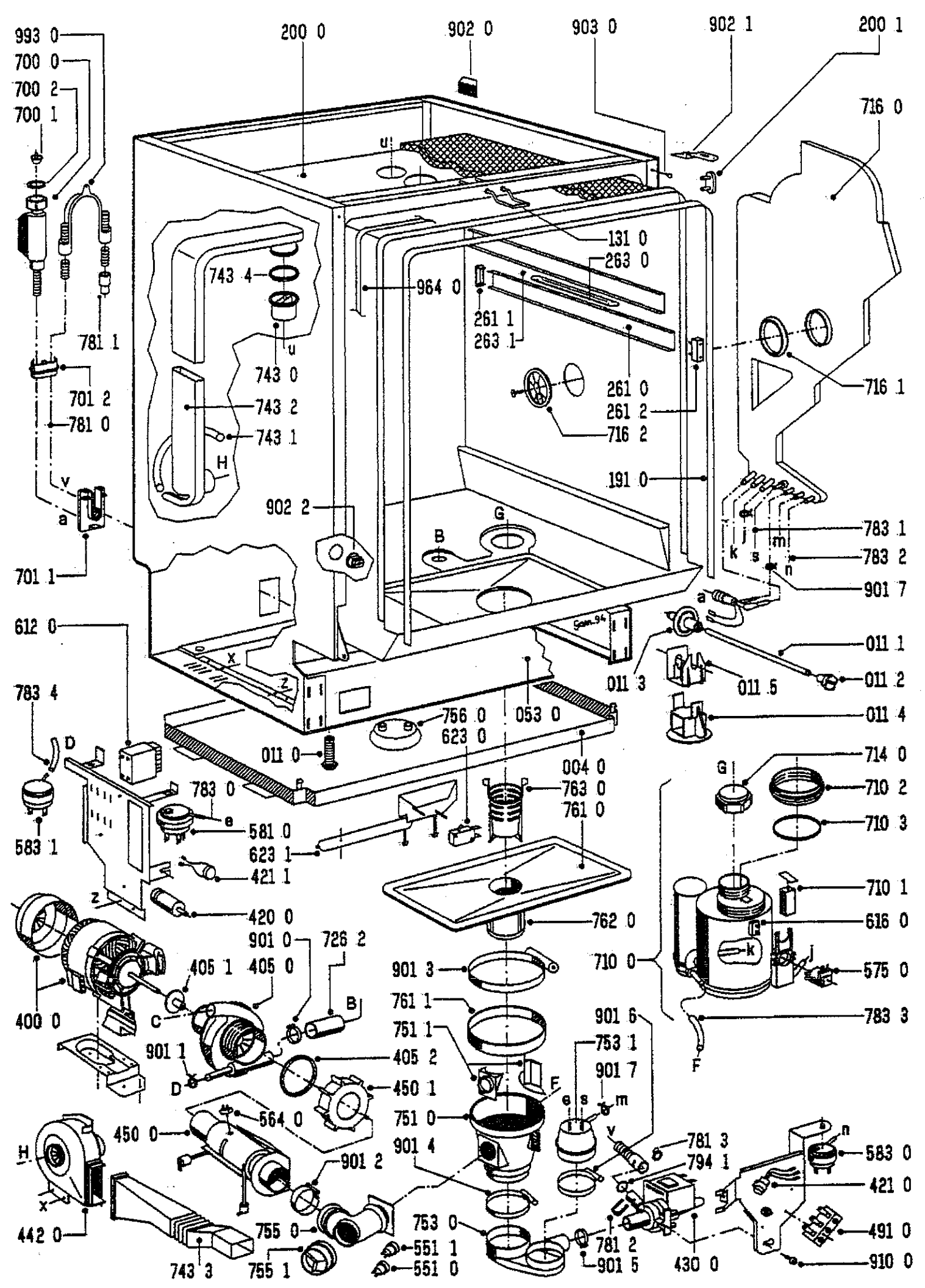
993 0
700 0
700 2
700 1
200 0
902 0
903 0
902 1
200 1
716 0
131 0
263 0
964 0
261 1
263 1
743 4
743 0
743 2
743 1
781 1
701 2
781 0
701 1
261 0
261 2
716 2
716 1
191 0
902 2
783 1
783 2
901 7
011 1
011 2
011 3
011 5
011 4
612 0
783 4
583 1
756 0
623 0
053 0
011 0
004 0
783 0
581 0
623 1
421 1
420 0
763 0
761 0
714 0
710 2
710 3
710 1
616 0
575 0
783 3
762 0
710 0
901 0
726 2
405 1
405 0
400 0
901 3
761 1
751 1
753 1
901 6
901 1
405 2
450 1
901 7
751 0
564 0
450 0
901 4
781 3
794 1
583 0
421 0
901 2
442 0
755 0
753 0
781 2
491 0
743 3
755 1
551 1
551 0
901 5
430 0
910 0

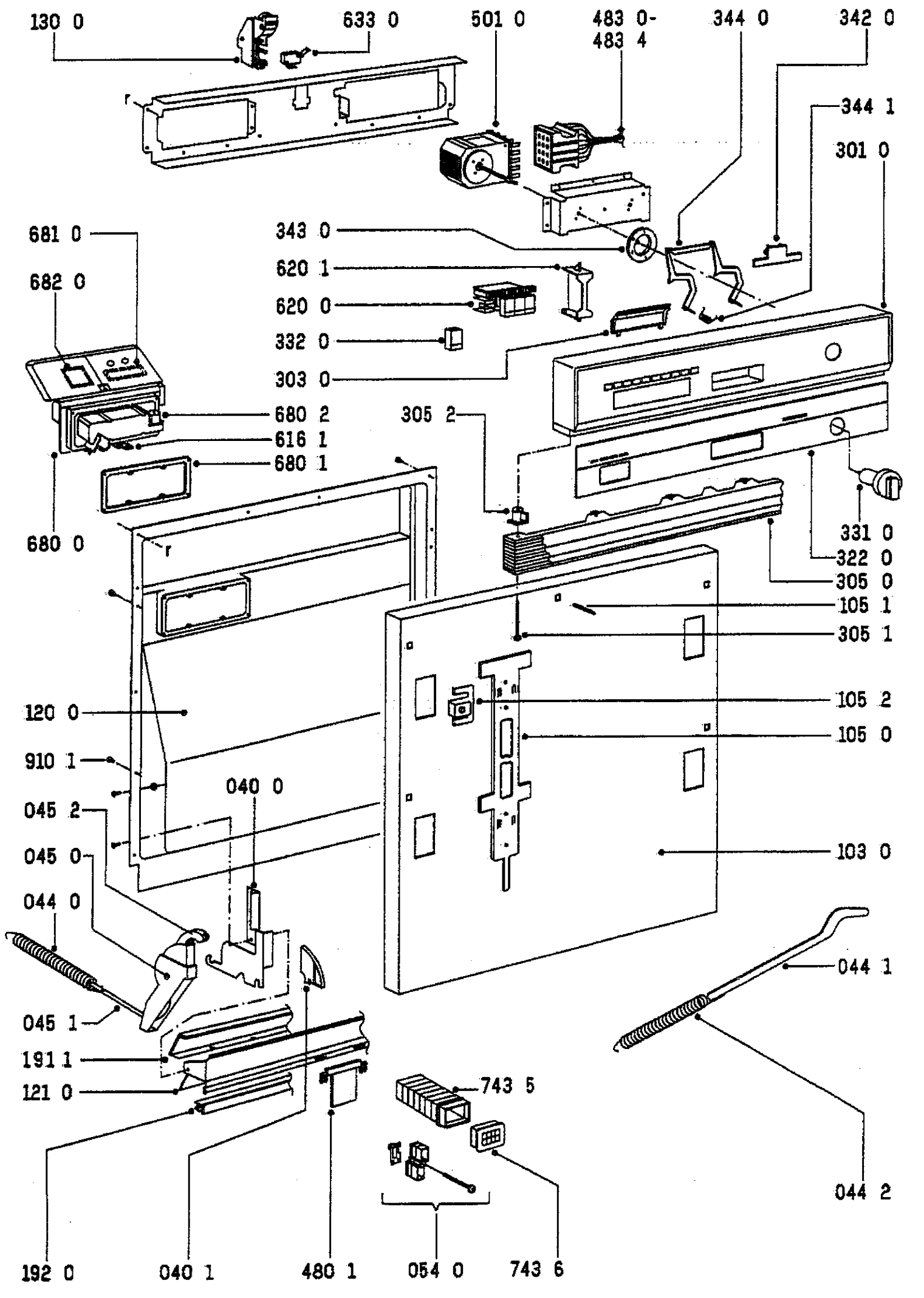
130 0
633 0
501 0
483 0-
483 4
344 0
342 0
344 1
301 0
681 0
682 0
343 0
620 1
620 0
332 0
303 0
680 2
616 1
680 1
680 0
305 2
331 0
322 0
305 0
105 1
305 1
105 2
105 0
120 0
910 1
040 0
045 2
045 0
044 0
103 0
044 1
045 1
191 1
121 0
743 5
743 6
044 2
192 0
040 1
480 1
054 0

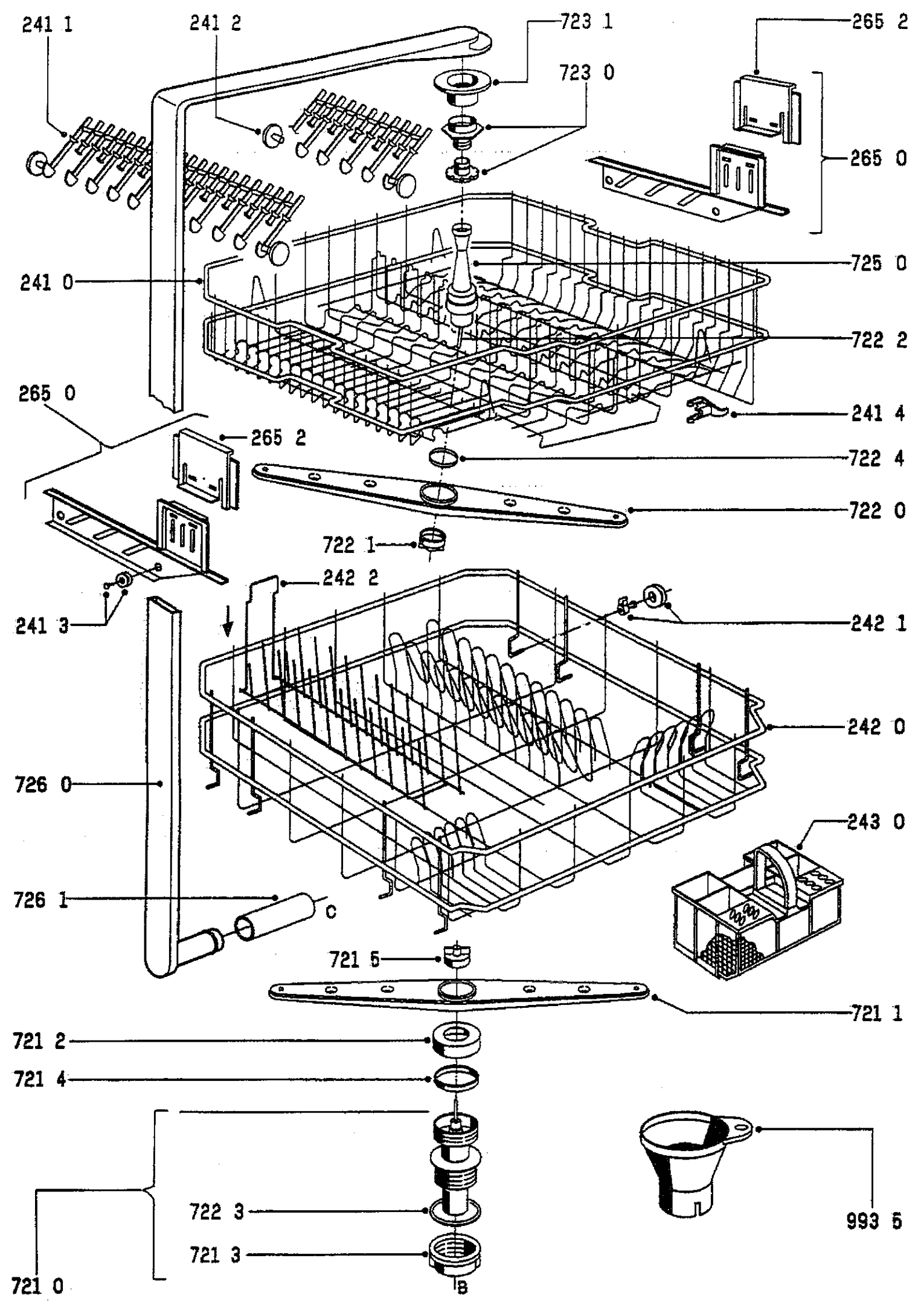
241 1
241 2
723 1
723 0
265 2
265 0
241 0
725 0
722 2
241 4
265 0
265 2
722 4
722 0
722 1
242 2
241 3
242 1
242 0
726 0
243 0
726 1
C
721 5
721 1
721 2
721 4
722 3
721 3
B
721 0
993 5