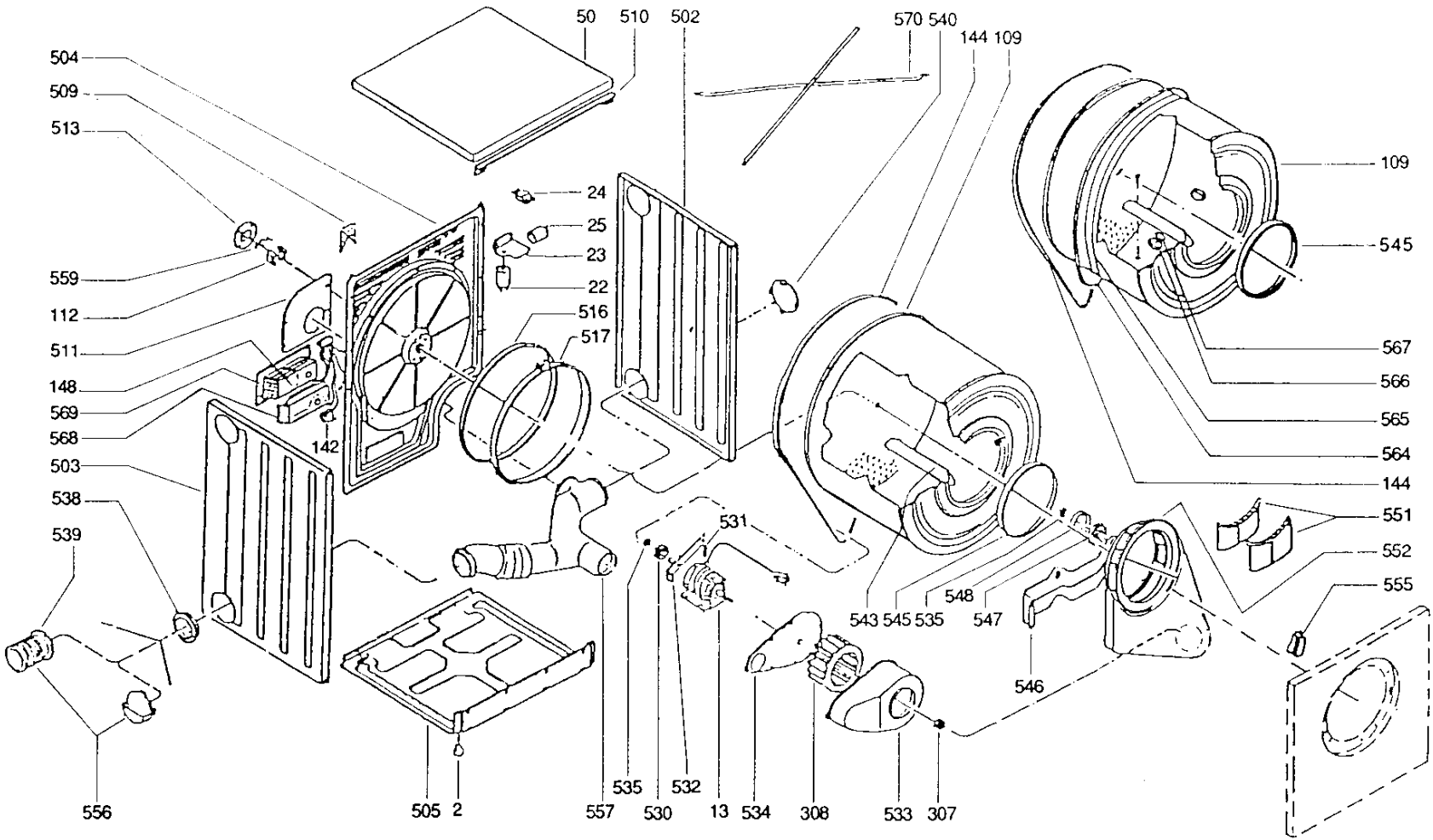
50
510
502
570
540
144
109
504
509
513
24
25
23
22
109
545
559
112
511
148
569
568
142
516
517
567
566
565
564
144
503
538
539
531
551
552
555
543
545
535
548
547
546
556
505
2
557
535
530
532
13
534
308
533
307

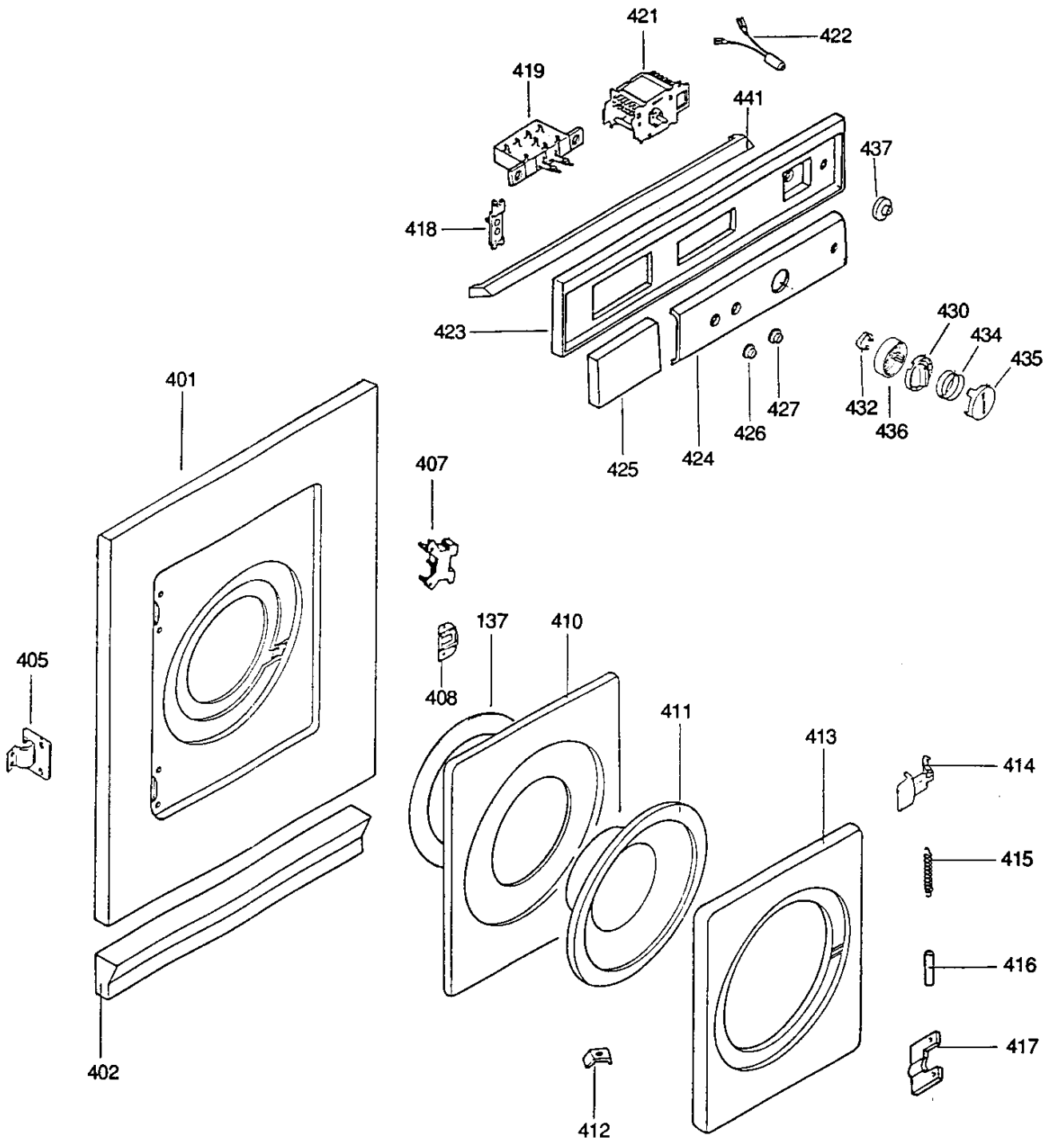
421
422
419
441
437
418
423
430
434
435
432
436
426
427
425
424
401
407
137
410
405
408
411
413
414
415
416
417
402
412