TAVOLA - 1.53

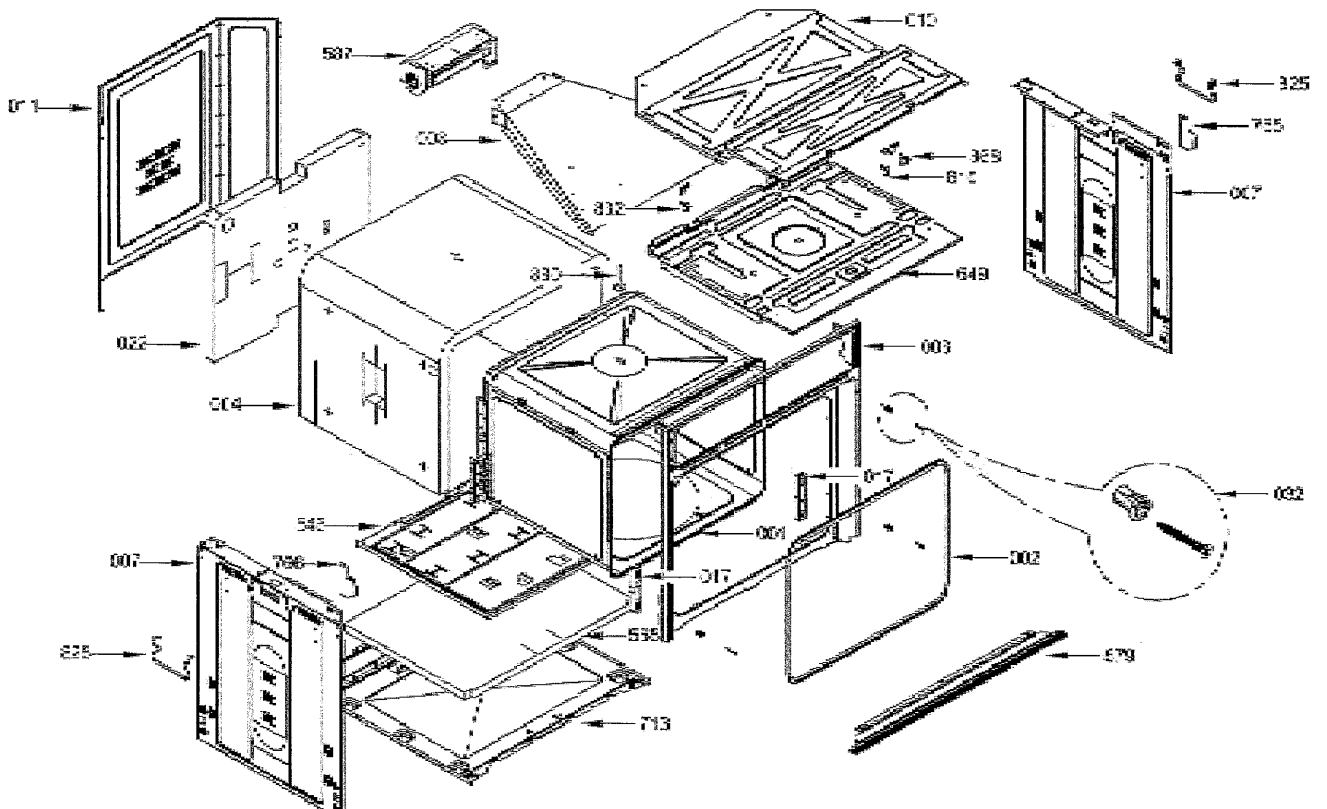
015
537
325
755
007
649
003
022
014
002
001
017
555
713
579
007
786
825

TAVOLA 2.40

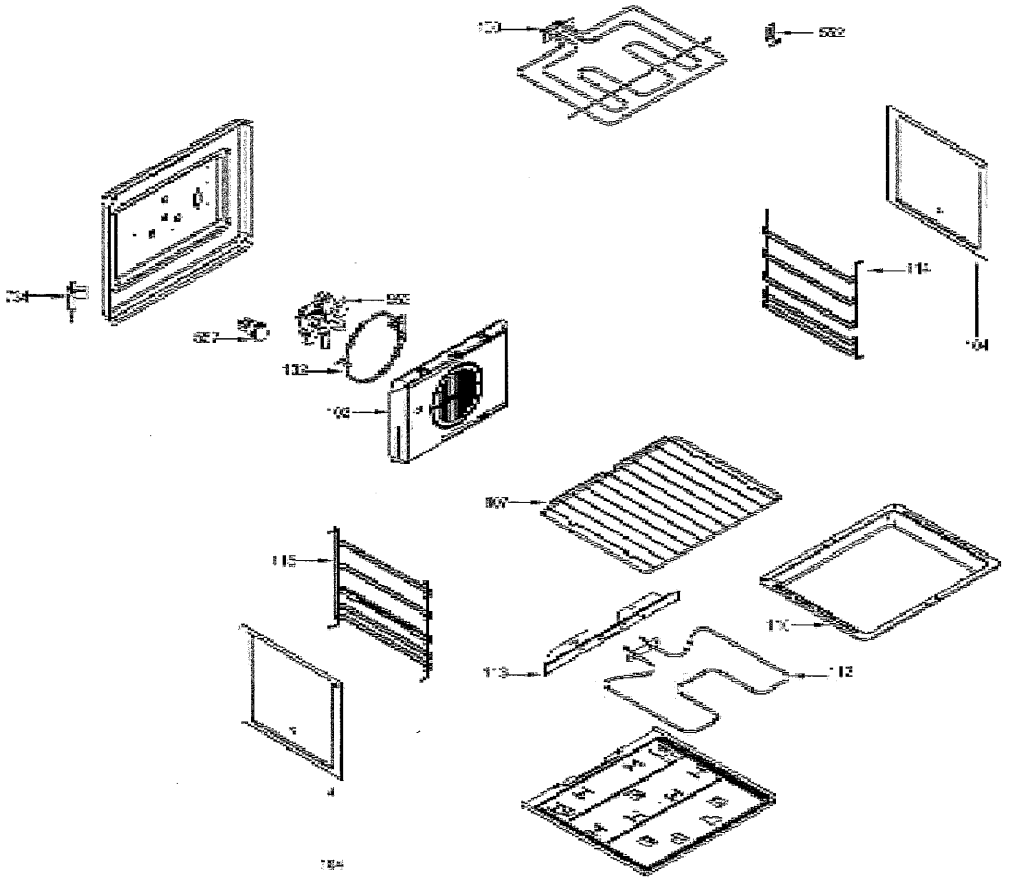

TAVOLA 3.188

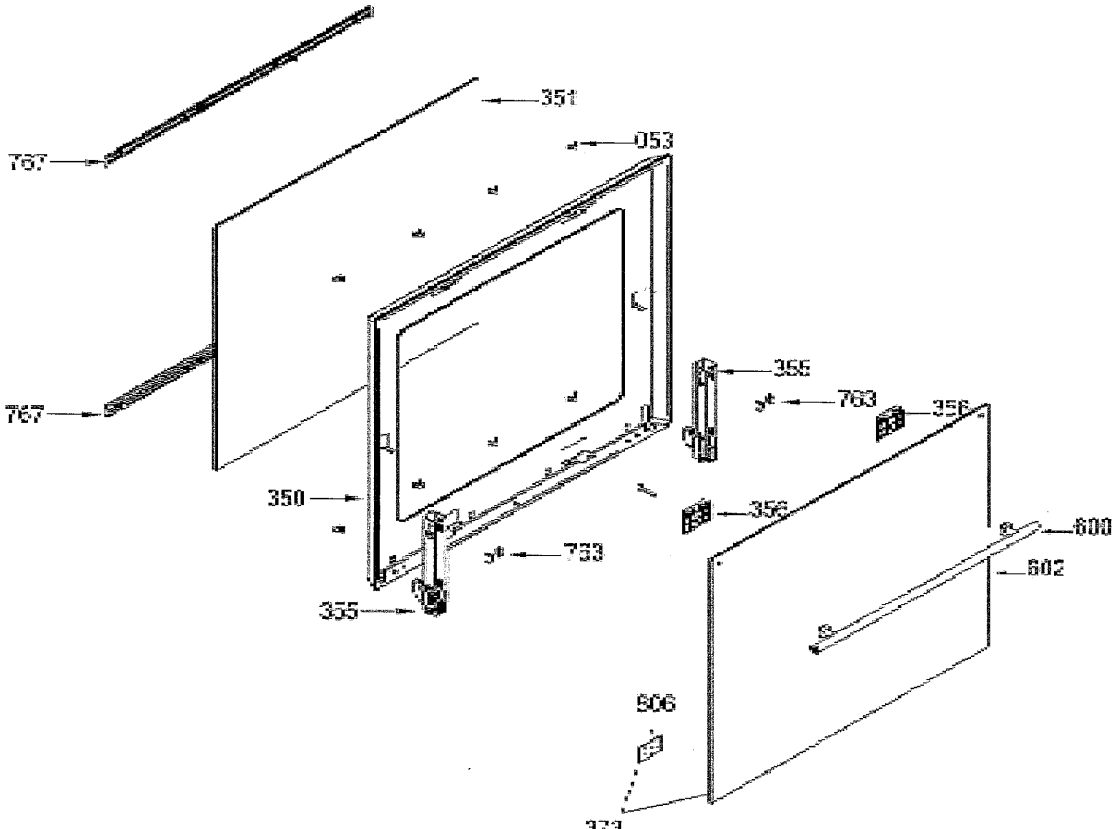

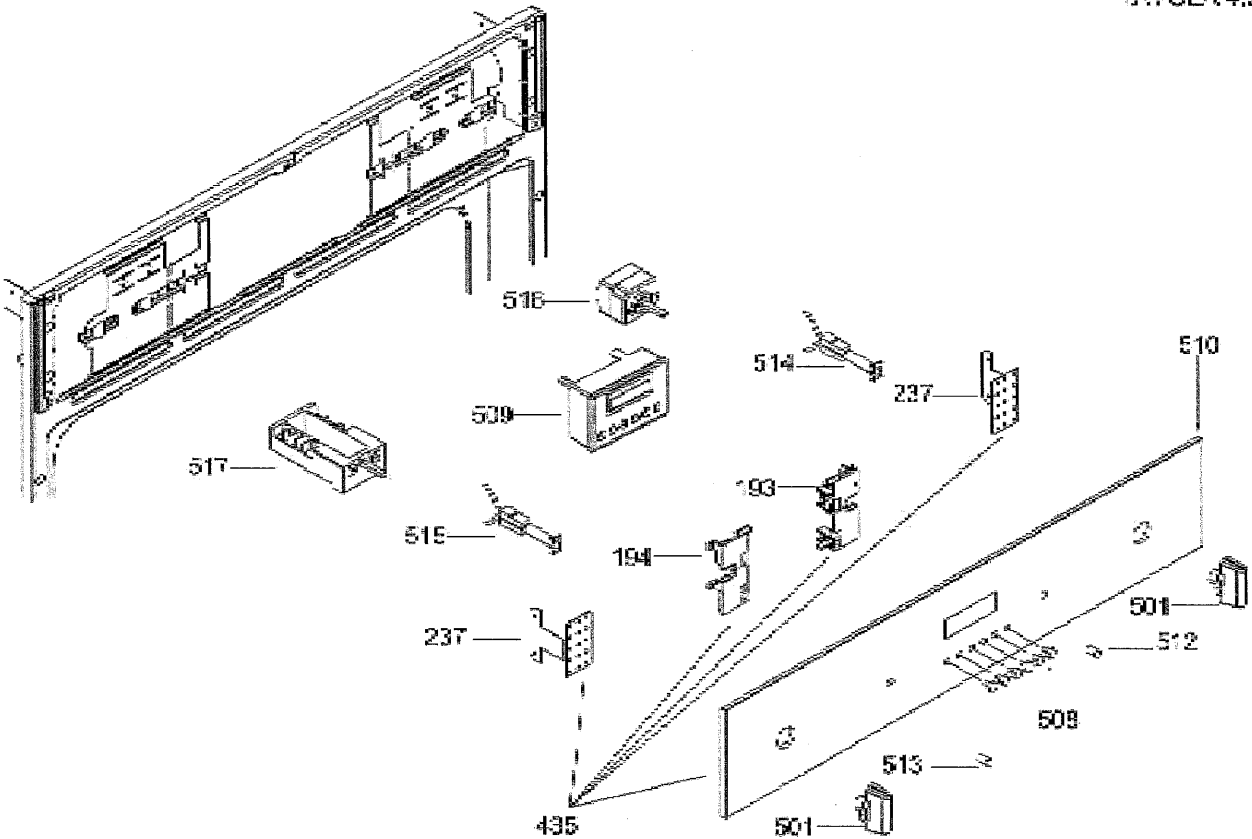
516
514
237
510
509
517
193
515
194
501
237
512
509
513
435
501