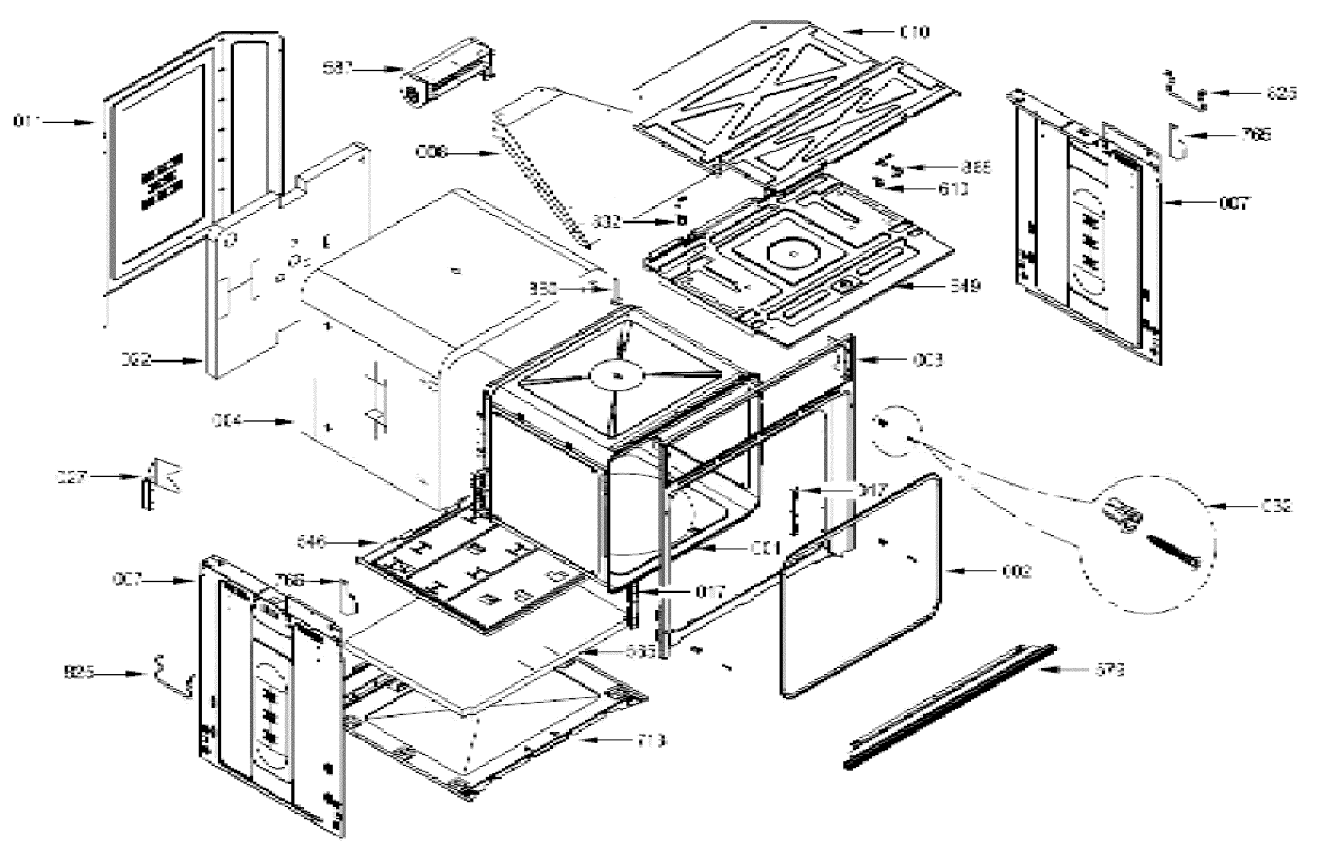
010
587
625
765
011
006
388
610
007
332
549
350
003
302
004
327
317
032
646
001
002
007
765
017
825
573
713

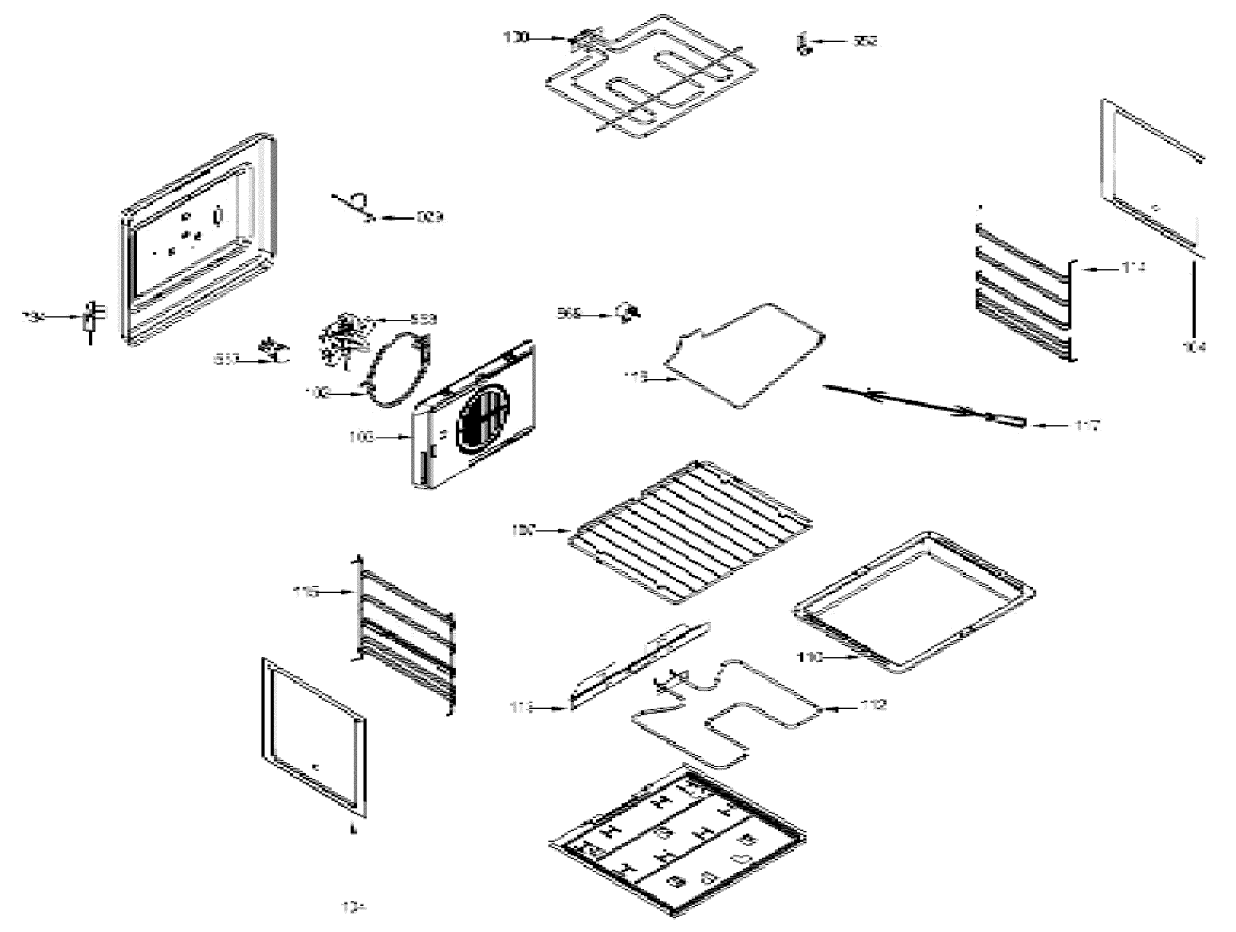
120
302
303
114
104
559
565
511
100
105
113
117
150
115
110
116
112

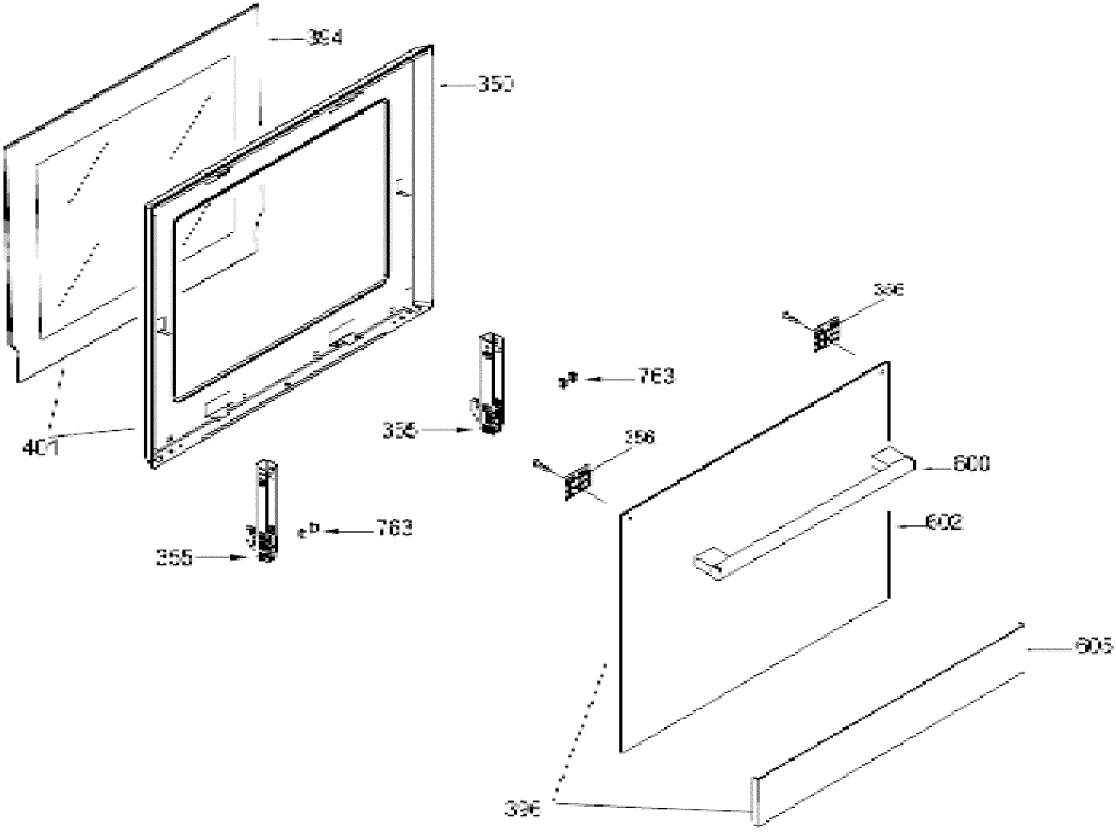
354
350
401
355
763
355
763
356
356
600
602
605
336

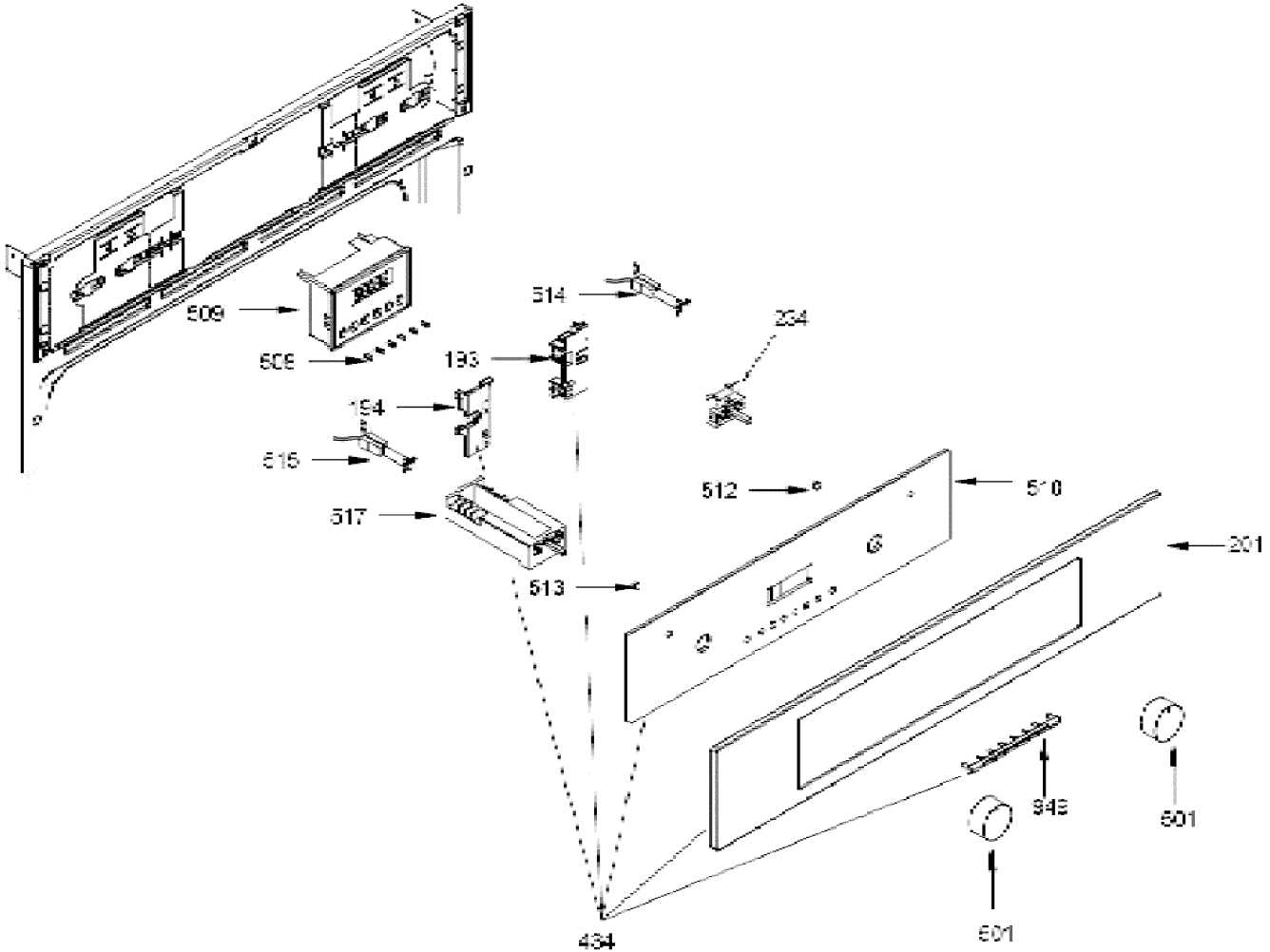
509
508
514
193
234
194
516
517
512
510
201
513
948
601
601
434