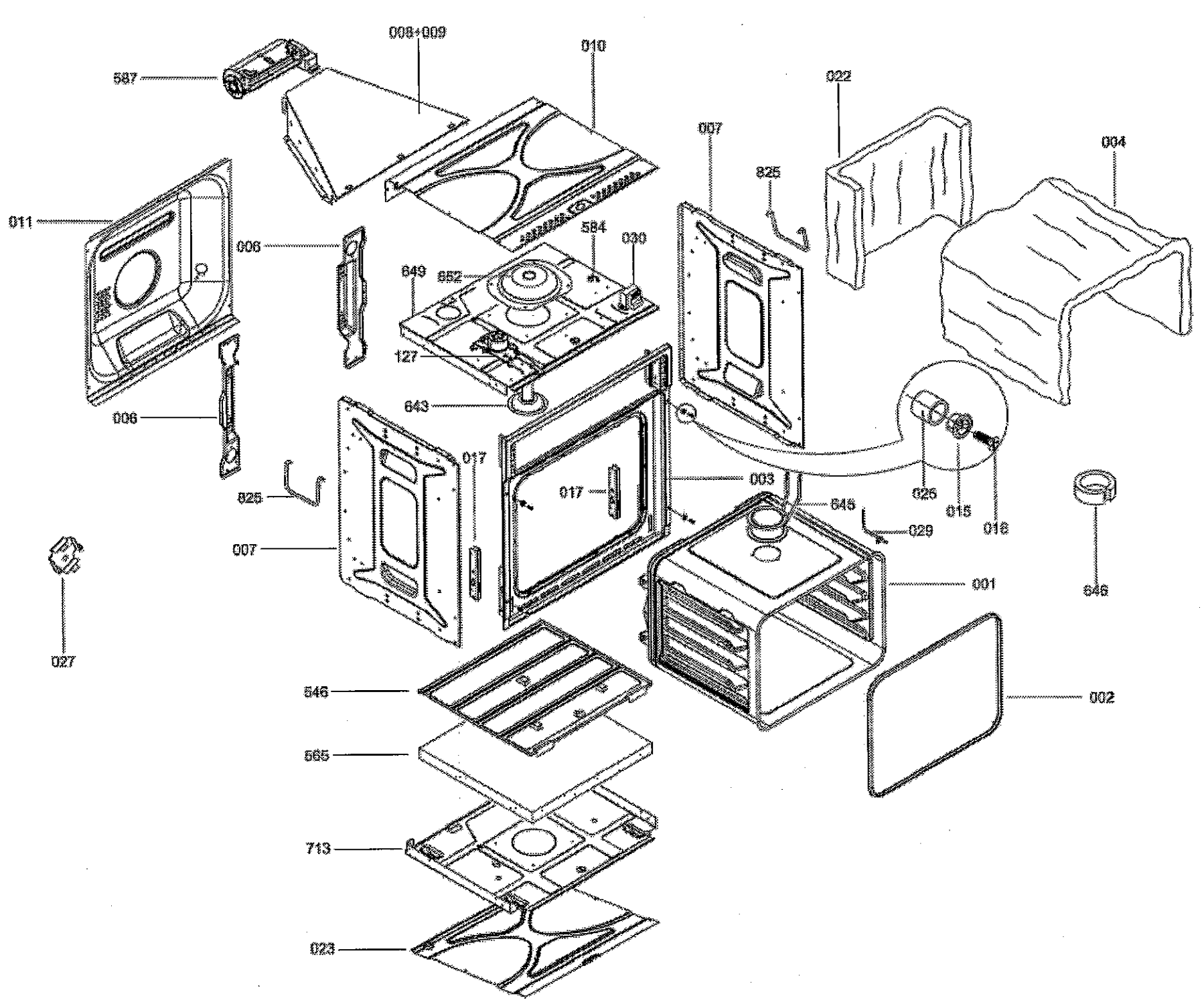
008+009
010
587
022
007
004
825
011
006
584
030
649
652
127
643
006
017
003
017
825
645
025
015
018
029
007
001
646
027
546
002
565
713
023

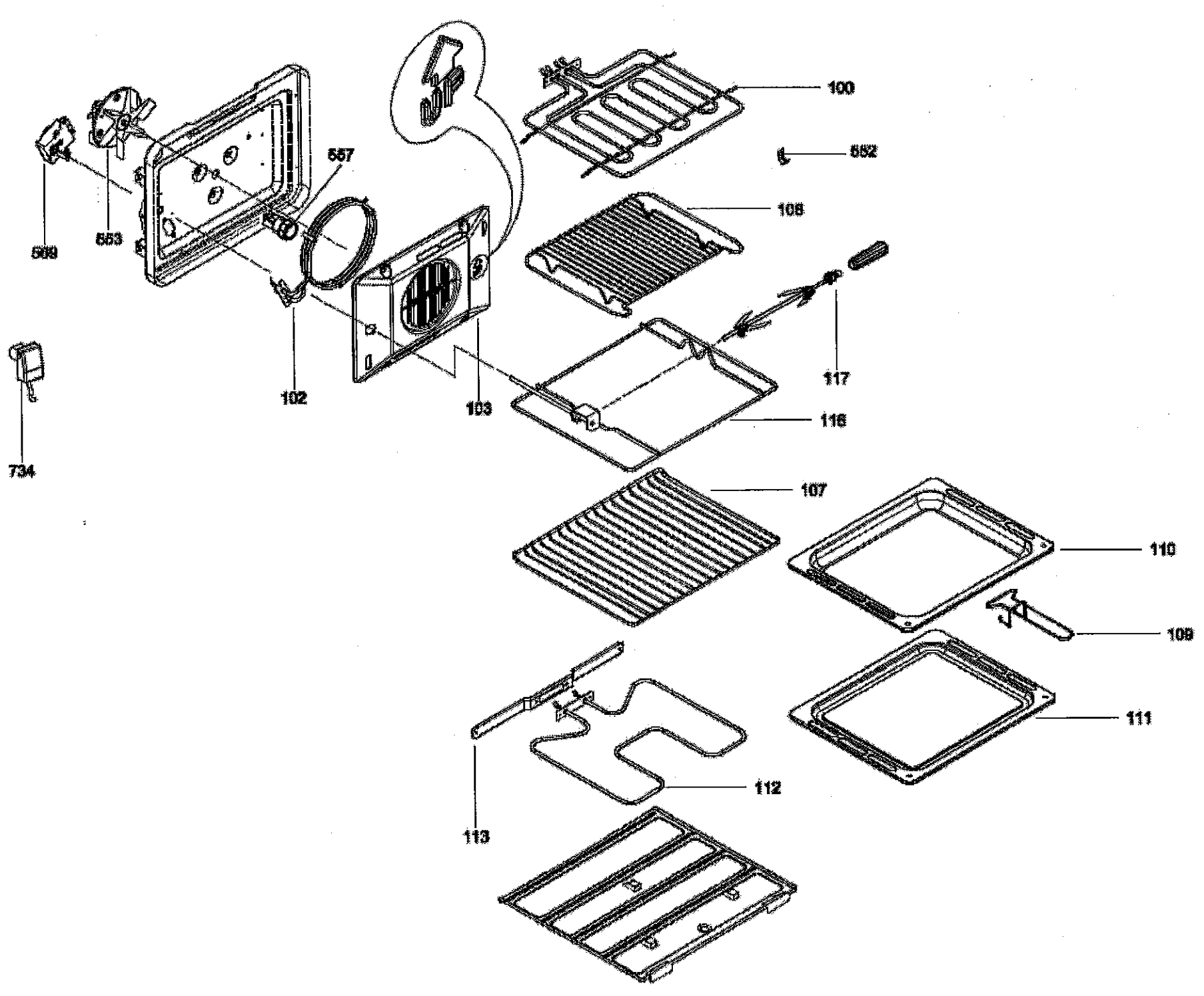
100
552
557
108
509
553
117
102
103
116
734
107
110
109
111
112
113

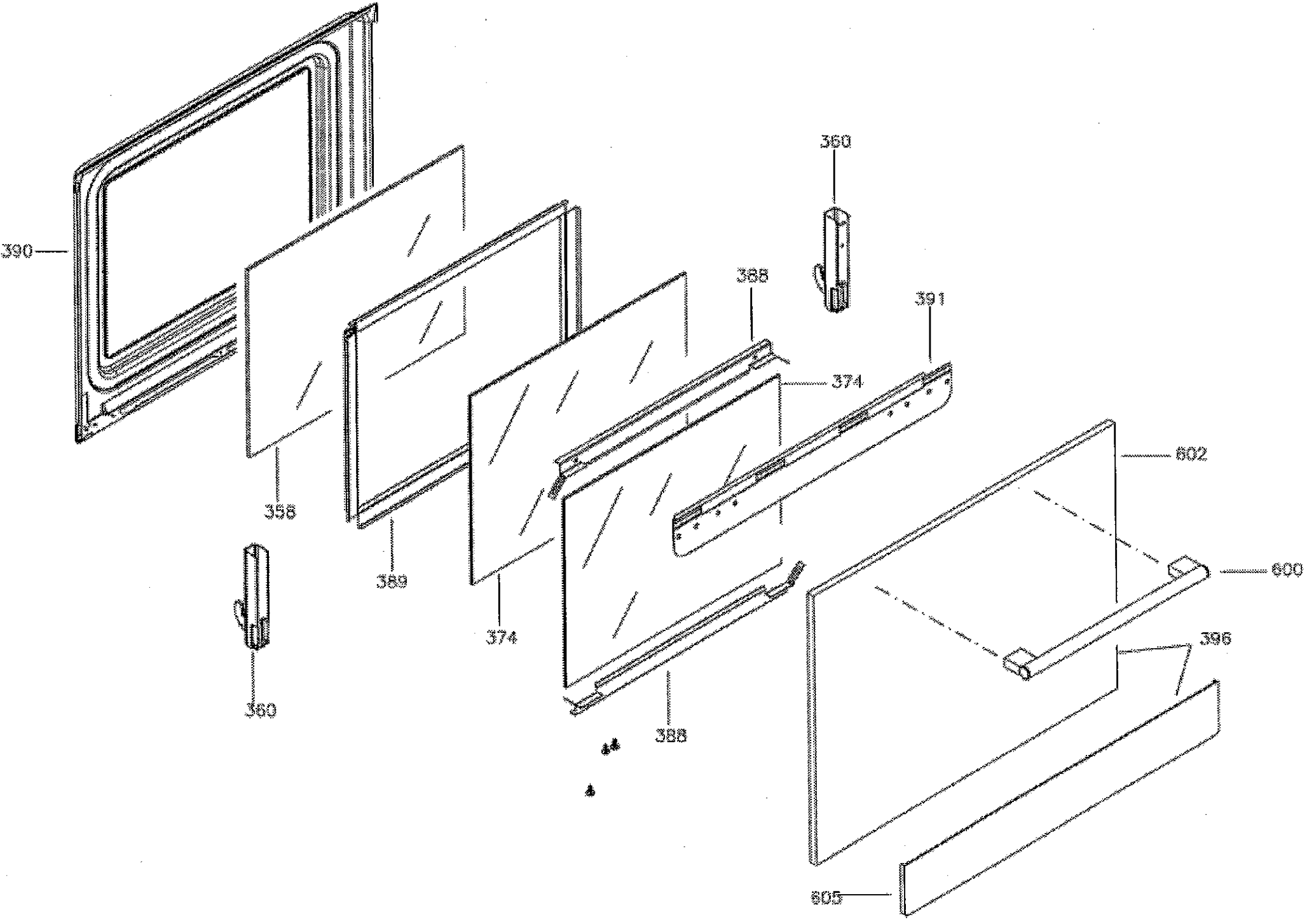
390
358
389
374
360
368
374
388
360
391
602
600
396
605

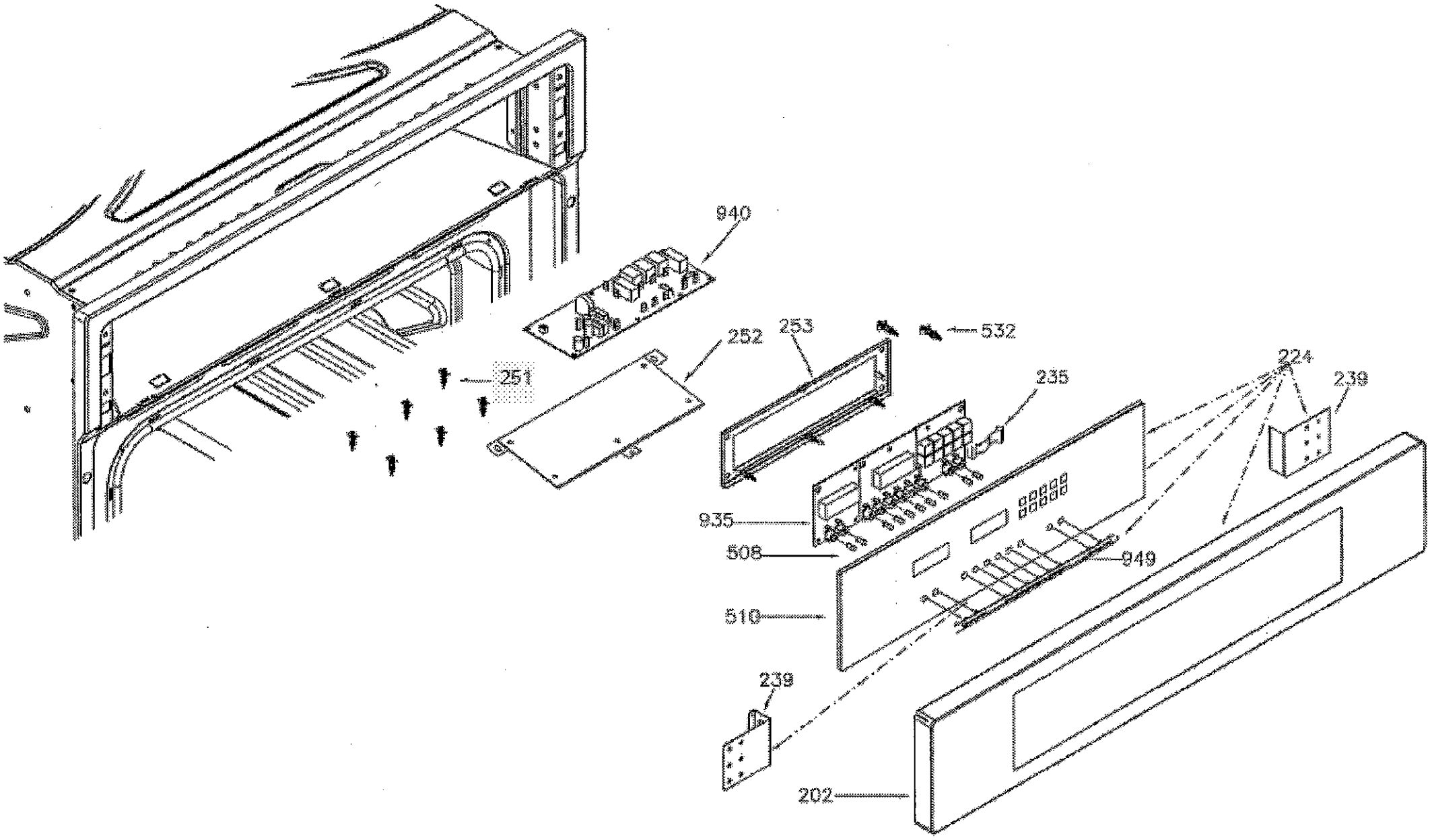
940
252
253
532
251
224
239
235
935
508
949
510
239
202