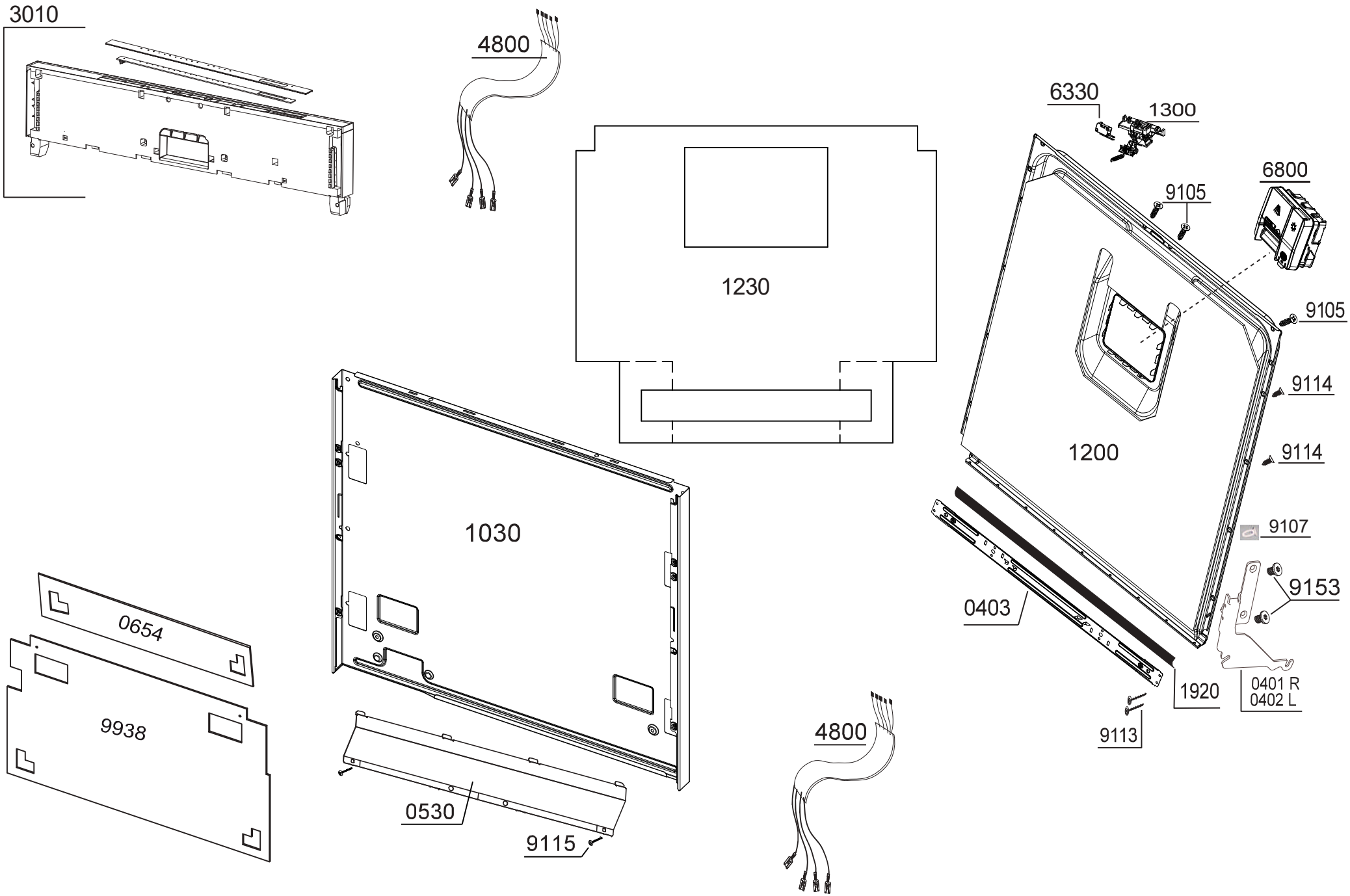
3010
4800
1230
6330
1300
6800
9105
9105
9114
9114
1200
9107
9153
0403
1920
0401 R
0402 L
9113
1030
0654
9938
0530
9115
4800

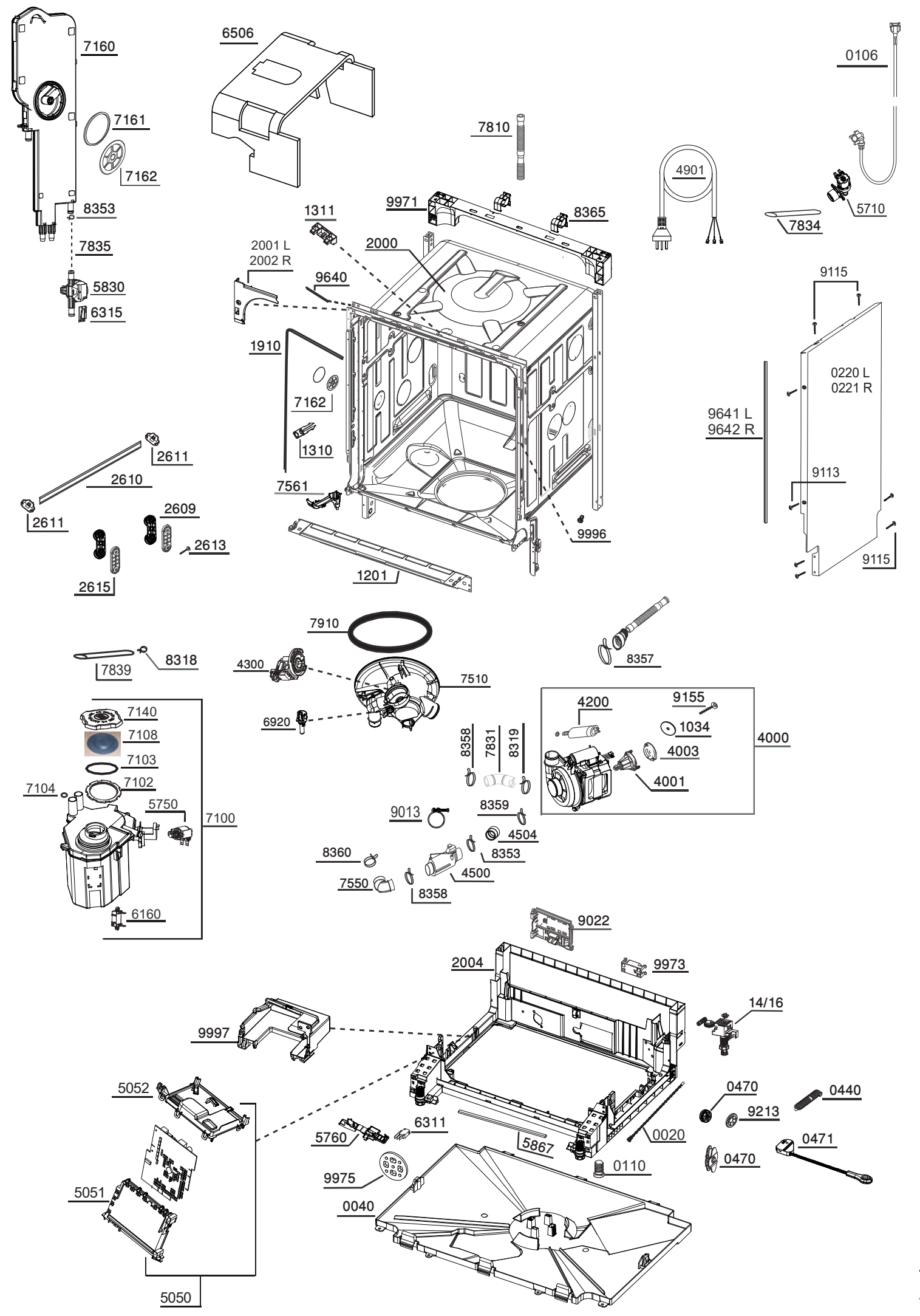

7160
6506
0106
7161
7810
7162
4901
8353
9971
8365
5710
1311
7834
7835
2001 L
2002 R
2000
9640
9115
5830
6315
1910
0220 L
0221 R
7162
9641 L
9642 R
1310
2611
2610
9113
7561
2611
2609
9996
2613
9115
2615
1201
7910
8357
8318
7839
4300
7510
4200
9155
7140
6920
1034
7108
8358
7831
8319
4000
7103
4003
7104
7102
4001
5750
9013
8359
7100
4504
8360
8353
4500
7550
8358
6160
9022
2004
9973
14/16
9997
5052
0470
0440
9213
6311
5760
0020
5867
0471
0470
9975
0110
5051
0040
5050

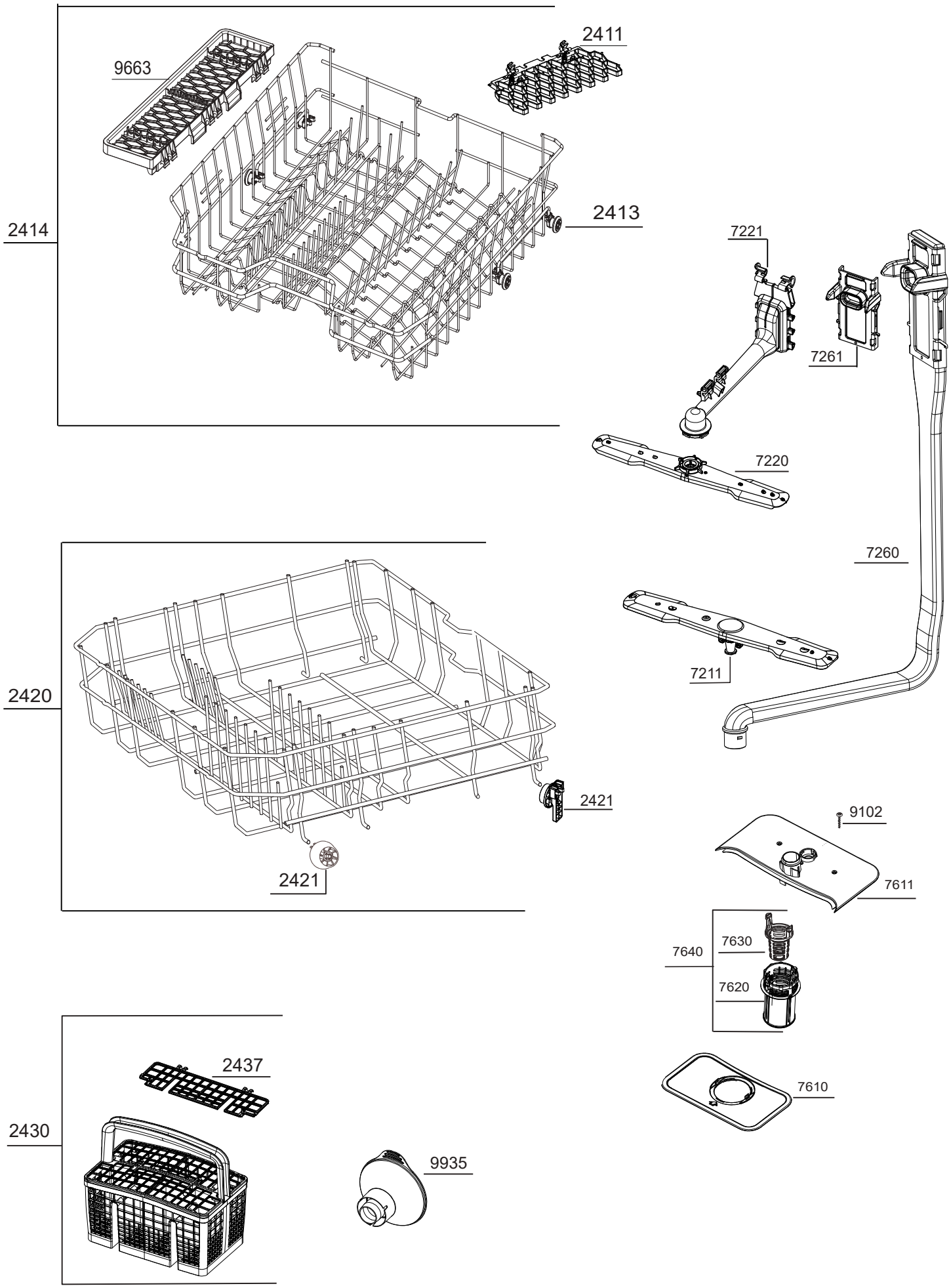
2414
9663
2411
2413
7221
7261
7220
7260
7211
2420
2421
2421
9102
7611
7640
7630
7620
7610
2437
2430
9935