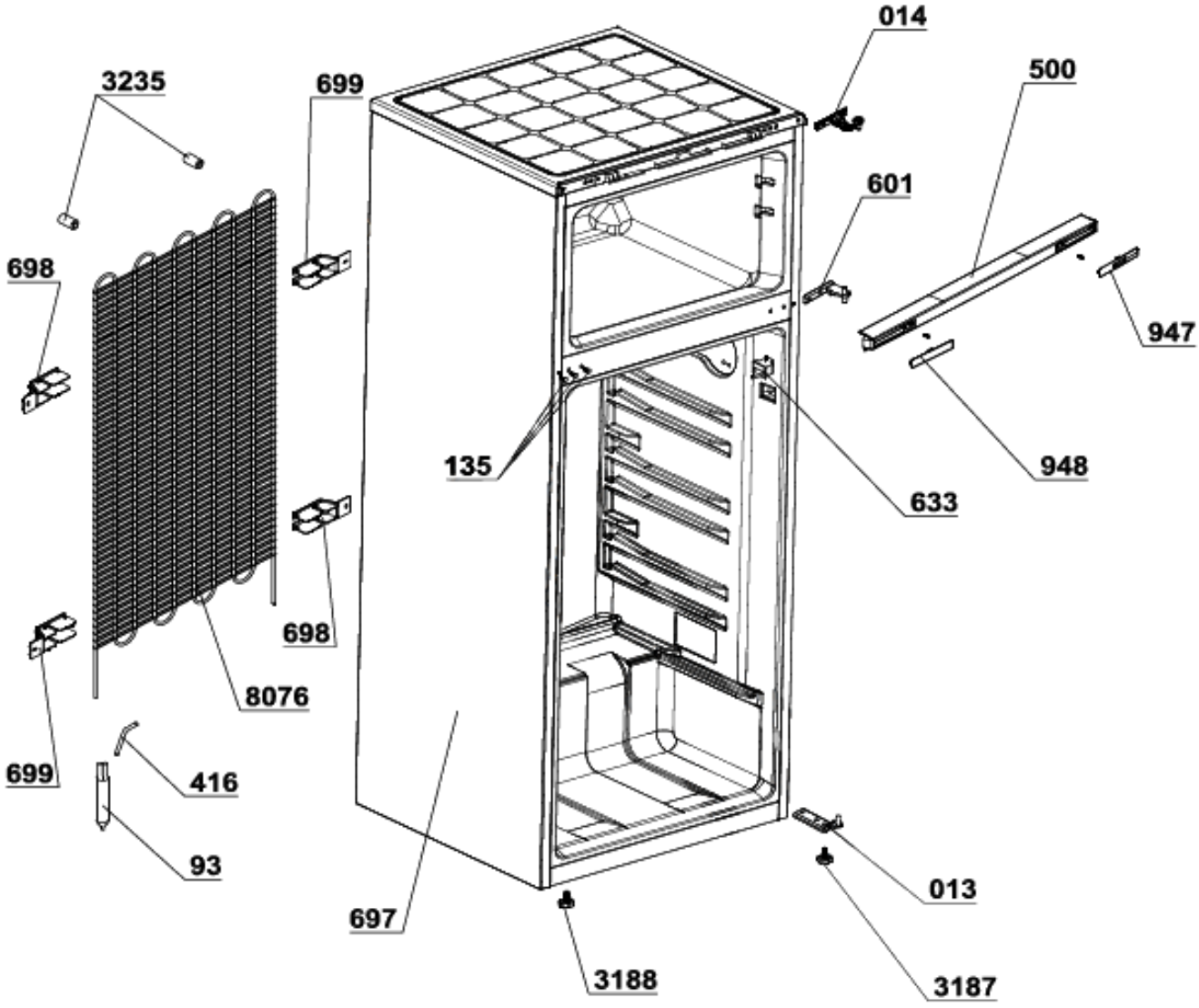
014
3235
699
500
601
698
947
948
135
633
698
8076
699
416
93
697
013
3188
3187

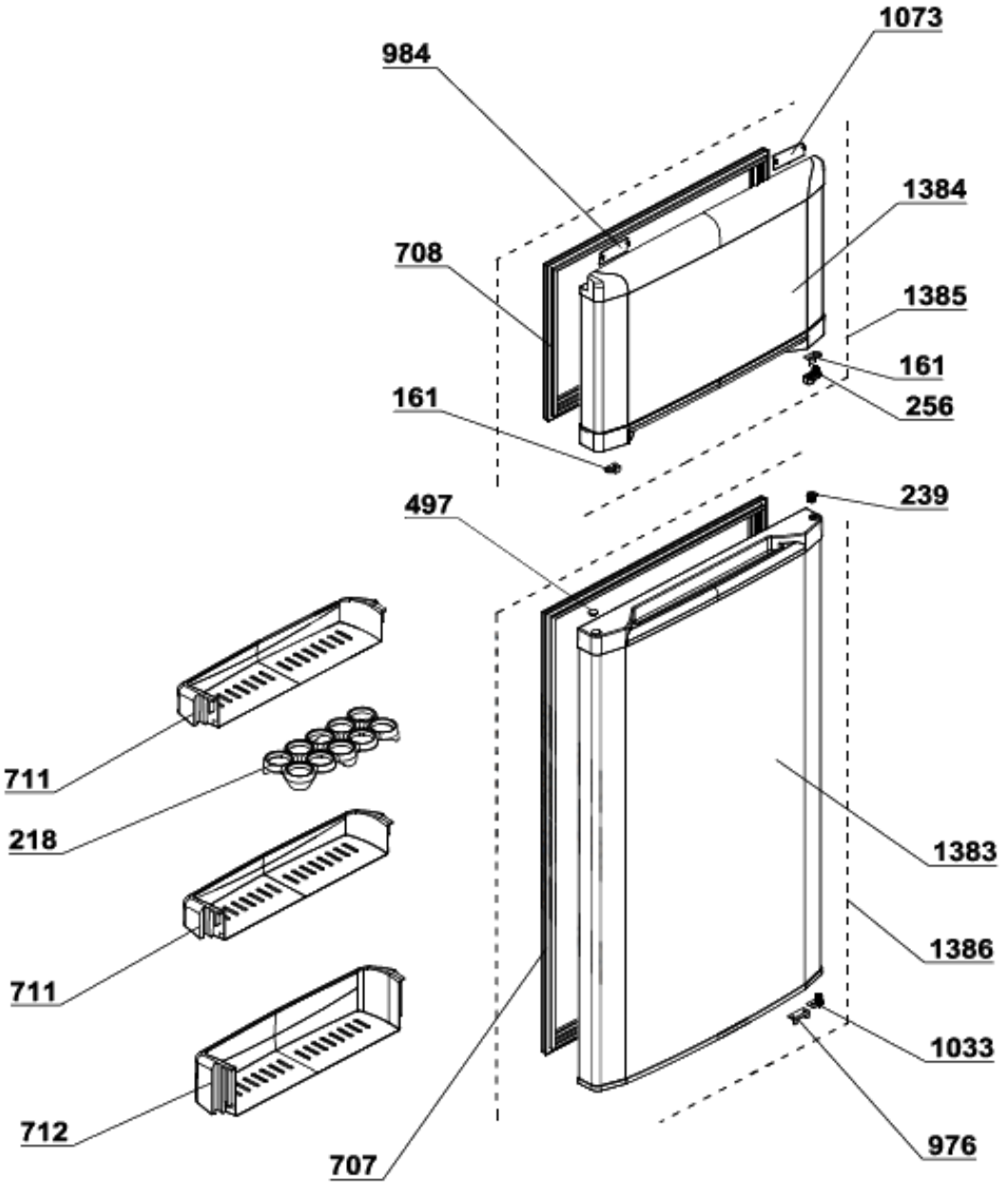
1073
984
1384
708
1385
161
161
256
497
239
711
218
1383
711
1386
1033
712
976
707

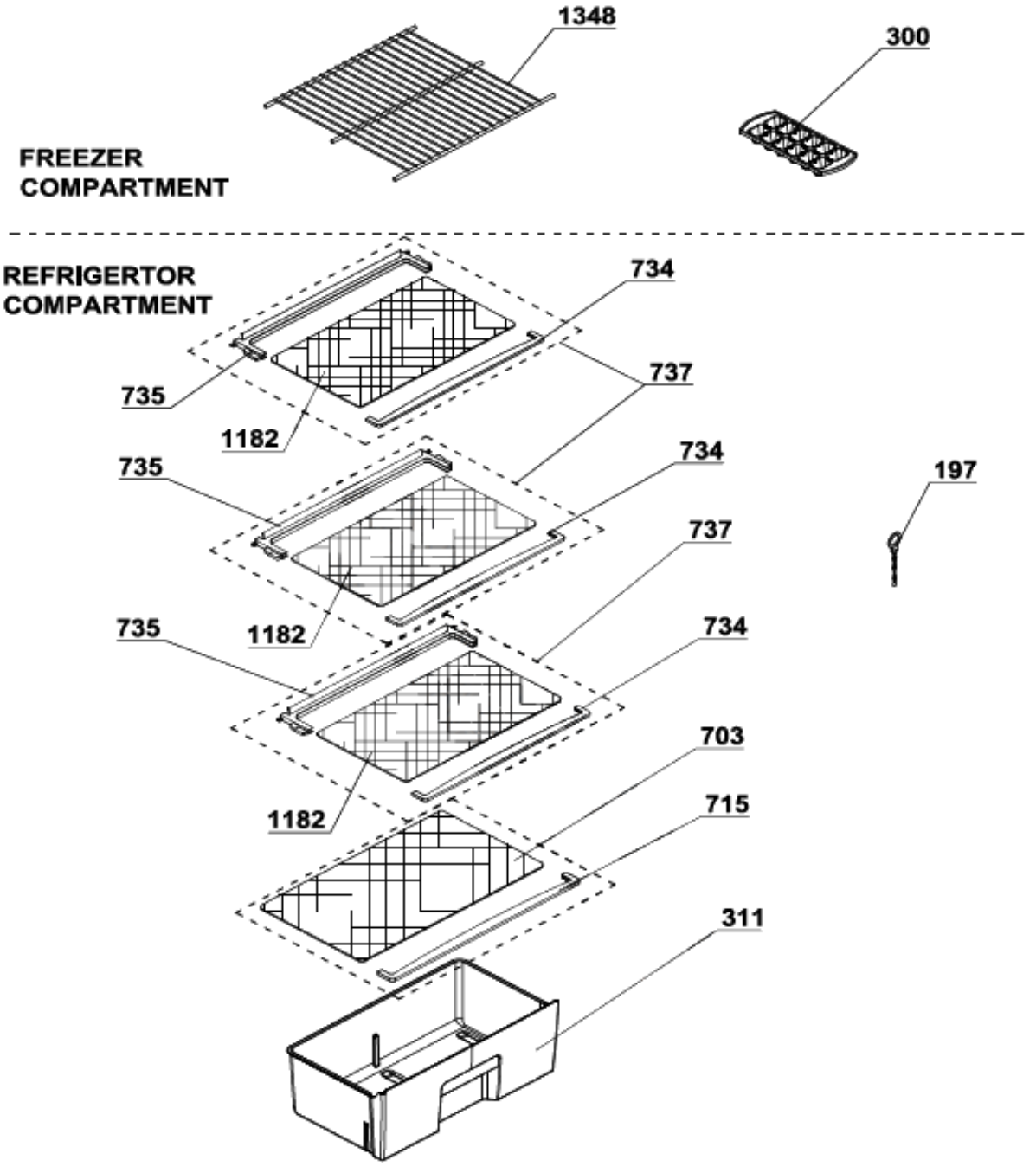
1348
300
FREEZER
COMPARTMENT
REFRIGERTOR
COMPARTMENT
734
737
735
1182
734
737
735
197
1182
735
734
703
1182
715
311

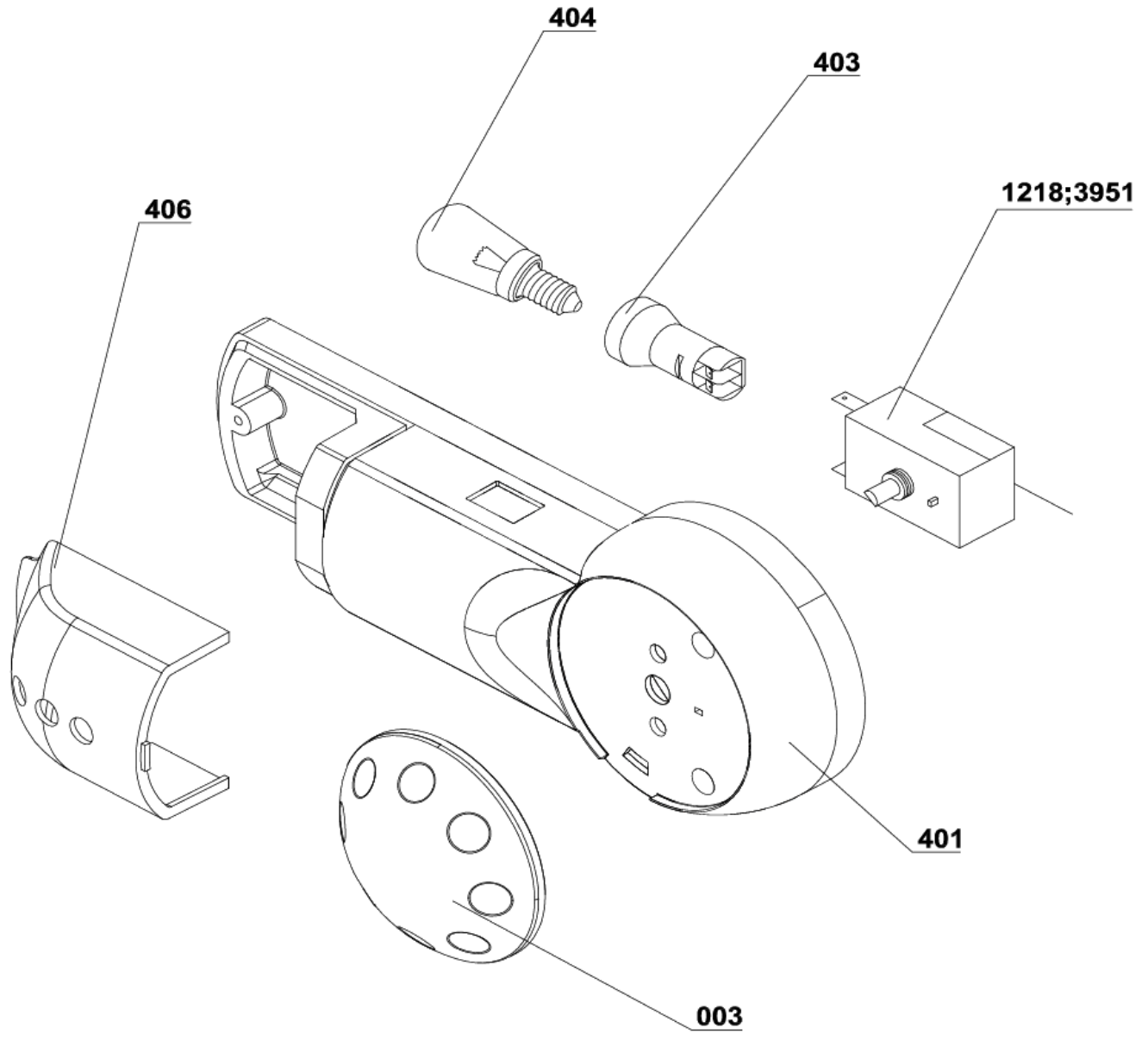
404
403
1218;3951
406
401
003

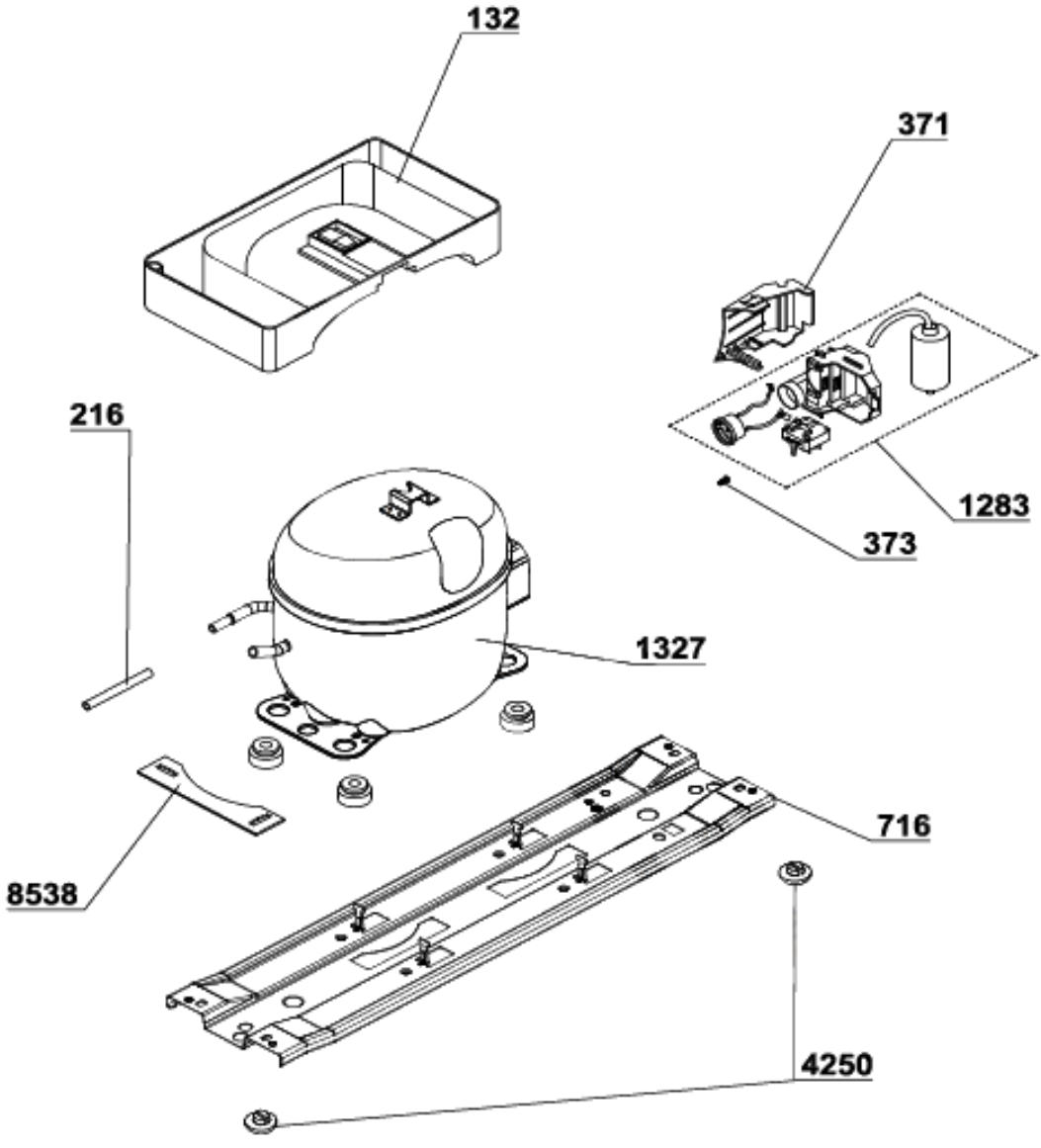
132
371
216
1283
373
1327
716
8538
4250

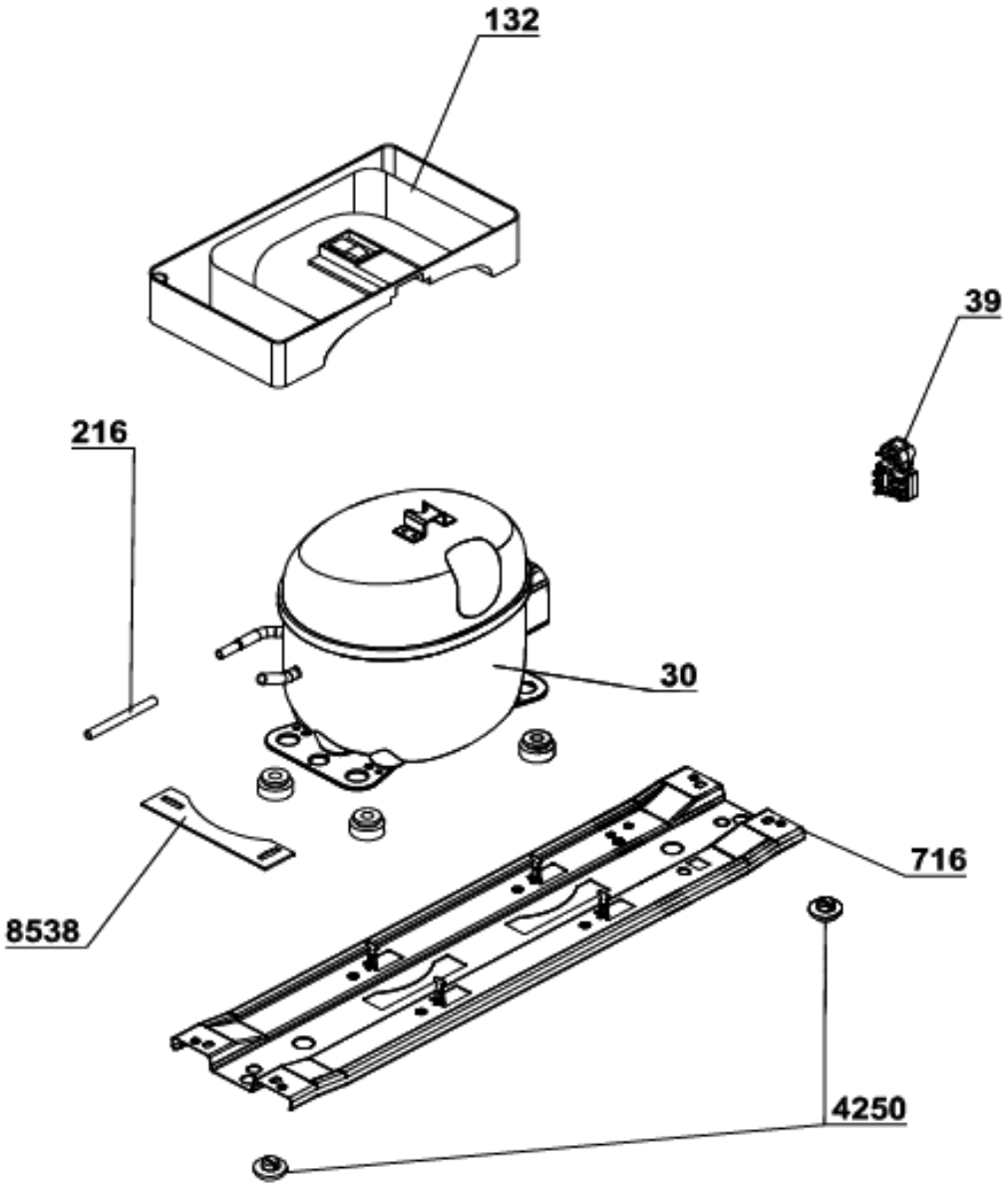
132
39
216
30
8538
716
4250

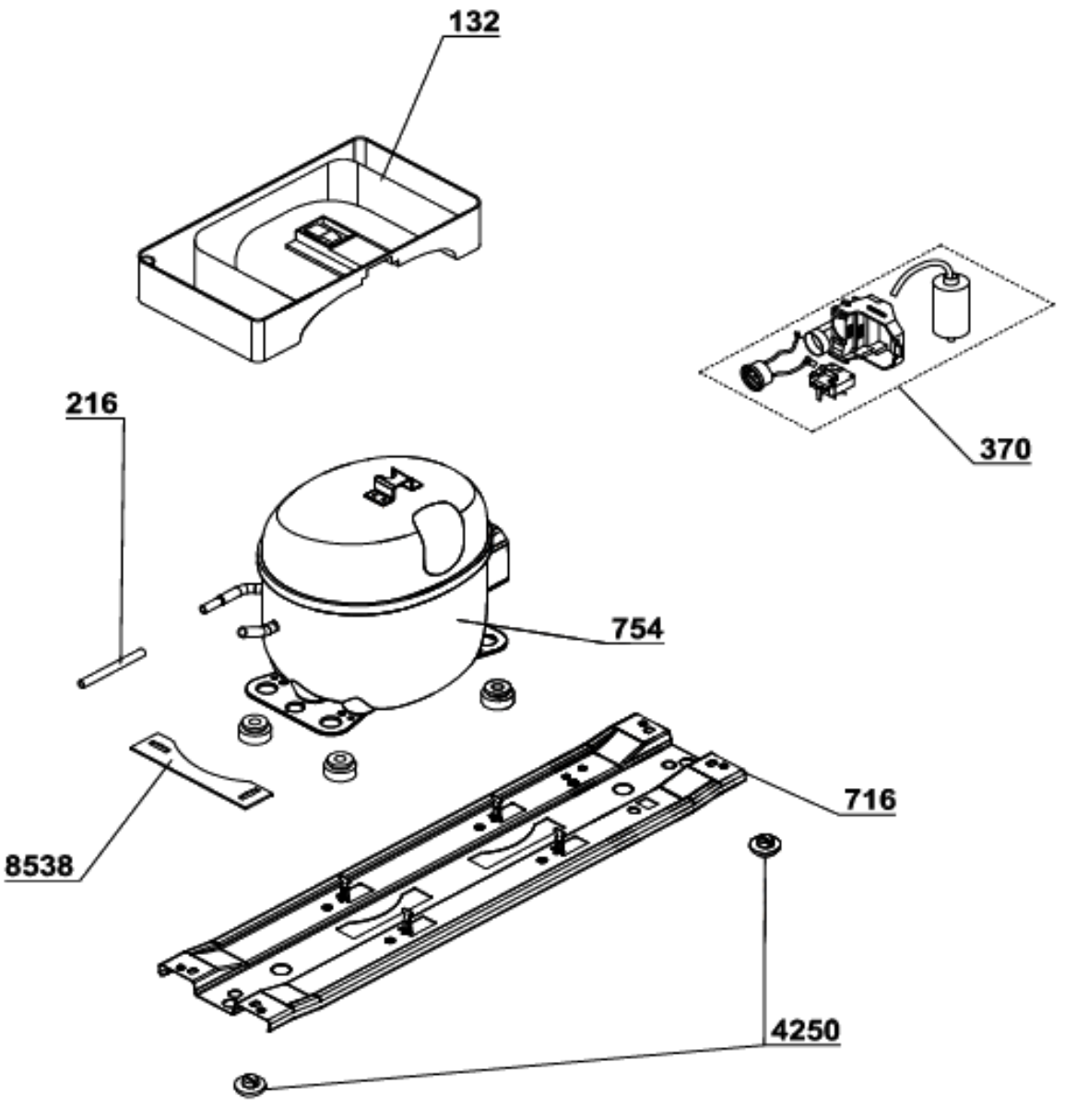
132
370
216
754
8538
716
4250

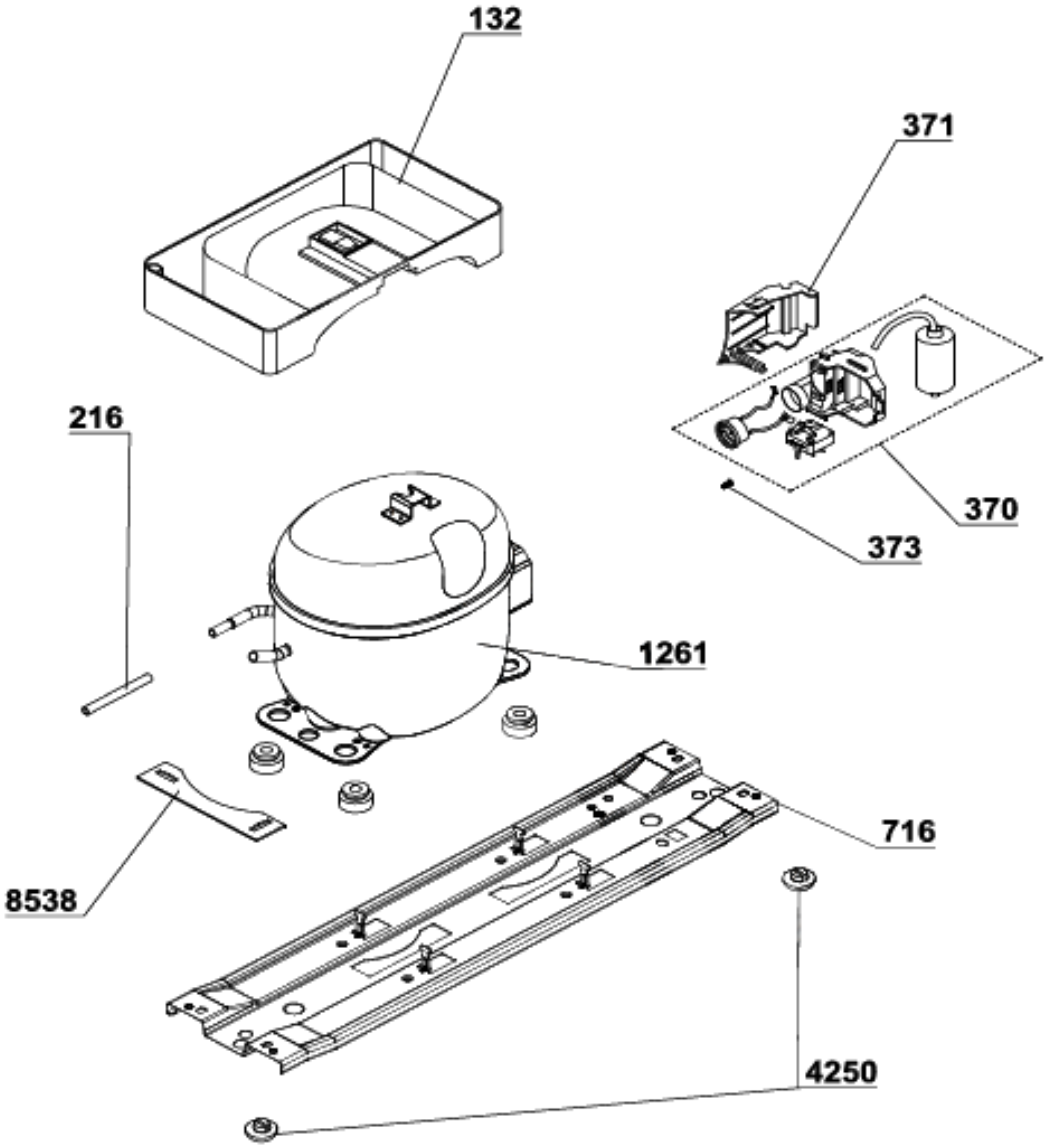
132
371
216
370
373
1261
716
8538
4250