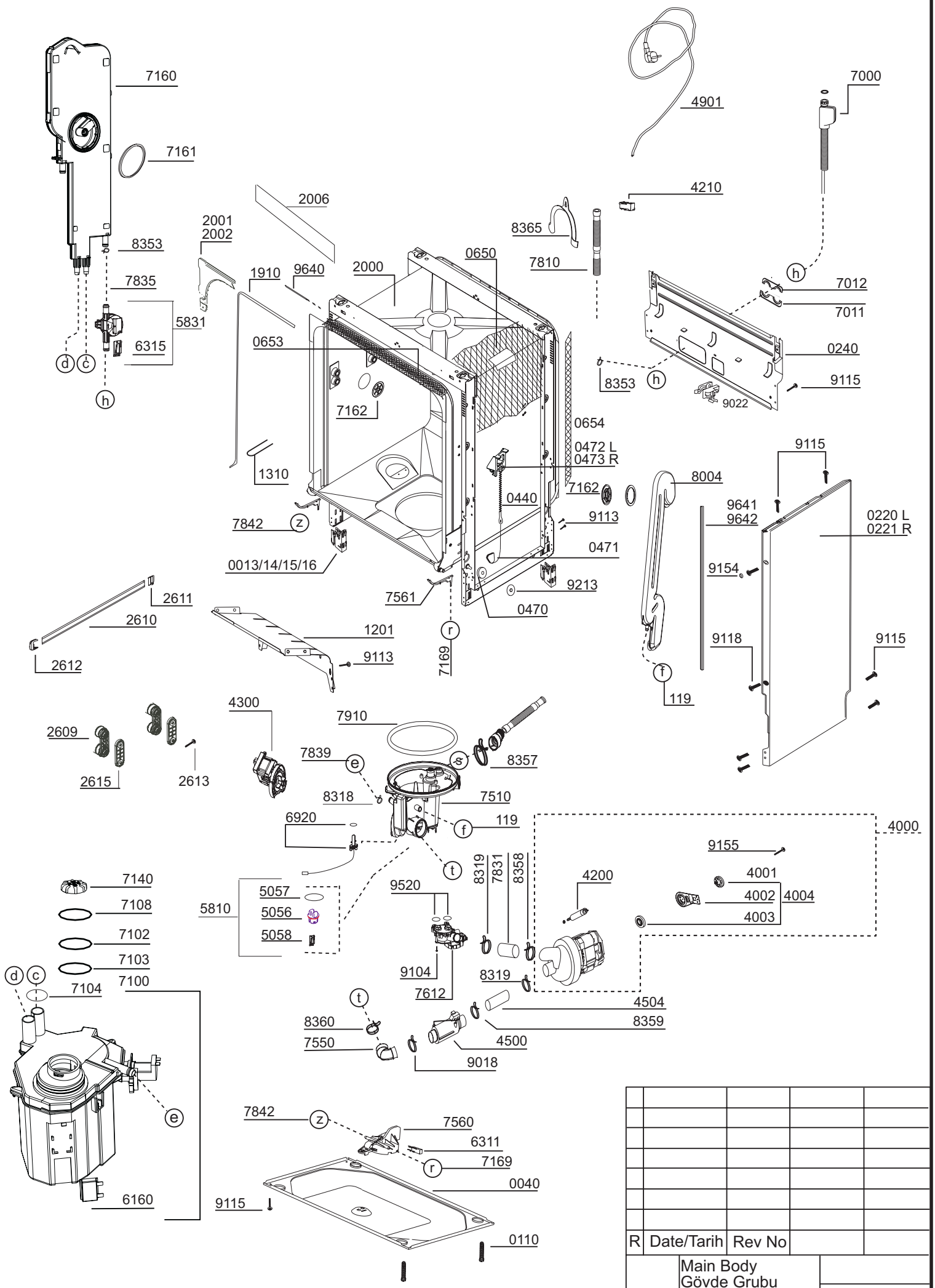
7160
7161
8353
7835
5831
6315
d
c
h
2006
2001
2002
1910
9640
2000
0650
8365
7810
4901
4210
7000
h
7012
7011
0240
9115
9022
8353
h
0653
7162
0654
0472 L
0473 R
1310
7842
z
0440
7162
9113
0471
0013/14/15/16
9213
7561
0470
r
7169
1201
9113
2611
2610
2612
8004
9641
9642
9115
0220 L
0221 R
9154
9118
9115
f
119
4300
7910
2609
2615
2613
7839
e
8357
8318
7510
6920
119
f
4000
9155
t
8319
7831
8358
4200
4001
4002
4004
4003
7140
7108
7102
7103
5810
5057
5056
5058
9520
9104
7612
8319
d
c
7104
7100
t
4504
8360
8359
7550
4500
9018
e
7842
z
7560
6311
7169
r
0040
6160
9115
0110
R
Date/Tarih
Rev No
Main Body
Gövde Grubu
20 9000 8006